Art.1908--45

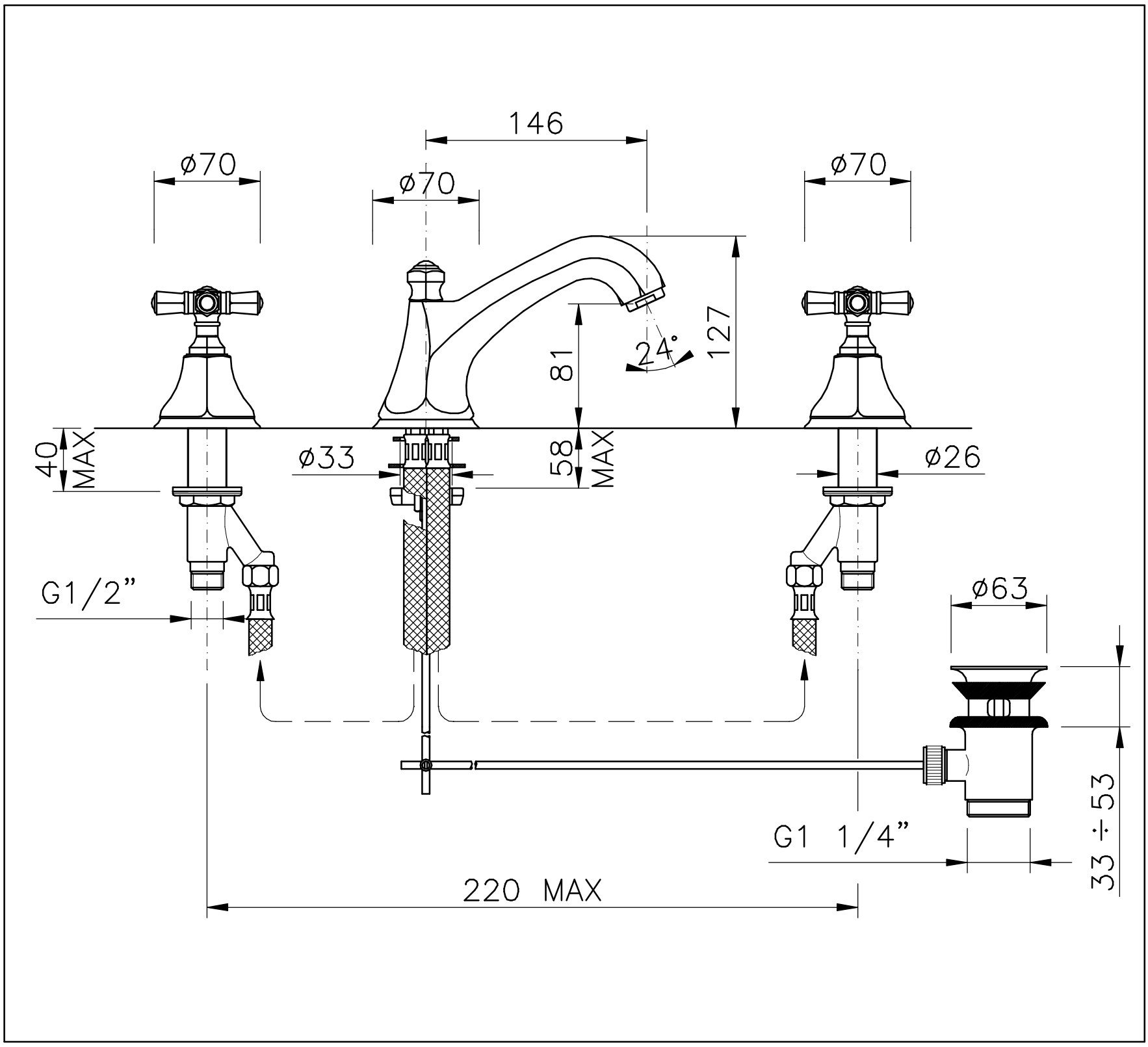
146
ø70
ø70
ø70
127
81
24°
40
MAX
ø33
58
MAX
ø26
G1/2”
ø63
33 ÷ 53
G1 1/4”
220 MAX