bugatese

RUBINETTERIA

Listino Prezzi

Price List

01.20

bugatese

RUBINETTERIA

70° 1950 2020 ANNI DI QUALITÀ

Listino Prezzi
Price List
01.20

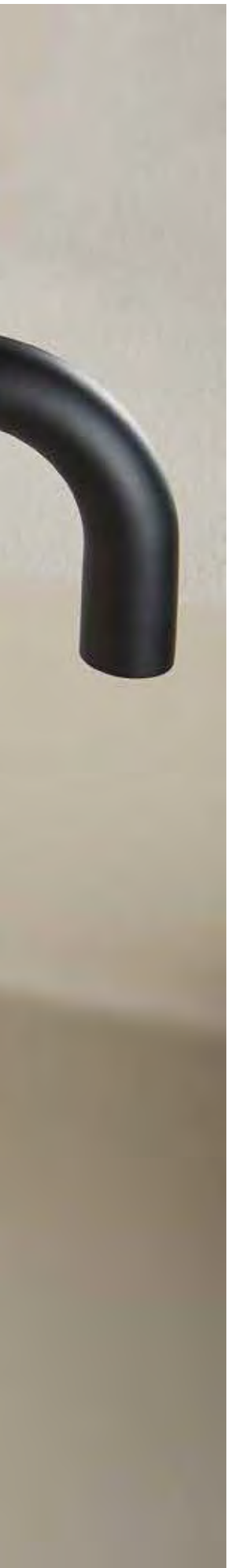

Chi siamo

Una storia di innovazione e progettazione sapiente, accompagnate da un servizio a misura del cliente, hanno dato vita ad una vera e propria Tradizione. L'azienda di Bugnate di Gozzano (NO), fondata da Cipriano Marietta nel 1950 e poi guidata da Gianfranco, prosegue il percorso sotto da direzione dei figli Lorena e Gabriele.

Ci sono passione, attenzione al dettaglio e voglia di crescere nel lavoro quotidiano della famiglia Marietta e dei suoi collaboratori, da sempre impegnati a mantenere standard d'eccellenza e determinata ad espandere il mercato del Made in Italy in Italia e all'estero.

Grossisti, show room ed idraulici sanno che ogni componente di rubinetteria per la sala da bagno o la cucina che viene progettata dallo staff della Rubinetteria Bugnatese è nel segno del design e della cura del particolare, che fanno dei prodotti Bugnatese un costante punto di riferimento per le tendenze contemporanee ed il gusto dei clienti finali.

DNV·GL

MANAGEMENT SYSTEM CERTIFICATE

Certificato no./Certificate No.: DE97-0004471-2006-AQ-ITA-SINCERT — Data prima emissione/Initial date: 12 marzo 2009 — Validità/Valid: 01 marzo 2018 - 02 marzo 2021

Si certifica che il sistema di gestione di/This is to certify that the management system of

RUBINETTERIA BUGNATESE S.r.l.

Via Carlo Rolando, 111 - 28024 Bugnate di Gozzano (NO) - Italy

È conforme ai requisiti della norma per il Sistema di Gestione Qualità/ has been found to conform to the Quality Management System standard:

ISO 9001:2015

Questa certificazione è valida per il seguente campo applicativo:

Progettazione, produzione e commercializzazione di rubinetteria sanitaria ed accessori

(EA 18)

This certificate is valid for the following scope:

Design, production and trade of sanitary taps and accessories

(EA 18)

Luogo e Data/Place and date: **Vimercate (MB), 27 febbraio 2018**

ACCREDIA

Per l'Organismo di Certificazione/ For the Certification Body: **DNV GL - Business Assurance, Via Energy Park, 14, 20871 Vimercate (MB) - Italy**

Zina Bultrini, Management Representative

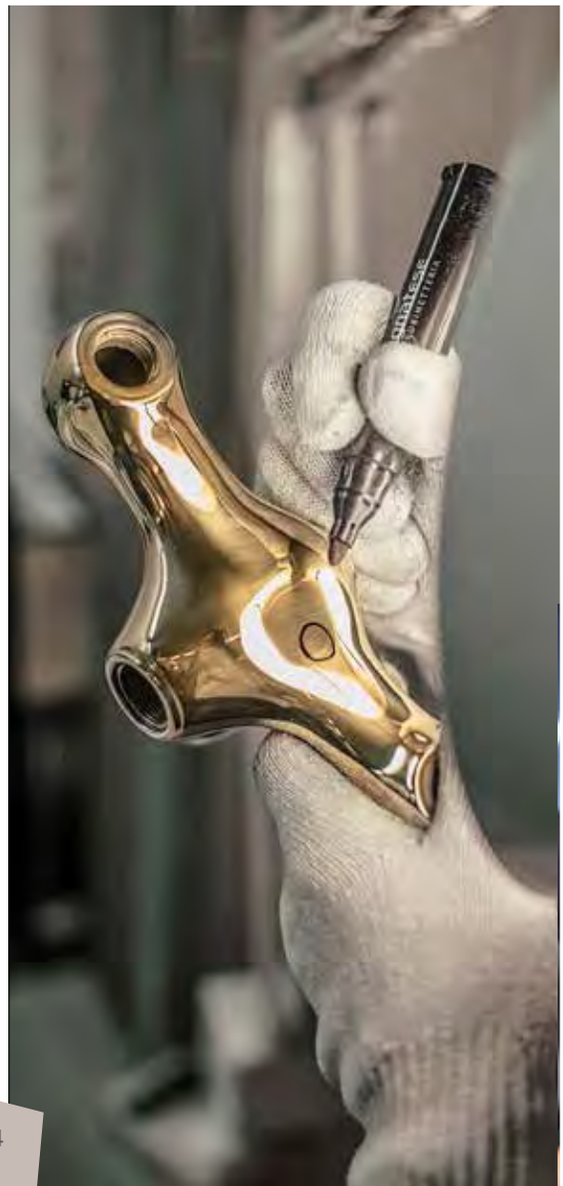

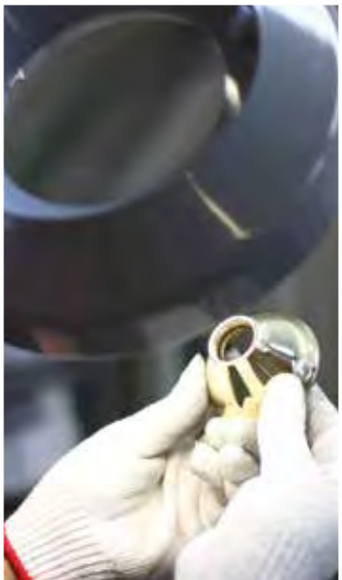

Who we are

A story of innovation and wise planning, accompanied by a service to measure of the customer, have given life to a real Tradition. The Company of Bugnate di Gozzano (NO), founded by Cipriano Marietta in 1950 and then lead by Gianfranco, continues the path under the direction of the sons Lorena and Gabriele. There is passion, attention to detail and will of grow in the daily work of Marietta Family and its collaborators, always active in maintaining excellence standards and determined to expand the Made in Italy commerce in Italy and on abroad. Wholesalers, show rooms and plumbers know that each component designed by the staff of Rubinetteria Bugnatese is in the sign of design and attention to detail, that make Bugnatese products a landmark for contemporary trends and the final customers taste.

bugnatese

bugnatese
RUBINETTERIA

ARCARDINI

fai da te
in casa

bugnatese

Cosa facciamo

Oggi l'azienda si presenta sul mercato con un catalogo prodotti che conta circa 650 rubinetti, divisi in 29 serie delle quali: 13 minimaliste, 9 tradizionali, 3 classiche, 3 neo barocche, 1 moderna e 1 sezione cucina, oltre a 140 prodotti nella sezione wellness. Articoli che possono essere forniti in una grande varietà di stili e di finiture.
La Rubinetteria Bugnatese esporta circa il 65% dei suoi prodotti, realizzando anche numerosi project in tutto il mondo.

What do we do

Today the Company is on the market with a Catalogue that counts about 650 taps, divided into 29 series of which: 13 minimalist, 9 traditional, 3 classic, 3 neo baroques, 1 modern and 1 kitchen section, in addition to a wellness section that counts 140 articles. All these products can be provided in a great variety of styles and finishes.
Rubinetteria Bugnatese exports about the 65% of the products, also achieving several projects all around the world.

Dove andiamo

Guardare al futuro significa compiere scelte ecosostenibili, a partire dall'impiego di risorse rinnovabili (fotovoltaico) e un utilizzo consapevole dei materiali di uso quotidiano. La Rubinetteria Bugnatese si avvale anche di componenti come aeratori e cartucce tecnologicamente avanzati per il risparmio dell'acqua. Decisa a crescere e migliorare seguendo questa direzione, l'azienda rende oggi disponibile ai suoi clienti la versione digitale del Catalogo scaricabile in PDF tramite codice QR.

Where do we go

Looking at the future means make eco-sustainable choices, starting from the employment of renewable resources (photovoltaic) and a conscious usage of daily use materials. Rubinetteria Bugnatese also uses technologically advanced components like aerators and cartridges for the water saving. Determined to grow and improve in this direction, the Company today makes available to its customers the digital version of the Catalogue that can be downloaded in PDF format by QR code.

Scan me

Sede di Bugnate

Nuova unità di Gozzano

1950 : inizia l'avventura di CIPRIANO MARIETTA nel mondo della rubinetteria

the adventure of Cipriano Marietta begins in the taps world

1960

Archeologia industriale nei primi cataloghi fotografici prodotti nei primi anni sessanta
Industrial Archeology, the first catalogues, photographs of our products during the early sixties

2005

Nasce la divisione Bluteck votata al design e alla ricerca stilistica
The Bluetech division is born, devoted to design and stylistic research

2007

L'espansione verso i nuovi mercati fanno nascere la prestigiosa collezione "i Riflessi", con i preziosi inserti Swarovsky
The expansion towards new markets guided us to the new arrival of the glamorous (prestigious) collection "I Riflessi" with valuable Swarovsky inserts

2009

Attenta alle esigenza ecologiche di salvaguardia del pianeta, nasce EcoSave: il rubinetto che risparmia acqua
Environmental friendly awareness leads to the series "Ecosave", the tap that saves water consumption

2011

Compare la nuova cartuccia termostatica coassiale che permette il risparmio energetico anche su linee essenziali
Appear the new coaxial cartridge which permit the energy saving also on essential lines

2016

Ritorno dei colori primari, il bianco ed il nero, ma nella versione opaca
Return of primary colors, white and black, but in the matt version

bugnatese
RUBINETTERIA

TimeLine - Work in Progress

1950

Rubinetto d'arresto

1960

Serie Diamante

1970

Serie Old '800

1980

Serie Logos

1990

Serie Starter

2000

Serie Oxford

2010

Serie Vintage

2016

Serie Simple

2020

Serie
Millenovecinquanta

Una qualità a trecentosessanta gradi

New York University - Abu Dhabi, Emirati Arabi

New York University - Abu Dhabi, Emirati Arabi

Kempiski Mall of Emirates - Dubai, Emirati Arabi

Kempiski Mall of Emirates - Dubai, Emirati Arabi

Jumeirah Golf Estates - Dubai, Emirati Arabi

Jumeirah Golf Estates - Dubai, Emirati Arabi

Al Barari - Dubai, Emirati Arabi

Al Barari - Dubai, Emirati Arabi

South Ridge - Dubai, Emirati Arabi

Temple Point Resort - Watamu, Kenia

Temple Point Resort - Watamu, Kenia

Sanatorium - Birstonas, Lituania

Sanatorium - Birstonas, Lituania

Hemingways Hotel - Naironi, Kenia

Hemingways Hotel - Naironi, Kenia

Olympic Palace - Karlovy Vary, Repubblica Ceca

Olympic Palace - Karlovy Vary, Repubblica Ceca

Shiraz Hotel - Egerszalok, Ungheria

Small Grand Hotel - Budapest, Ungheria

Crocus Hotel Gere - Villany, Ungheria

Hotel Orly, Kiev - Ukraina

Shiraz Hotel - Egerszalok, Ungheria

Small Grand Hotel - Budapest, Ungheria

Crocus Hotel Gere - Villany, Ungheria

Hotel Orly, Kiev - Ukraina

Hayatt Regency - Deira - Dubai, Emirati Arabi

Loft Astoria - Budapest, Ungheria

Crowne Plaza - Abu Dhabi, Emirati Arabi

Taleki Tisza Kastély - Nagykovacsi - Budapest, Ungheria

Crowne Plaza - Abu Dhabi, Emirati Arabi

Donautica Hotel - Fadd, Ungheria

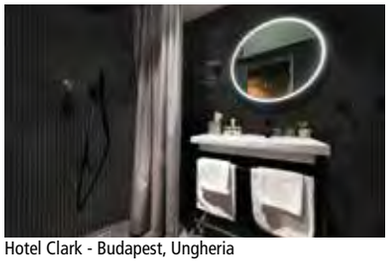
Hotel Clark - Budapest, Ungheria

Equestrian Villas - Messico

Hotel President - Budapest, Ungheria

Marina Part Lakopark - Budapest, Ungheria

Sono proprio le strutture che riportiamo di seguito il nostro miglior biglietto da visita, la testimonianza della nostra qualità e del servizio che sappiamo offrire al nostro cliente.
The actual structures below is our best "business card", a true testimony of the quality and service we offer to our customers.

Abu Dhabi	**EMIRATI ARABI**	New York University
Nairobi	**KENIA**	Hemingways Hotel
Watamu	**KENIA**	Temple Point Resort
Birstonas	**LITUANIA**	Sanatorium
Karlovy Vary	**REPUBBLICA CECA**	Olympic Palace
Egerszalok	**UNGHERIA**	Shiraz Hotel
Budapest	**UNGHERIA**	Small Grand Hotel
Budapest	**UNGHERIA**	Real Apartments
Villany	**UNGHERIA**	Crocus Hotel Gere
Budapest	**UNGHERIA**	Maison Bistro&Hotel
	LITUANIA	Aquapark Hotel Flores
	LITUANIA	Liepupes Muiza
	LITUANIA	Pusu Terasos
	SVEZIA	Badhotellet SPA
Seul	**COREA DEL SUD**	Meoyong Dong Hotel
	COREA DEL SUD	Samsung-Dong House
	COREA DEL SUD	Insa Dong Hotel
	ROMANIA	Casa Ghita Roman
	TURKMENISTAN	Da oguz myhmanhanasy
	TURKMENISTAN	Arçabil myhmanhanasy
	SRI LANKA	Hunas Falls by Amaya Kandy
	SRI LANKA	Holiday Bungalows for Golden Corals PVT LTD
	SRI LANKA	Hermitage Hotel Villa Haragama
Baku	**SRI LANKA**	Baku Media Center
Torino	**ITALIA**	Turin Palace Hotel
Padova	**ITALIA**	Hotel Plaza
Spoleto	**ITALIA**	Agriturismo il Pianaccio
Matera	**ITALIA**	Corte San Leonardo
Reggio Emilia	**ITALIA**	Hotel Posta
Dubai	**EMIRATI ARABI**	Kempiski Mall of Emirates
Dubai	**EMIRATI ARABI**	Jumeirah Golf Estates
Dubai	**EMIRATI ARABI**	Hayatt Regency – Deira
Dubai	**EMIRATI ARABI**	Raffles Hotel - Wafi City
Dubai	**EMIRATI ARABI**	Al Barari
Dubai	**EMIRATI ARABI**	Asian Hotel
Dubai	**EMIRATI ARABI**	Millenium Tower

Una qualità a trecentosessanta gradi

Aquapark Hotel Flores - Lituania

Aquapark Hotel Flores - Lituania

Liepupes Muiza - Lituania

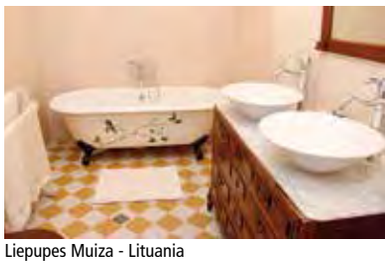
Liepupes Muiza - Lituania

Badhotellet SPA - Svezia

Badhotellet SPA - Svezia

Mercure Grand - Barhein

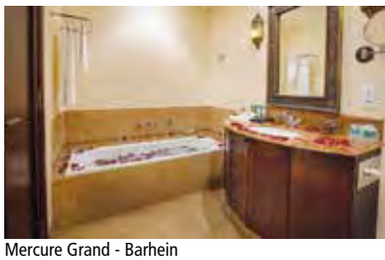
Mercure Grand - Barhein

Meoyong Dong Hotel - Seul, Corea del Sud

Meoyong Dong Hotel - Seul, Corea del Sud

Casa Ghita Roman - Romania

Casa Ghita Roman - Romania

Daşoguz Myhmanhanasy - Turkmenistan

Ruhyyet Koshgi - Turkmenistan

Hunas Falls by Amaya Kandy - Sri Lanka

Hunas Falls by Amaya Kandy - Sri Lanka

Hotel Plaza - Padova, Italia

Millenium Tower - Dubai, Emirati Arabi

Baku Media Center - Baku, Azerbaijan

Agriturismo il Pianaccio - Spoleto, Italia

Corte San Leonardo - Materia, Italia

Corte San Leonardo - Materia, Italia

Hotel Posta - Reggio Emilia, Italia

Hotel Posta - Reggio Emilia, Italia

Kalidia Palace Rotani Hotel - Abu Dhabi, Emirati Arabi

Crowne Plaza - Abu Dhabi, Emirati Arabi

Arçabil myhmanhanasy - Turkmenistan

Hotel Plaza - Padova, Italia

Agriturismo il Pianaccio - Spoleto, Italia

Raffles Hotel - Wafi City - Dubai, Emirati Arabi

Dubai	**EMIRATI ARABI**	Capital 4 Tower
Dubai	**EMIRATI ARABI**	Equestrian Villas
Dubai	**EMIRATI ARABI**	South Ridge
Dubai	**EMIRATI ARABI**	Versace Palace Hotel
Dubai	**EMIRATI ARABI**	Mac Air Villas
Abu Dhabi	**EMIRATI ARABI**	National Exhibition Center
Abu Dhabi	**EMIRATI ARABI**	Crowne Plaza
Abu Dhabi	**EMIRATI ARABI**	Staybridge Hotel
Abu Dhabi	**EMIRATI ARABI**	Kalidia Palace Rotani Hotel
	BARHEIN	Mercure Grand
	KOREA	IN&IN Town House
	KOREA	Guest House
	KOREA	Xenith Pent House
	KOREA	Training Centre
	KOREA	Rolling Hills Golf Club
	KOREA	Pien Polus
	KOREA	Cheonan-city PentAport
	TURKMENISTAN	Ruhyyet Koshgi
Budapest	**UNGHERIA**	Boscolo Hotel
Inàrcs	**UNGHERIA**	Saint Gyòrgy Hotel
Budapest	**UNGHERIA**	Gerlòczy Hotel
Bikal	**UNGHERIA**	Puchner Castle
Kiev	**UKRAINA**	Hotel Orly
Kiev	**UKRAINA**	Hetman Hotel
Sighisoara (Brasov)	**ROMANIA**	Corona Hotel
Arad	**ROMANIA**	IMOINVEST Complex 160 apartments
Timisoara	**ROMANIA**	Residential quarter ANA
Timisoara	**ROMANIA**	Board VALERY I, II and III
Mosnita Noua (Timis)	**ROMANIA**	Residential quarter MOSNITA
Dumbravita (Timis)	**ROMANIA**	Residential quarter DUMBRAVITA
	REPUBBLICA CECA	Lazné Bèlohrad
Praga	**REPUBBLICA CECA**	Hotel Jindnsskà
Praga	**REPUBBLICA CECA**	Hotel Casa Marcello
Amouliani Island	**GRECIA**	Agionissi Resort & Spa (Halkidiki)
Roma	**ITALIA**	Hotel Ripa Residence
Porto Azzurro	**ITALIA**	Hotel Villa Italia
Milano	**ITALIA**	Grand Hotel Puccini

Indice

Tetris
MINIMALISTA QUADRO
pag. **20**

Stone
MINIMALISTA QUADRO
pag. **32**

Inside
MINIMALISTA QUADRO
pag. **44**

Complementi d'arredo
MINIMALISTA QUADRO
pag. **56**

Planet
MINIMALISTA QUADRO
pag. **60**

Complementi d'arredo
PIATTO
pag. **68**

Simple
MINIMALISTA TONDO
pag. **70**

Tess
MINIMALISTA TONDO
pag. **82**

Kobuk
MINIMALISTA TONDO
pag. **90**

Smart
MINIMALISTA TONDO
pag. **112**

Kirvy Steel
ACCIAIO INOX AISI 316L
pag. **124**

Millenove cinquanta
MINIMALISTA TONDO
pag. **130**

Orion
MINIMALISTA TONDO
pag. **142**

Complementi d'arredo
MINIMALISTA TONDO
pag. **153**

Moon
MINIMALISTA TONDO
pag. **156**

Index

bugnatese
RUBINETTERIA

Rodos
MINIMALISTA TONDO
pag. **162**

Complementi d'arredo
MINIMALISTA TONDO
pag. **172**

Vintage
NEO BAROCCO
pag. **176**

Complementi d'arredo
NEO BAROCCO
pag. **185**

Athena
NEO BAROCCO
pag. **188**

Olympia
NEO BAROCCO
pag. **196**

Complementi d'arredo
NEO BAROCCO
pag. **206**

Axo
MODERNO
pag. **210**

Oxford
TRADIZIONALE
pag. **226**

Denver
TRADIZIONALE
pag. **248**

Maya
TRADIZIONALE
pag. **258**

Lem
TRADIZIONALE
pag. **266**

Arcadia
TRADIZIONALE
pag. **274**

Princeton
TRADIZIONALE
pag. **284**

Revival
TRADIZIONALE
pag. **294**

Indice

Complementi d'arredo
CRISTALLO
pag. **307**

Lady
TRADIZIONALE
pag. **310**

Old 800
TRADIZIONALE
pag. **322**

Complementi d'arredo
TRADIZIONALE
pag. **332**

Century
PROFESSIONALE
pag. **336**

Venus
CLASSICO
pag. **344**

Xara
CLASSICO
pag. **350**

Cucina
pag. **356**

Wellness
pag. **378**

Accessori
pag. **412**

Ricambi
pag. **438**

Tetris

MINIMALISTA QUADRO

9102

Monocomando vasca esterno con duplex
External bath mixer with duplex shower

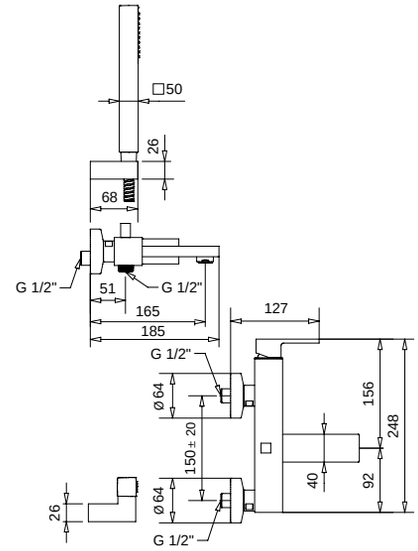

FINITURE/*FINISHING*		€
CR		393,00
NS	c/doccetta ottone · *with brass shower*	620,00
OP	c/doccetta ottone · *with brass shower*	510,00

9155

Monocomando bordo vasca 4 fori
Bath deck mixer 4 holes

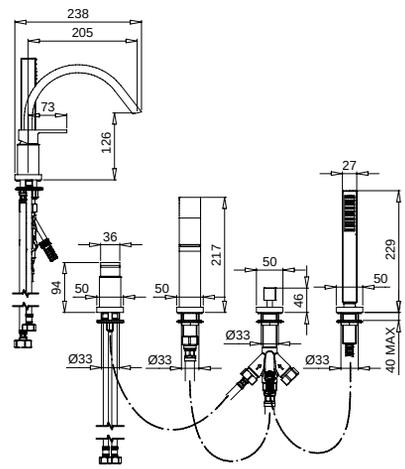

FINITURE/*FINISHING*		€
CR		452,00
NS	c/doccetta ottone · *with brass shower*	703,00
OP	c/doccetta ottone · *with brass shower*	576,00

9160

Piantana a pavimento per riempimento vasca
Floor pillar for stuffing bath

FINITURE/*FINISHING*		€
CR		990,00
NS	c/doccetta ottone · *with brass shower*	1.456,00
OP	c/doccetta ottone · *with brass shower*	1.178,00

19163
Doccetta ottone
Brass handshower

19896
Parte incasso per piantana a pavimento riempimento vasca
Internal part for floor pillar for stuffing bath

GR	145,00

9160E
Parte esterna per piantana a pavimento riempimento vasca
External part for floor pillar for stuffing bath

CR	846,00
NS	1.312,00
OP	1.034,00

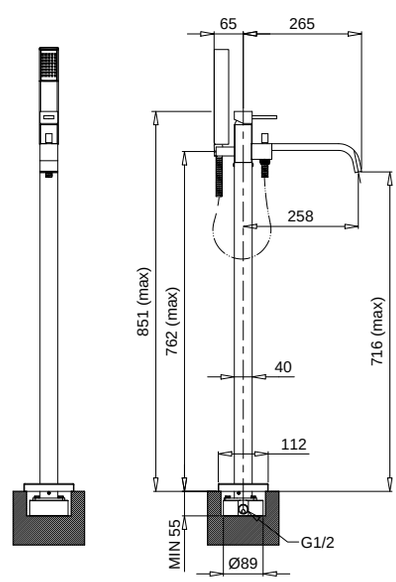

9113

Monocomando lavabo scarico automatico
1"1/4 con flex inox
Single hole basin mixer pop-up 1"1/4 with flex

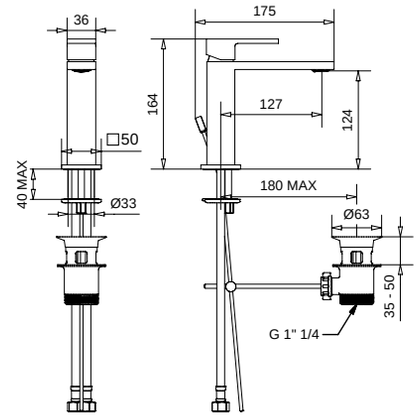

9112
Con tubetti rame · *With copper tubes*

FINITURE/*FINISHING*	€
CR	198,00
NS	277,00
OP	222,00

9113S

Monocomando lavabo senza scarico con flex
Single hole basin mixer without pop-up with flex

FINITURE/*FINISHING*	€
CR	181,00
NS	253,00
OP	203,00

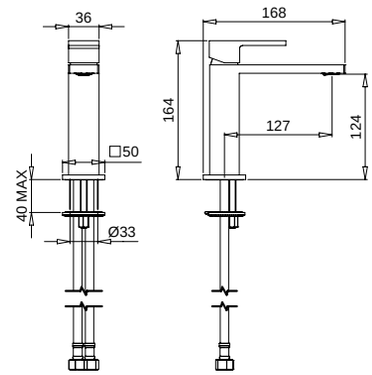

9113SC
Con scarico Clic-Clac · *With Clic-Clac press top waste*

CR	206,00
NS	288,00
OP	232,00

9117S

Monocomando lavabo modello alto, senza scarico con flex
Single hole basin mixer high model, without pop-up with flex

FINITURE/*FINISHING*	€
CR	321,00
NS	449,00
OP	359,00

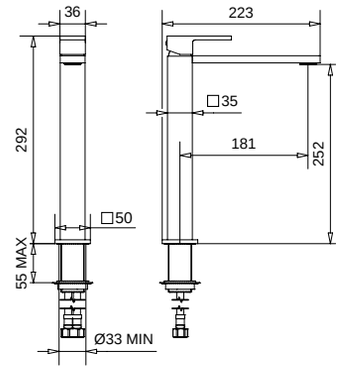

9117SC
Con scarico Clic-Clac · *With Clic-Clac press top waste*

CR	346,00
NS	484,00
OP	388,00

9143

Monocomando lavabo a parete con canna 15,5 cm con piastra unica
Wall basin mixer with spout 15,5 cm with single plate

FINITURE/*FINISHING*	€
CR	251,00
NS	351,00
OP	281,00

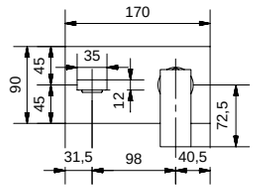

9143SC
Con scarico Clic-Clac · *With Clic-Clac press top waste*

CR	276,00
NS	386,00
OP	310,00

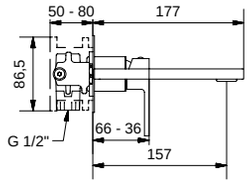

9147

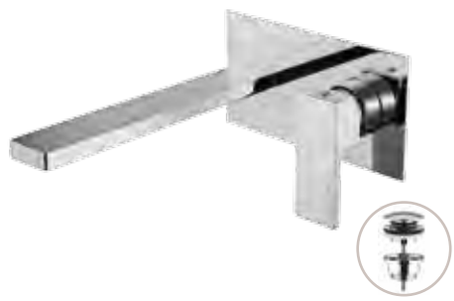

Monocomando lavabo a parete con canna 21 cm
con piastra unica
Wall basin mixer with spout 21 cm with single plate

FINITURE/*FINISHING*	€
CR	266,00
NS	372,00
OP	298,00

9147SC
Con scarico Clic-Clac · *With Clic-Clac press top waste*

CR	291,00
NS	407,00
OP	327,00

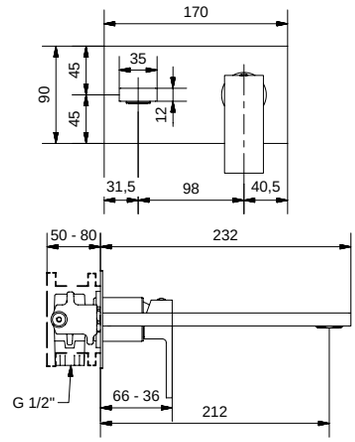

9145

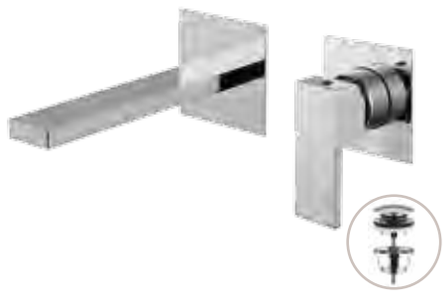

Monocomando a parete canna da 15,5 cm
Wall mixer with spout 15,5 cm

FINITURE/*FINISHING*	€
CR	200,00
NS	280,00
OP	224,00

9145SC
Con scarico Clic-Clac · *With Clic-Clac press top waste*

CR	225,00
NS	315,00
OP	253,00

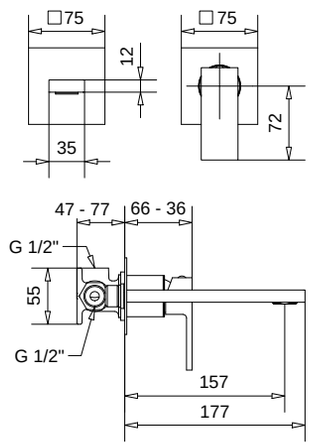

9146

Monocomando a parete canna da 21 cm
Wall mixer with spout 21 cm

FINITURE/*FINISHING*	€
CR	215,00
NS	301,00
OP	241,00

9146SC
Con scarico Clic-Clac · *With Clic-Clac press top waste*

CR	240,00
NS	336,00
OP	270,00

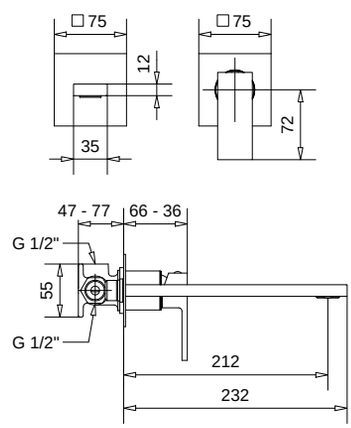

9151

Monocomando a parete canna da 15,5 cm
con blocco interno unico
Wall mixer with spout 15,5 cm with single internal block

FINITURE/*FINISHING*	€
CR	250,00
NS	350,00
OP	280,00

9151SC
Con scarico Clic-Clac · *With Clic-Clac press top waste*

CR	275,00
NS	385,00
OP	309,00

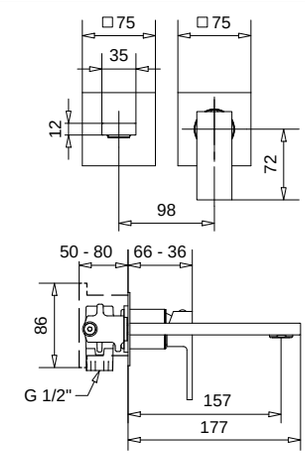

9165

Monocomando a parete canna da 21 cm con blocco interno unico
Wall mixer with spout 21 cm with single internal block

FINITURE/*FINISHING*	€
CR	265,00
NS	371,00
OP	297,00

9165SC

Con scarico Clic-Clac · *With Clic-Clac press top waste*

CR	290,00
NS	406,00
OP	326,00

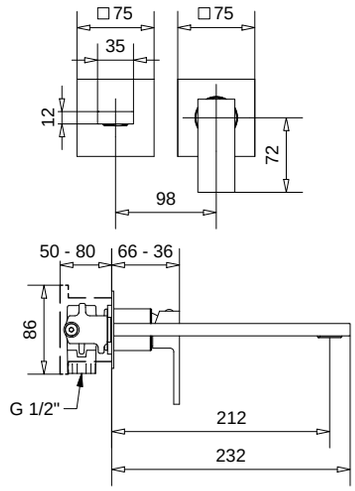

9123

Monocomando bidet scarico automatico 1"1/4 con flex inox
Single hole bidet mixer pop-up 1" 1/4 with flex

9122

Con tubetti rame · *With copper tubes*

FINITURE/*FINISHING*	€
CR	193,00
NS	272,00
OP	217,00

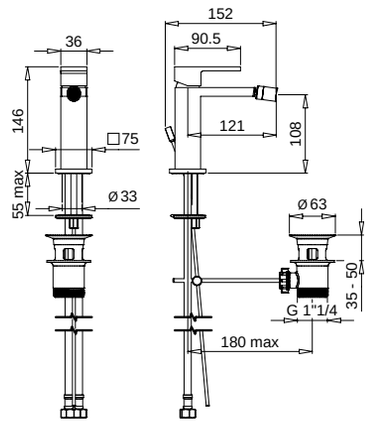

9130

Monocomando doccia incasso
Built-in shower mixer

FINITURE/*FINISHING*	€
CR	88,00
NS	123,00
OP	98,00

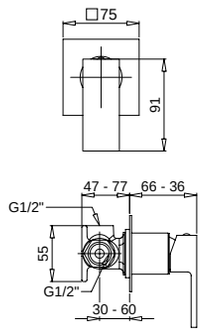

9172

Monocomando incasso con deviatore automatico a 2 uscite
Built-in mixer 2 ways with automatic diverter

FINITURE/*FINISHING*	€
CR	183,00
NS	256,00
OP	205,00

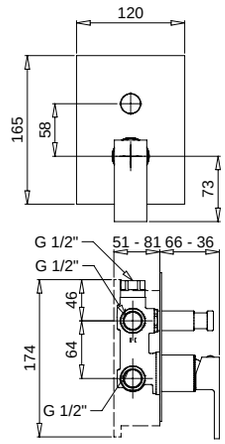

9131
9132

9131
Monocomando incasso con deviatore a 3 uscite
Built-in mixer with 3 ways diverter

FINITURE/*FINISHING*	€
CR	245,00
NS	343,00
OP	274,00

9132
Monocomando incasso con deviatore a 4 uscite
Built-in mixer with 4 ways diverter

CR	258,00
NS	361,00
OP	289,00

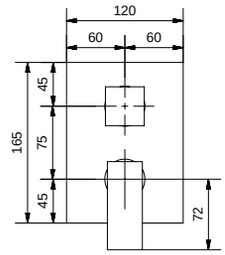

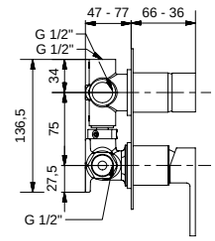

9107

Monocomando doccia incasso con 3 rubinetti d'arresto
Built-in mixer with 3 built-in stop cock

FINITURE/*FINISHING*	€
CR	499,00
NS	698,00
OP	559,00

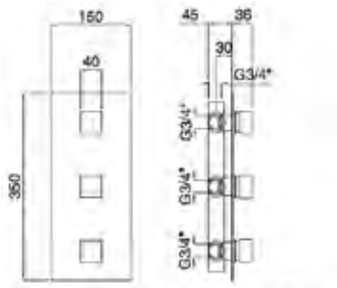

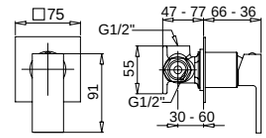

9138

Monocomando doccia esterno senza duplex
External shower mixer without duplex

FINITURE/*FINISHING*	€
CR	226,00
NS	316,00
OP	253,00

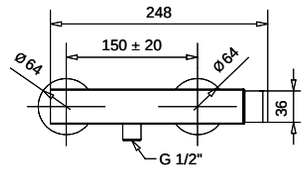

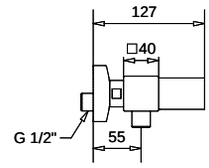

9136

Monocomando doccia esterno con attacco da 3/4" per asta fissa
External shower mixer connection 3/4"

FINITURE/*FINISHING*	€
CR	229,00
NS	319,00
OP	256,00

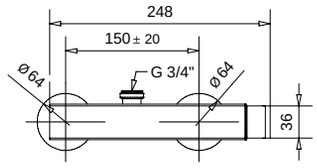

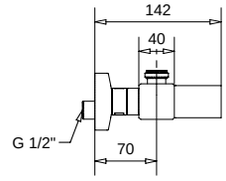

9136C

Monocomando doccia esterno con attacco da 3/4" completo di colonna con kit duplex, deviatore e doccione in ottone
External shower mixer 3/4" attack complete of rigid riser with duplex, diverter and big shower in brass

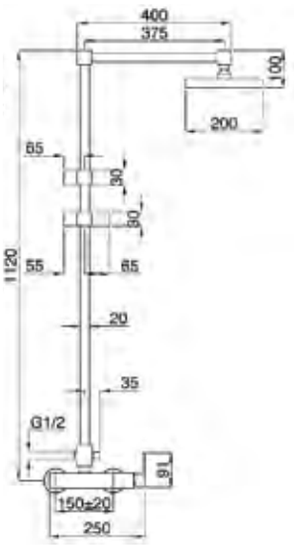

FINITURE/*FINISHING*		€
CR		1.248,00

19261

Saliscendi completo tipo quadro, doccetta quadra
Sliding rail square type, square handshower

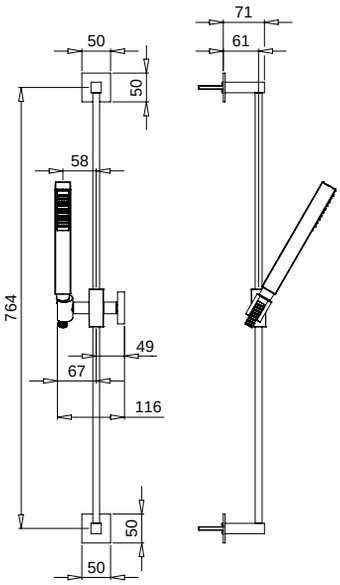

FINITURE/*FINISHING*		€
CR		316,00
NS	c/doccetta ottone · *with brass shower*	516,00

9177

Monocomando doccia incasso termostatico
Thermostatic built-in shower mixer

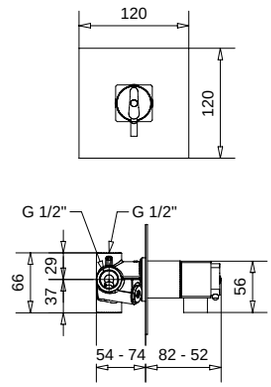

FINITURE/*FINISHING*	€
CR	241,00
NS	337,00
OP	270,00

9178

Monocomando incasso termostatico 2 uscite
con deviatore
Thermostatic built-in mixer 2 ways with diverter

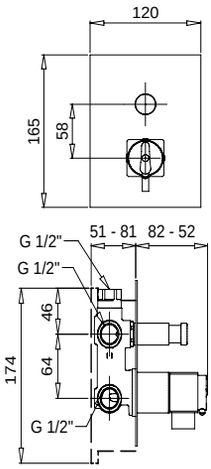

FINITURE/*FINISHING*	€
CR	287,00
NS	402,00
OP	321,00

9153
9154

9153
Monocomando incasso termostatico con deviatore a 3 uscite
Thermostatic built-in mixer with 3 ways diverter

FINITURE/*FINISHING*	€
CR	338,00
NS	473,00
OP	378,00

9154
Monocomando incasso termostatico con deviatore a 4 uscite
Thermostatic built-in mixer with 4 ways diverter

CR	351,00
NS	491,00
OP	393,00

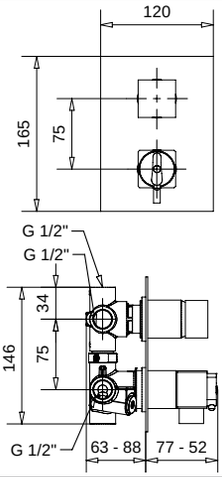

19710

Kit duplex quadro
Duplex kit square style

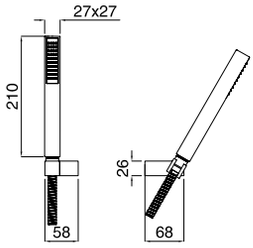

FINITURE/*FINISHING*		€
CR		112,00
NS	c/doccetta ottone · *with brass shower*	235,00
OP	c/doccetta ottone · *with brass shower*	202,00

9143E

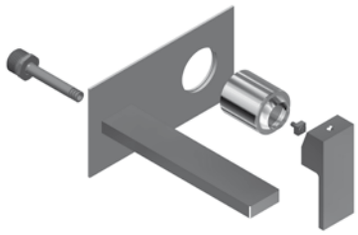

Parti esterne monocomando a parete con canna 15,5 cm con piastra unica
External part of wall mixer with spout 15,5 cm with single plate

FINITURE/*FINISHING*	€
CR	171,00
NS	271,00
OP	201,00

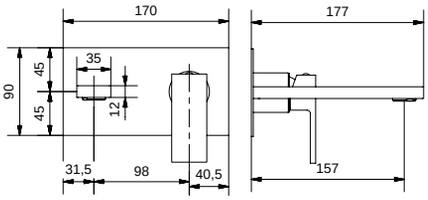

Blocco interno art. 19902
Built-in art. 19902

9147E

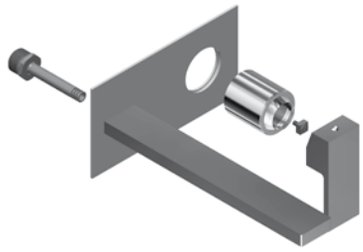

Parti esterne monocomando a parete con canna 21 cm con piastra unica
External part of wall mixer with spout 21 cm with single plate

FINITURE/*FINISHING*	€
CR	186,00
NS	292,00
OP	218,00

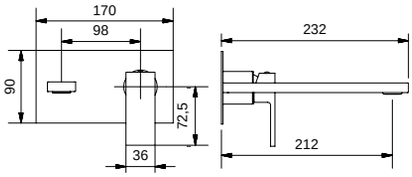

Blocco interno art. 19902
Built-in art. 19902

9145E

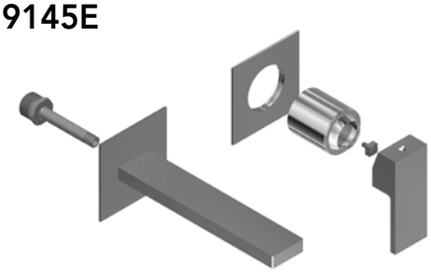

Parti esterne monocomando a parete con canna 15,5 cm
External part of wall mixer with spout 15,5 cm

FINITURE/*FINISHING*	€
CR	164,00
NS	244,00
OP	188,00

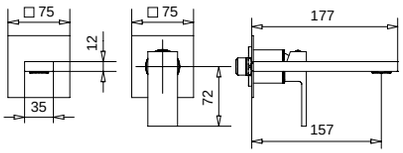

Blocco interno art. 19891
Built-in art. 19891

9146E

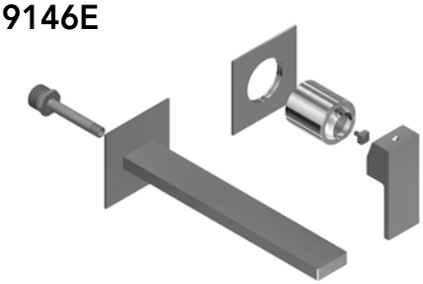

Parti esterne monocomando a parete con canna 21 cm
External part of wall mixer with spout 21 cm

FINITURE/*FINISHING*	€
CR	179,00
NS	265,00
OP	205,00

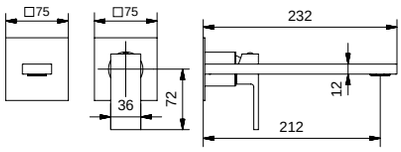

Blocco interno art. 19891
Built-in art. 19891

9151E

Parti esterne monocomando a parete con canna 15,5 cm con blocco interno unico
External part of wall mixer with spout 15,5 cm with single internal block

FINITURE/*FINISHING*	€
CR	170,00
NS	270,00
OP	200,00

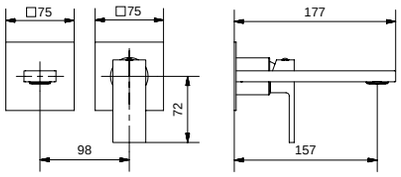

Blocco interno art. 19902
Built-in art. 19902

9165E

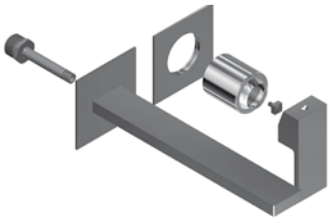

Parti esterne monocomando a parete con canna 21 cm con blocco interno unico
External part of wall mixer with spout 21 cm with single internal block

FINITURE/*FINISHING*	€
CR	185,00
NS	291,00
OP	217,00

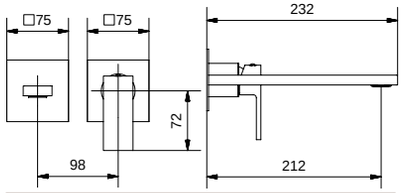

Blocco interno art. 19902
Built-in art. 19902

9130E

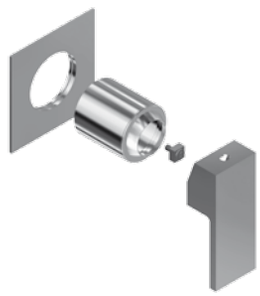

Parti esterne monocomando doccia incasso
External part of built-in shower mixer

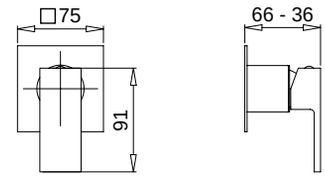

FINITURE/*FINISHING*	€
CR	52,00
NS	87,00
OP	62,00

Blocco interno art. 19891
Built-in art. 19891

9172E

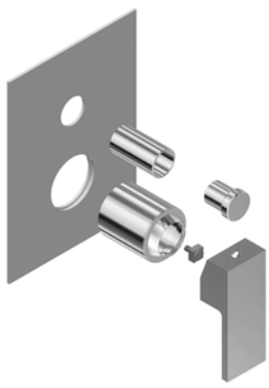

Parti esterne monocomando incasso con deviatore a 2 vie
External part of built-in mixer 2 ways with diverter

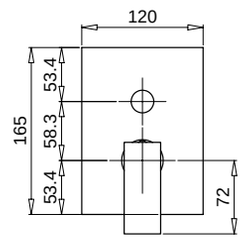

FINITURE/*FINISHING*	€
CR	81,00
NS	154,00
OP	103,00

Blocco interno art. 19898
Built-in art. 19898

9131E

Parti esterne monocomando incasso con deviatore a 3 vie
External part of built-in mixer with 3 ways diverter

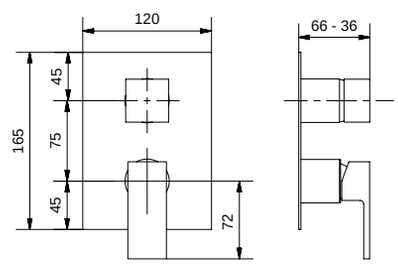

FINITURE/*FINISHING*	€
CR	118,00
NS	221,00
OP	149,00

Blocco interno art. 19893
Built-in art. 19893

9132E

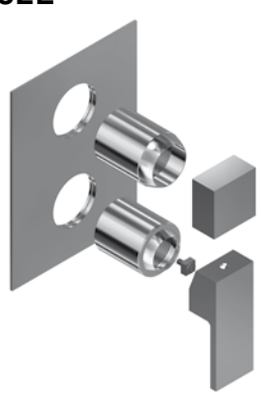

Parti esterne monocomando incasso con deviatore a 4 vie
External part of built-in mixer with 4 ways diverter

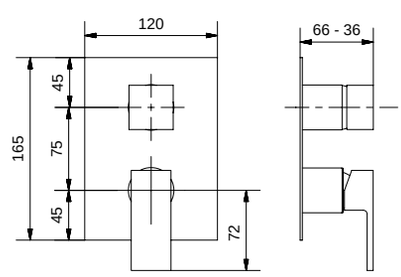

FINITURE/*FINISHING*	€
CR	118,00
NS	221,00
OP	149,00

Blocco interno art. 19894
Built-in art. 19894

Stone

MINIMALISTA QUADRO

9302

Monocomando vasca esterno con duplex
External bath mixer with duplex shower

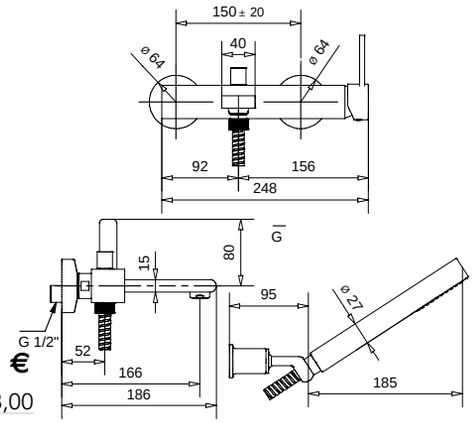

FINITURE/*FINISHING*		€
CR		378,00
NS	c/doccetta ottone · *with brass shower*	602,00
OP	c/doccetta ottone · *with brass shower*	499,00

9308

Monocomando vasca esterno senza duplex
External bath mixer without duplex shower

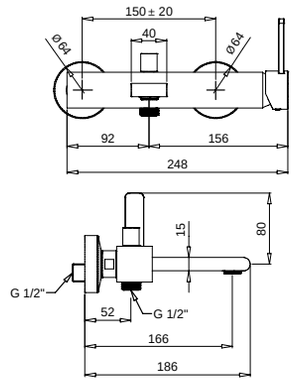

FINITURE/*FINISHING*		€
CR		313,00
NS		435,00
OP		348,00

9355

Monocomando bordo vasca 4 fori
Bath deck mixer 4 holes

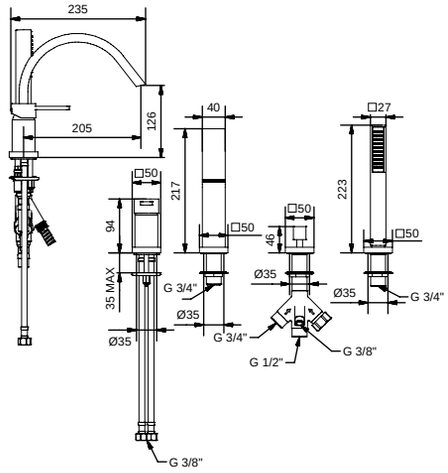

FINITURE/*FINISHING*		€
CR		478,00
NS	c/doccetta ottone · *with brass shower*	741,00
OP	c/doccetta ottone · *with brass shower*	611,00

9313

Monocomando lavabo scarico automatico 1"1/4 con flex inox
Single hole basin mixer pop-up 1"1/4 with flex

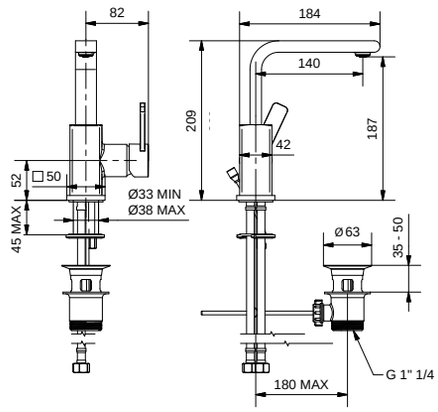

FINITURE/*FINISHING*		€
CR		282,00
NS		395,00
OP		316,00

9313S

Monocomando lavabo senza scarico con flex
Single hole basin mixer without pop-up with flex

FINITURE/*FINISHING*	€
CR	265,00
NS	371,00
OP	297,00

9313SC
Con scarico Clic-Clac · *With Clic-Clac press top waste*

CR	290,00
NS	406,00
OP	326,00

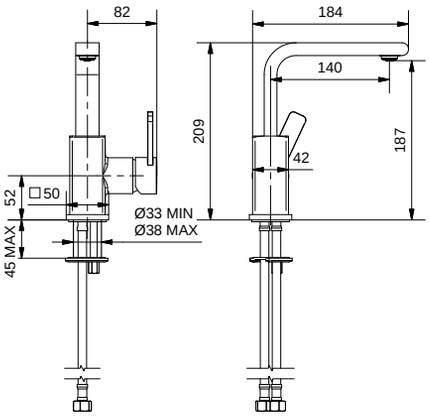

9317

Monocomando lavabo con prolunga
scarico automatico 1"1/4 con flex inox
Single hole basin mixer with extension pop-up 1"1/4 with flex

FINITURE/*FINISHING*	€
CR	368,00
NS	515,00
OP	412,00

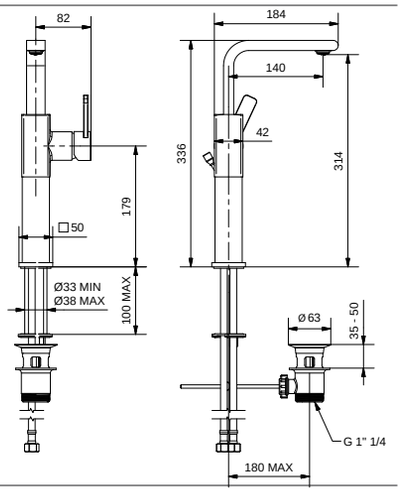

9317S

Monocomando lavabo con prolunga
senza scarico con flex
Single hole basin mixer with extension without pop-up with flex

FINITURE/*FINISHING*	€
CR	351,00
NS	491,00
OP	393,00

9317SC
Con scarico Clic-Clac · *With Clic-Clac press top waste*

CR	376,00
NS	526,00
OP	422,00

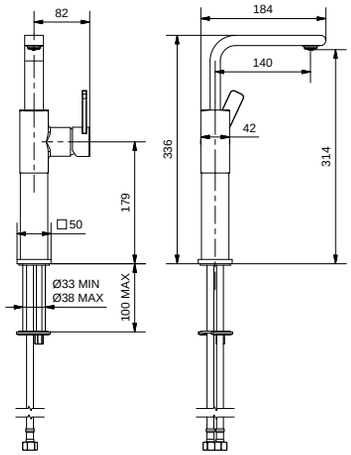

9345

Monocomando a parete canna da 15,5 cm
Wall mixer with spout 15,5 cm

FINITURE/*FINISHING*	€
CR	211,00
NS	295,00
OP	236,00

9345SC
Con scarico Clic-Clac · *With Clic-Clac press top waste*

CR	236,00
NS	330,00
OP	265,00

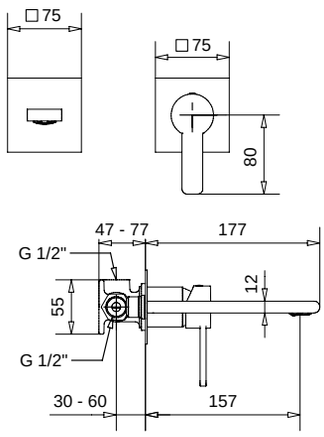

9346

Monocomando a parete canna da 21 cm
Wall mixer with spout 21 cm

FINITURE/*FINISHING*	€
CR	225,00
NS	315,00
OP	252,00

9346SC

Con scarico Clic-Clac · *With Clic-Clac press top waste*

CR	250,00
NS	350,00
OP	281,00

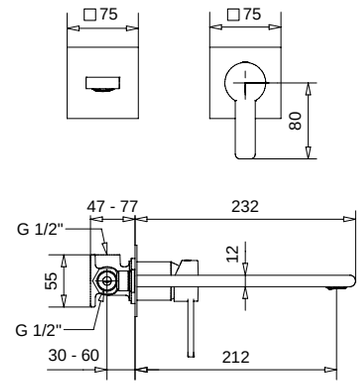

9343

Monocomando a parete con canna 15,5 cm
con piastra unica
Wall mixer with spout 15,5 cm with single plate

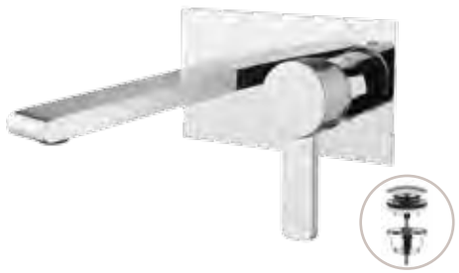

FINITURE/*FINISHING*	€
CR	262,00
NS	367,00
OP	293,00

9343SC

Con scarico Clic-Clac · *With Clic-Clac press top waste*

CR	287,00
NS	402,00
OP	322,00

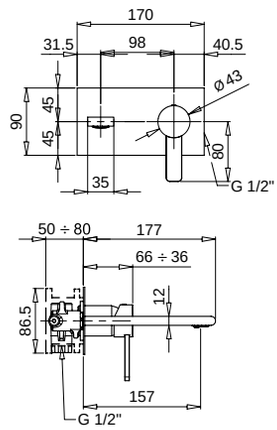

9347

Monocomando a parete con canna 21 cm
con piastra unica
Wall mixer with spout 21 cm with single plate

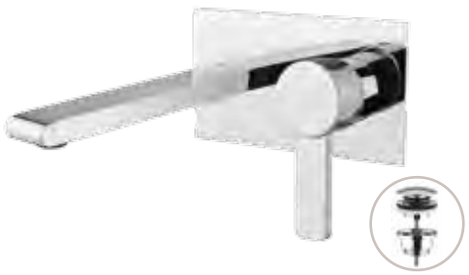

FINITURE/*FINISHING*	€
CR	276,00
NS	387,00
OP	309,00

9347SC

Con scarico Clic-Clac · *With Clic-Clac press top waste*

CR	301,00
NS	422,00
OP	338,00

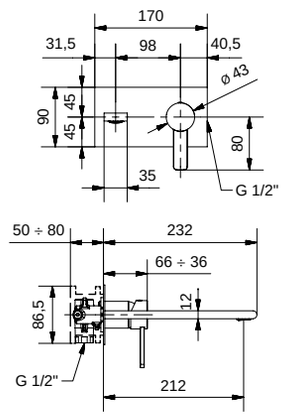

9323

Monocomando bidet scarico automatico 1"1/4
con flex inox
Single hole bidet mixer pop-up 1" 1/4 with flex

FINITURE/*FINISHING*	€
CR	262,00
NS	366,00
OP	293,00

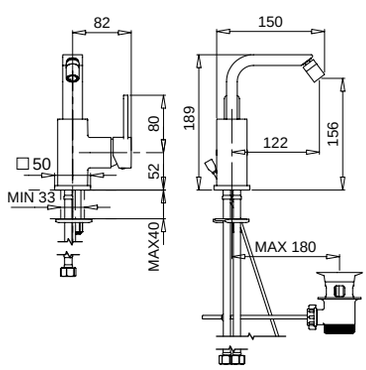

9330

Monocomando doccia incasso
Built-in shower mixer

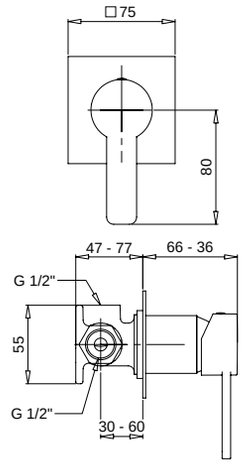

FINITURE/*FINISHING*	€
CR	89,00
NS	124,00
OP	100,00

9372

Monocomando incasso con deviatore automatico a 2 uscite
Built-in mixer 2 ways with automatic diverter

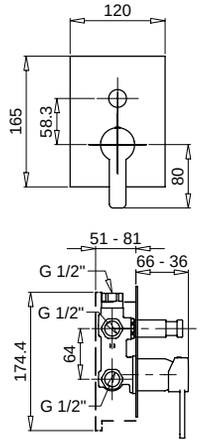

FINITURE/*FINISHING*	€
CR	192,00
NS	269,00
OP	215,00

9331
9332

9331
Monocomando incasso con deviatore a 3 uscite
Built-in mixer with 3 ways diverter

FINITURE/*FINISHING*	€
CR	250,00
NS	350,00
OP	280,00

9332
Monocomando incasso con deviatore a 4 uscite
Built-in mixer with 4 ways diverter

CR	260,00
NS	364,00
OP	291,00

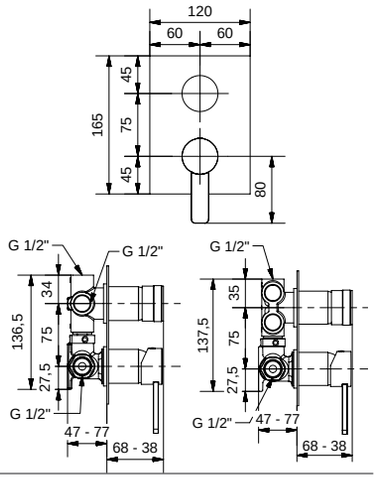

9338

Monocomando doccia esterno senza duplex
External shower mixer without duplex

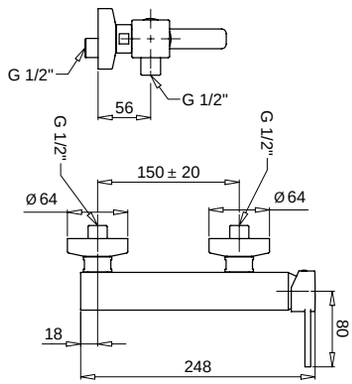

FINITURE/*FINISHING*	€
CR	236,00
NS	331,00
OP	265,00

9336

Monocomando doccia esterno con attacco da 3/4" per asta fissa
External shower mixer connection 3/4"

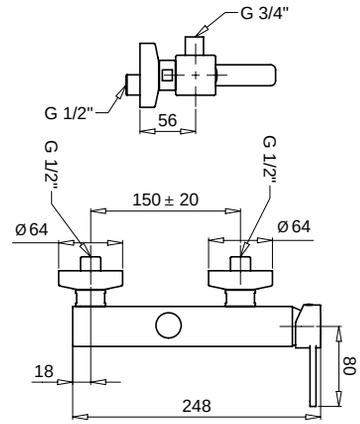

FINITURE/*FINISHING*	€
CR	239,00
NS	334,00
OP	268,00

9336C

Monocomando doccia esterno con attacco da 3/4" completo di colonna con kit duplex, deviatore e doccione
External shower mixer 3/4" attack complete of rigid riser with duplex, diverter and big shower

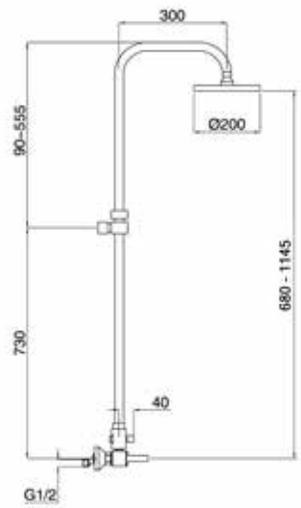

FINITURE/*FINISHING*	€
CR	841,00

19858

Kit prolunga "Stone" e "Inside"
"Stone" and "Inside" extension kit

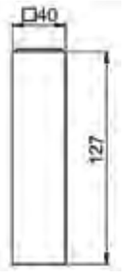

FINITURE/*FINISHING*	€
CR	95,00
NS	133,00
OP	106,00

19261

Saliscendi completo tipo quadro, doccetta quadra
Sliding rail square type, square handshower

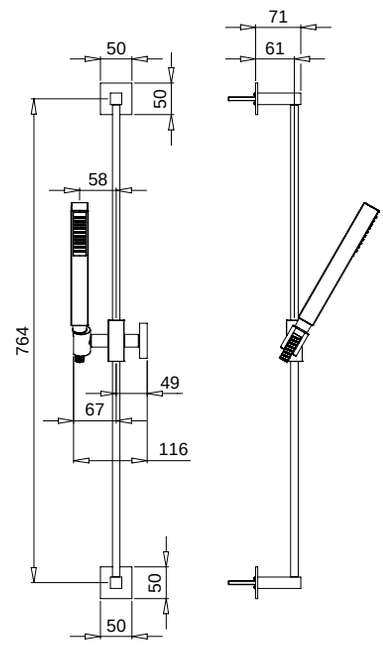

FINITURE/*FINISHING*		€
CR		316,00
NS	c/doccetta ottone · *with brass shower*	516,00

19708

Kit duplex quadro
Duplex kit square style

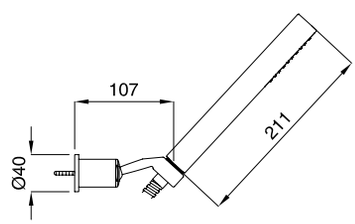

FINITURE/*FINISHING*		€
CR		65,00
NS	c/doccetta ottone · *with brass shower*	167,00
OP	c/doccetta ottone · *with brass shower*	151,00

39119

Braccio doccia con soffione tipo quadro in ABS
Square shower arm with shower in ABS

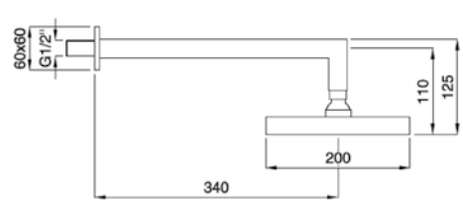

FINITURE/*FINISHING*	€
CR	376,00

9352

Monocomando a parete termostatico canna da 15,5 cm con piastra unica
Thermostatic wall mixer with spout 15,5 cm with single plate

FINITURE/*FINISHING*	€
CR	387,00
NS	542,00
OP	433,00

9352SC

Con scarico Clic-Clac · *With Clic-Clac press top waste*

CR	412,00
NS	577,00
OP	462,00

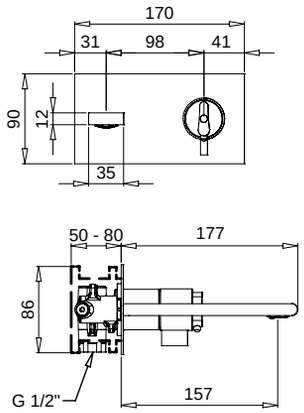

9377

Monocomando doccia incasso termostatico
Thermostatic built-in shower mixer

FINITURE/*FINISHING*	€
CR	236,00
NS	330,00
OP	264,00

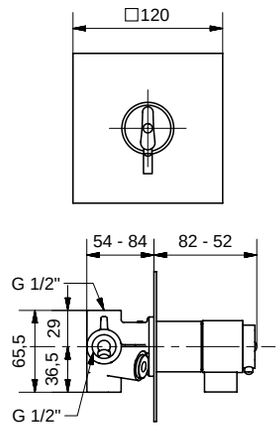

9378

Monocomando incasso termostatico 2 uscite con deviatore
Thermostatic built-in mixer 2 ways with diverter

FINITURE/*FINISHING*	€
CR	326,00
NS	456,00
OP	365,00

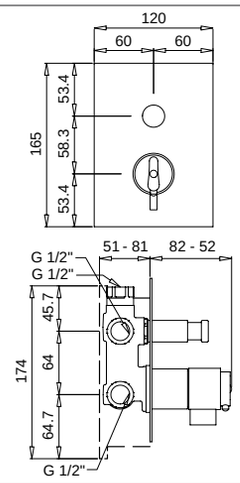

9353
9354

9353

Monocomando incasso termostatico con deviatore a 3 uscite
Thermostatic built-in mixer with 3 ways diverter

FINITURE/*FINISHING*	€
CR	333,00
NS	466,00
OP	373,00

9354

Monocomando incasso termostatico con deviatore a 4 uscite
Thermostatic built-in mixer with 4 ways diverter

CR	343,00
NS	480,00
OP	384,00

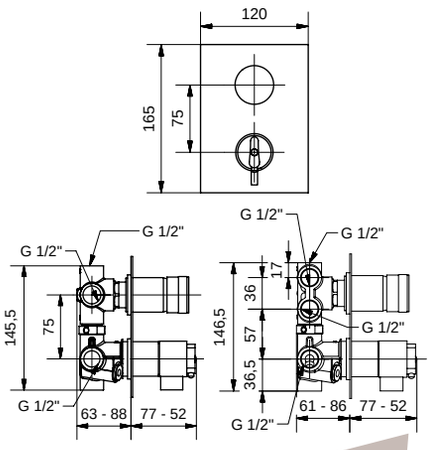

9345E

Parti esterne monocomando a parete con canna 15,5 cm
External part of wall mixer with spout 15,5 cm

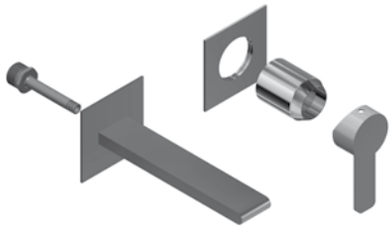

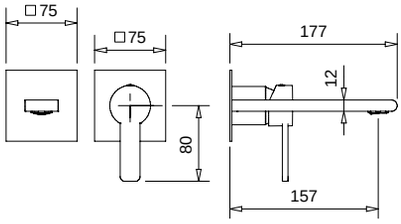

FINITURE/*FINISHING*	€
CR	175,00
NS	259,00
OP	200,00

Blocco interno art. 19891
Built-in art. 19891

9346E

Parti esterne monocomando a parete con canna 21 cm
External part of wall mixer with spout 21 cm

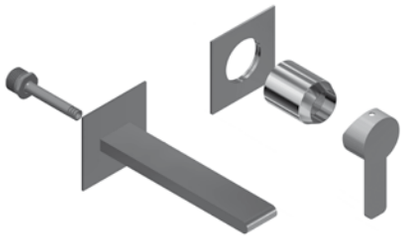

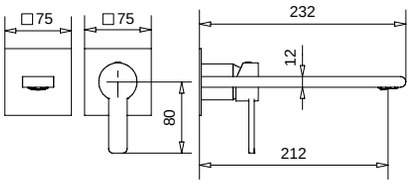

FINITURE/*FINISHING*	€
CR	189,00
NS	279,00
OP	216,00

Blocco interno art. 19891
Built-in art. 19891

9343E

Parti esterne monocomando a parete con canna 15,5 cm con piastra unica
External part of wall mixer with spout 15,5 cm with single plate

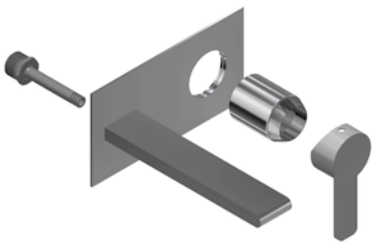

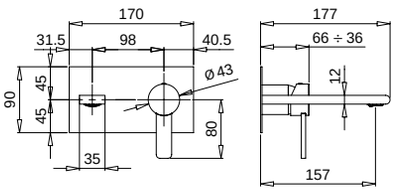

FINITURE/*FINISHING*	€
CR	182,00
NS	287,00
OP	213,00

Blocco interno art. 19902
Built-in art. 19902

9347E

Parti esterne monocomando a parete con canna 21 cm con piastra unica
External part of wall mixer with spout 21 cm with single plate

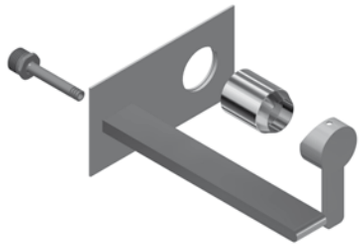

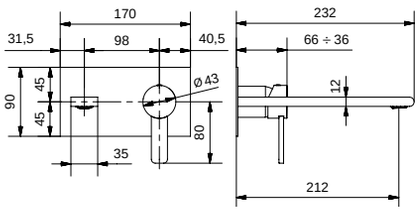

FINITURE/*FINISHING*	€
CR	196,00
NS	307,00
OP	229,00

Blocco interno art. 19902
Built-in art. 19902

9330E

Parti esterne monocomando doccia incasso
External part of built-in shower mixer

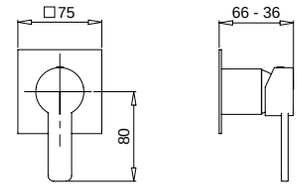

FINITURE/*FINISHING*	€
CR	53,00
NS	88,00
OP	64,00

Blocco interno art. 19891
Built-in art. 19891

9372E

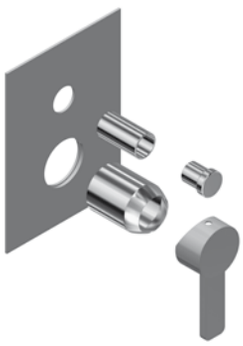

Parti esterne monocomando incasso con deviatore a 4 vie
External part of built-in mixer with 4 ways diverter

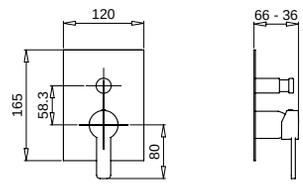

FINITURE/*FINISHING*	€
CR	90,00
NS	167,00
OP	113,00

Blocco interno art. 19898
Built-in art. 19898

9331E

Parti esterne monocomando incasso con deviatore a 3 vie
External part of built-in mixer with 3 ways diverter

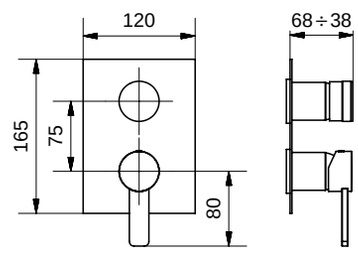

FINITURE/*FINISHING*	€
CR	121,00
NS	224,00
OP	151,00

Blocco interno art. 19893
Built-in art. 19893

9332E

Parti esterne monocomando incasso con deviatore a 4 vie
External part of built-in mixer with 4 ways diverter

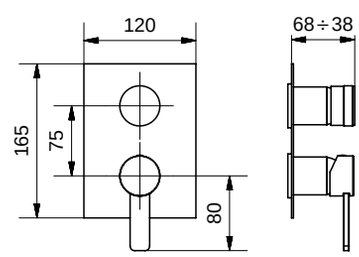

FINITURE/*FINISHING*	€
CR	121,00
NS	224,00
OP	151,00

Blocco interno art. 19894
Built-in art. 19894

MINIMALISTA QUADRO

bugnatese

9202

Monocomando vasca esterno con duplex
External bath mixer with duplex shower

FINITURE/*FINISHING*		€
CR		508,00
NS	c/doccetta ottone · *with brass shower*	784,00
OP	c/doccetta ottone · *with brass shower*	641,00

19163
Doccetta ottone
Brass handshower

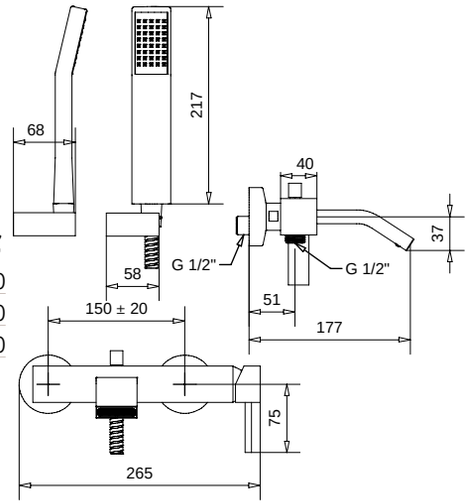

9208

Monocomando vasca esterno senza duplex
External bath mixer without duplex shower

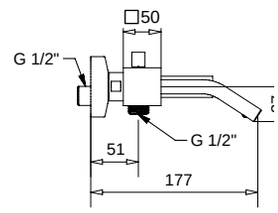

FINITURE/*FINISHING*		€
CR		400,00
NS		552,00
OP		440,00

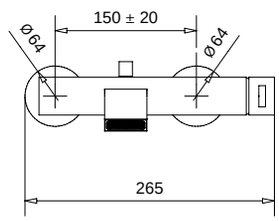

9255

Monocomando bordo vasca 4 fori
4 holes bath deck mixer

FINITURE/*FINISHING*		€
CR		537,00
NS	c/doccetta ottone · *with brass shower*	824,00
OP	c/doccetta ottone · *with brass shower*	674,00

19163
Doccetta ottone
Brass handshower

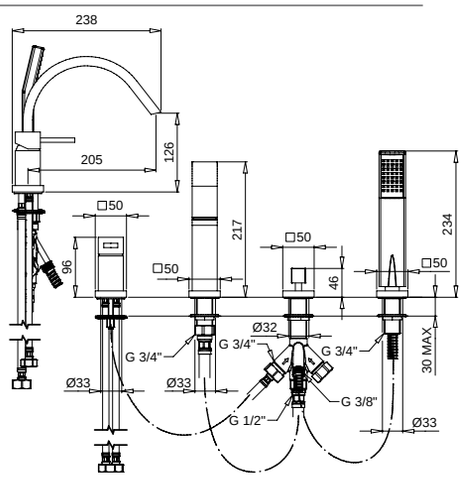

9255Q

Monocomando bordo vasca 4 fori
4 holes bath deck mixer

FINITURE/*FINISHING*		€
CR		547,00
NS	c/doccetta ottone · *with brass shower*	834,00
OP	c/doccetta ottone · *with brass shower*	684,00

19163
Doccetta ottone
Brass handshower

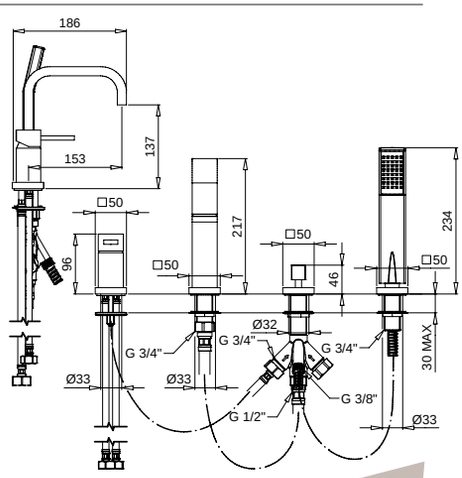

9260

Piantana a pavimento per riempimento vasca
Floor pillar for stuffing bath

FINITURE/*FINISHING*		€
CR		1.000,00
NS	c/doccetta ottone · *with brass shower*	1.473,00
OP	c/doccetta ottone · *with brass shower*	1.193,00

19163
Doccetta ottone
Brass handshower

19896
Parte incasso per piantana a pavimento riempimento vasca
Internal part for floor pillar for stuffing bath

GR	145,00

9260E
Parte esterna per piantana a pavimento riempimento vasca
External part for floor pillar for stuffing bath

CR	856,00
NS	1.329,00
OP	1.049,00

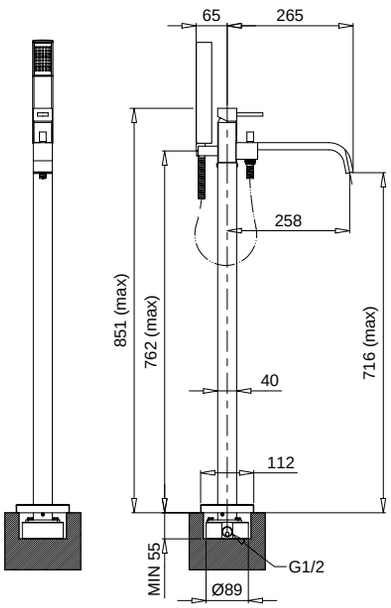

9213

Monocomando lavabo scarico automatico 1"1/4 con flex inox
Single hole basin mixer pop-up 1"1/4 with flex

9212
Con tubetti rame · *With copper tubes*

FINITURE/*FINISHING*	€
CR	295,00
NS	413,00
OP	330,00

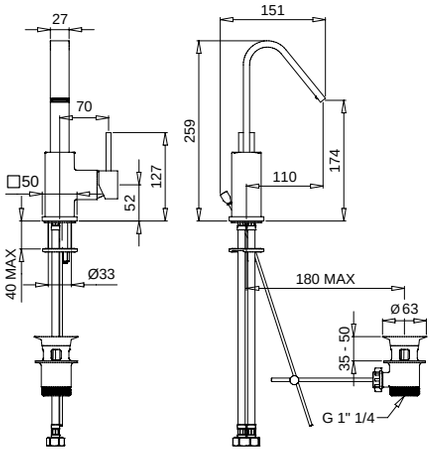

9213S

Monocomando lavabo senza scarico con flex
Single hole basin mixer without pop-up with flex

FINITURE/*FINISHING*	€
CR	278,00
NS	389,00
OP	311,00

9213SC
Con scarico Clic-Clac · *With Clic-Clac press top waste*

CR	303,00
NS	424,00
OP	340,00

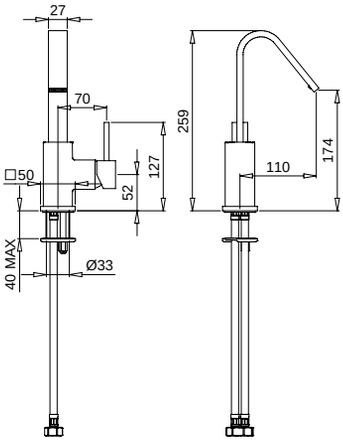

9213Q

Monocomando lavabo scarico automatico 1"1/4 con flex inox
Single hole basin mixer pop-up 1"1/4 with flex

9212Q
Con tubetti rame · *With copper tubes*

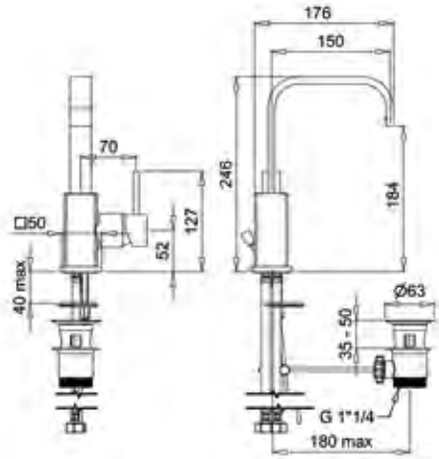

FINITURE/*FINISHING*

CR	300
NS	418
OP	335

9217S

Monocomando lavabo con prolunga senza scarico con flex
Single hole basin mixer with extension without pop-up with flex

FINITURE/*FINISHING* €

CR	368,00
NS	515,00
OP	412,00

9217SC
Con scarico Clic-Clac · *With Clic-Clac press top waste*

CR	393,00
NS	550,00
OP	441,00

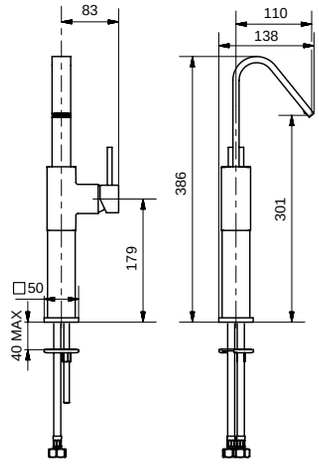

9243

Monocomando a parete canna da 10 cm con piastra unica
Wall mixer with spout 10 cm with single plate

FINITURE/*FINISHING* €

CR	274,00
NS	383,00
OP	307,00

9243SC
Con scarico Clic-Clac · *With Clic-Clac press top waste*

CR	299,00
NS	418,00
OP	336,00

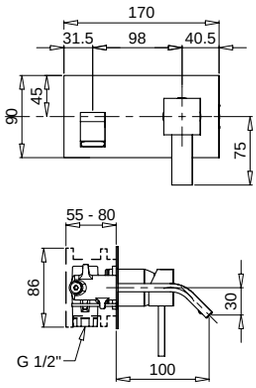

9243Q

Monocomando a parete canna da 17 cm con piastra unica
Wall mixer with spout 17 cm with single plate

FINITURE/*FINISHING* €

CR	284,00
NS	393,00
OP	317,00

9243QSC
Con scarico Clic-Clac · *With Clic-Clac press top waste*

CR	309,00
NS	428,00
OP	346,00

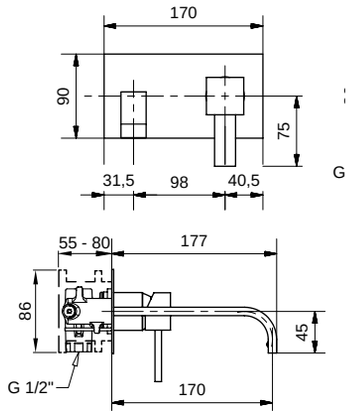

9247Q

Monocomando a parete canna da 20 cm
con piastra unica
Wall mixer with spout 20 cm with single plate

FINITURE/*FINISHING*	€
CR	289,00
NS	398,00
OP	322,00

9247QSC
Con scarico Clic-Clac · *With Clic-Clac press top waste*

CR	314,00
NS	433,00
OP	351,00

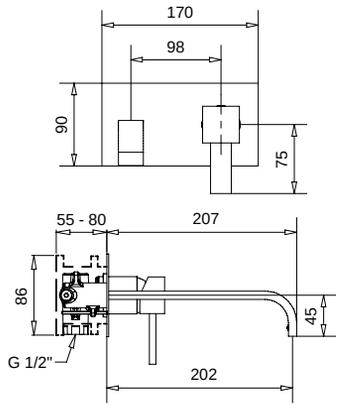

9223

Monocomando bidet scarico automatico
1"1/4 con flex inox
Single hole bidet mixer pop-up 1"1/4 with flex

9222
Con tubetti rame · *With copper tubes*

FINITURE/*FINISHING*	€
CR	286,00
NS	400,00
OP	320,00

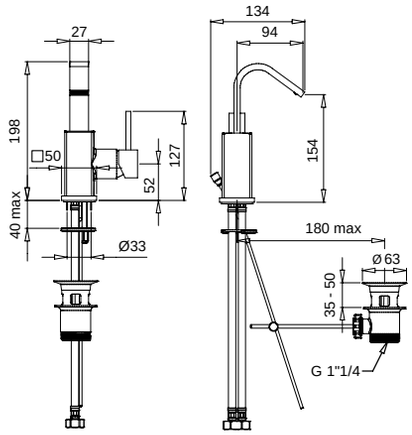

9223Q

Monocomando bidet scarico automatico
1"1/4 con flex inox
Single hole bidet mixer pop-up 1"1/4 with flex

9222Q
Con tubetti rame · *With copper tubes*

FINITURE/*FINISHING*	€
CR	291,00
NS	405,00
OP	325,00

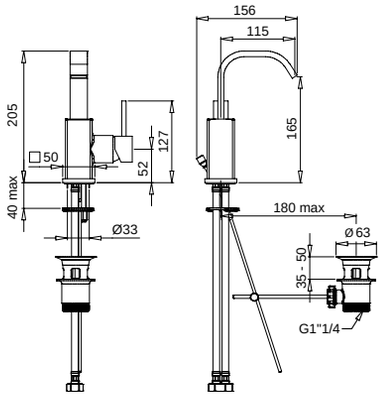

19858

Kit prolunga "Inside" e "Stone"
"Inside" and "Stone" extension kit

FINITURE/*FINISHING*	€
CR	95,00
NS	133,00
OP	106,00

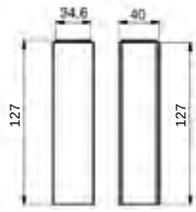

9230

Monocomando doccia incasso
Built-in shower mixer

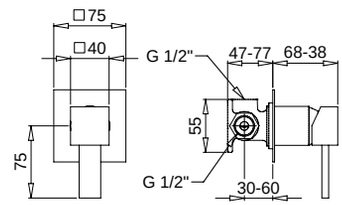

FINITURE/*FINISHING*	€
CR	125,00
NS	175,00
OP	140,00

9272

Monocomando incasso con deviatore a 2 uscite
Built-in mixer 2 ways with diverter

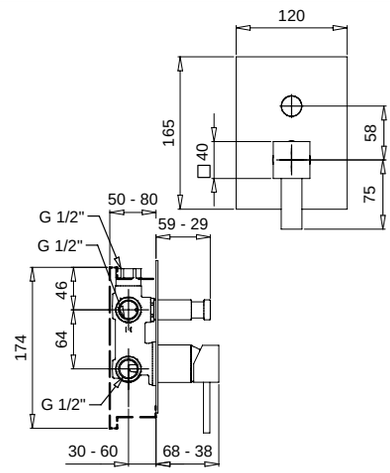

FINITURE/*FINISHING*	€
CR	233,00
NS	326,00
OP	261,00

9231
9232

9231
Monocomando incasso con deviatore a 3 uscite
Built-in mixer with 3 ways diverter

FINITURE/*FINISHING*	€
CR	304,00
NS	425,00
OP	341,00

9232
Monocomando incasso con deviatore a 4 uscite
Built-in mixer with 4 ways diverter

CR	316,00
NS	442,00
OP	354,00

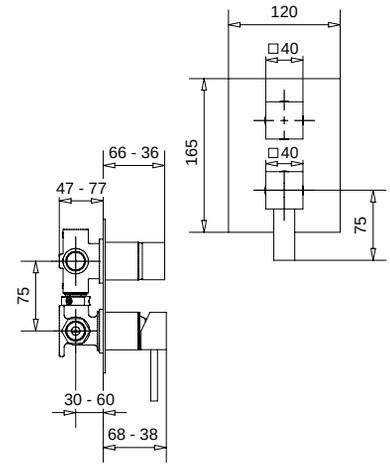

9238

Monocomando doccia esterno senza duplex
External shower mixer without duplex

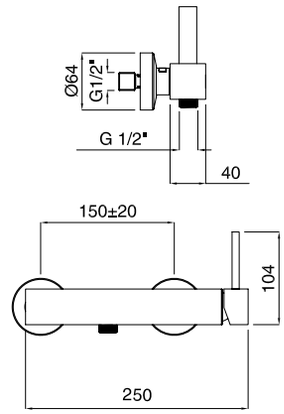

FINITURE/*FINISHING*	€
CR	280,00
NS	392,00
OP	313,00

9236

Monocomando doccia esterno con attacco
da 3/4" per asta fissa
External shower mixer connection 3/4"

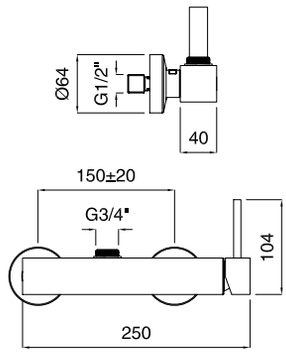

FINITURE/*FINISHING*	€
CR	283,00
NS	395,00
OP	316,00

9236C

Monocomando doccia esterno con attacco
da 3/4" completo di colonna con kit duplex,
deviatore e doccione
External shower mixer 3/4" attack complete
of rigid riser with duplex, diverter and big shower

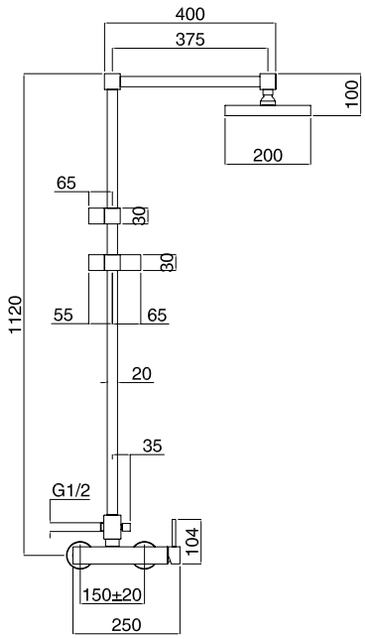

FINITURE/*FINISHING*	€
CR	1.299,00

19709

Kit duplex piatto
Duplex kit flat type

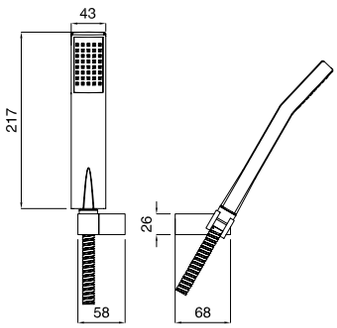

FINITURE/*FINISHING*		€
CR		109,00
NS	con doccetta 19163 · *with handshower 19163*	233,00
OP	con doccetta 19163 · *with handshower 19163*	202,00

19258

Saliscendi completo tipo piatto, doccetta piatta
Sliding rail flat type, flat handshower

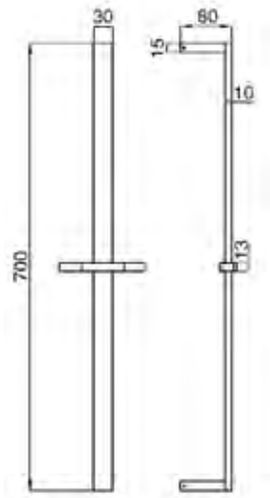

FINITURE/*FINISHING*	€
CR	160,00

Sovrapprezzo per leva Kristal
Price to add for Kristal lever

Cadauno / *Each*
€ 15,00

9213K

Monocomando lavabo scarico automatico
1"1/4 con flex inox con leva Kristal
Single hole basin mixer pop-up 1"1/4
with flex inox Kristal handle

FINITURE/*FINISHING*	€
CR	310,00
NS	428,00
OP	345,00

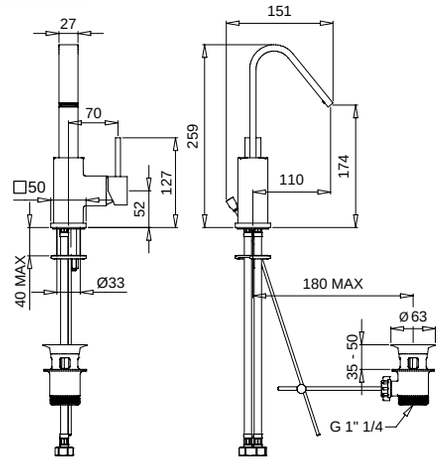

9223K

Monocomando bidet scarico automatico
1"1/4 con flex inox con leva Kristal
Single hole bidet mixer pop-up 1"1/4
with flex inox Kristal handle

FINITURE/*FINISHING*	€
CR	301,00
NS	415,00
OP	335,00

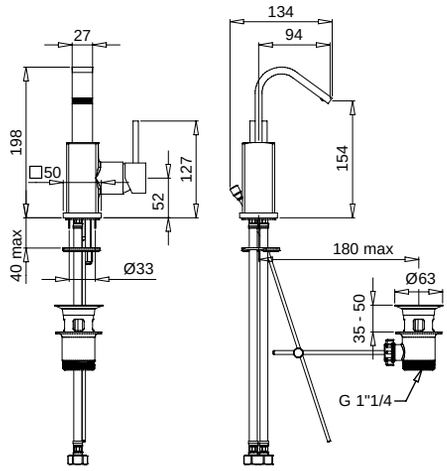

9230K

Monocomando doccia incasso
con leva Kristal
Built-in shower mixer
with Kristal handle

FINITURE/*FINISHING*	€
CR	140,00
NS	190,00
OP	155,00

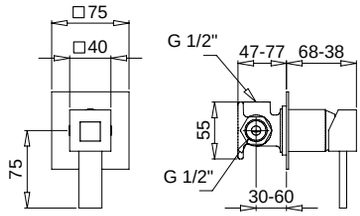

9272K

Monocomando incasso con deviatore a 2 uscite
con leva Kristal
Built-in mixer 2 ways with diverter
with Kristal handle

FINITURE/*FINISHING*	€
CR	248,00
NS	341,00
OP	276,00

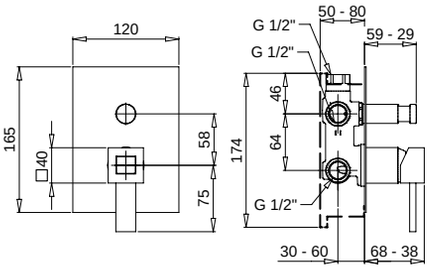

9243E

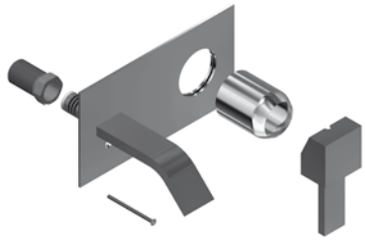

Parti esterne monocomando a parete con canna 10 cm con piastra unica
External part of wall mixer with spout 10 cm with single plate

FINITURE/*FINISHING*	€
CR	194,00
NS	303,00
OP	227,00

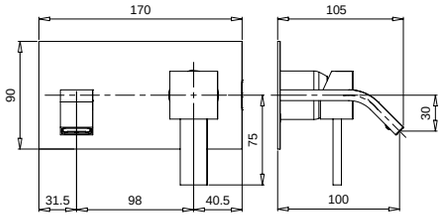

Blocco interno art. 19902
Built-in art. 19902

9243QE

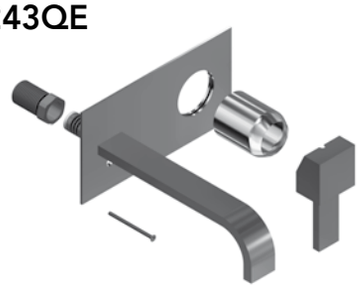

Parti esterne monocomando a parete con canna 17 cm con piastra unica
External part of wall mixer with spout 17 cm with single plate

FINITURE/*FINISHING*	€
CR	204,00
NS	313,00
OP	237,00

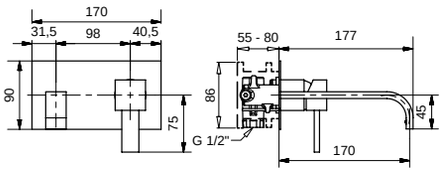

Blocco interno art. 19902
Built-in art. 19902

9247QE

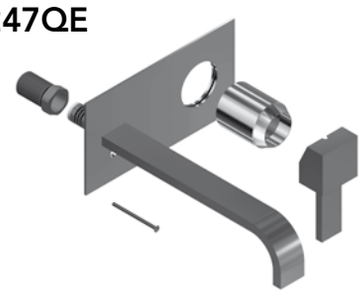

Parti esterne monocomando a parete con canna 20 cm
External part of wall mixer with spout 20 cm

FINITURE/*FINISHING*	€
CR	209,00
NS	318,00
OP	248,00

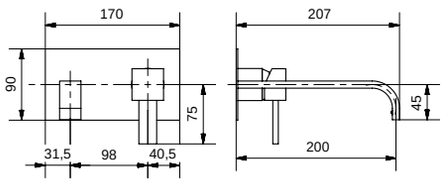

Blocco interno art. 19902
Built-in art. 19902

9230E

Parti esterne monocomando doccia incasso
External part of built-in shower mixer

FINITURE/*FINISHING*	€
CR	89,00
NS	139,00
OP	104,00

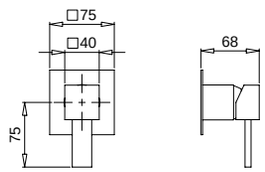

Blocco interno art. 19891
Built-in art. 19891

9272E

Parti esterne monocomando incasso con deviatore a 2 vie
External part of built-in mixer 2 ways with diverter

FINITURE/*FINISHING*	€
CR	131,00
NS	224,00
OP	159,00

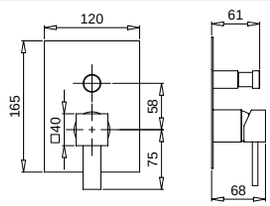

Blocco interno art. 19898
Built-in art. 19898

9231E

Parti esterne monocomando incasso con deviatore a 3 uscite
External part of built-in mixer with 3 ways diverter

FINITURE/*FINISHING*	€
CR	175,00
NS	296,00
OP	212,00

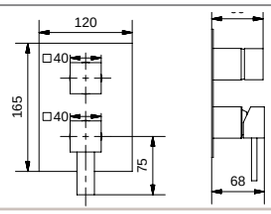

Blocco interno art. 19893
Built-in art. 19893

22800

Porta sapone quadro con ceramica bianca
Soap holder square type with white ceramic

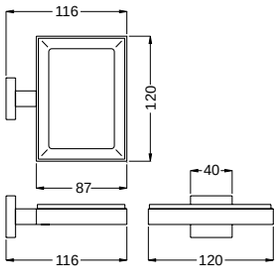

FINITURE/*FINISHING*	€
CR	144,00

22801

Porta sapone d'appoggio quadro
con ceramica bianca
Standing soap holder square type with white ceramic

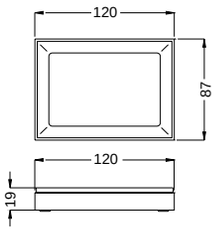

FINITURE/*FINISHING*	€
CR	99,00

22804

Dispenser a muro tipo quadro
Dispenser holder square type

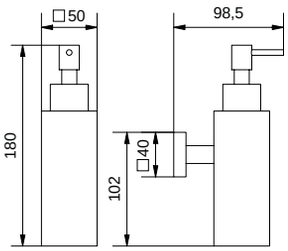

FINITURE/*FINISHING*	€
CR	146,00

22805

Dispenser d'appoggio tipo quadro
Standing dispenser older square type

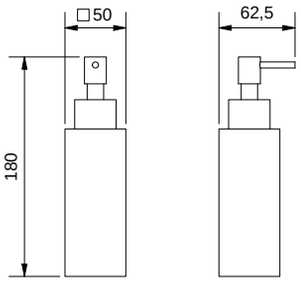

FINITURE/*FINISHING*	€
CR	118,00

22802

Porta bicchiere tipo quadro
Glass holder square type

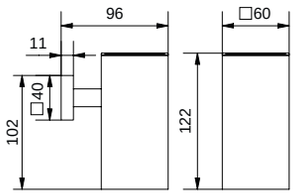

FINITURE/*FINISHING*	€
CR	103,00

22803

Porta bicchiere d'appoggio
tipo quadro
Standing glass holder square type

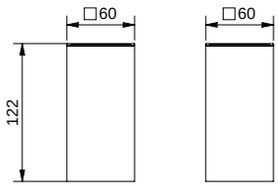

FINITURE/*FINISHING*	€
CR	118,00

22815

Porta accappatoio
Bath-wrap holder

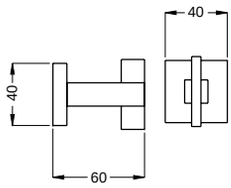

FINITURE/*FINISHING*	€
CR	63,00

22820

Porta rotolo tipo quadro
Toilet rool holder square type

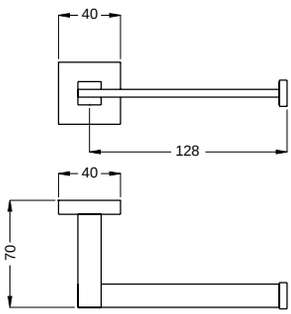

FINITURE/*FINISHING*	€
CR	78,00

22811

Porta asciugamano per lavabo
Towel rail for basin

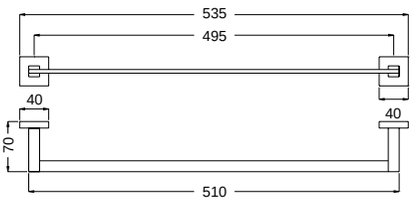

FINITURE/*FINISHING*	€
CR	140,00

22810

Porta asciugamano per bidet
Towel rail for bidet

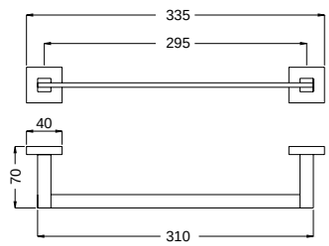

FINITURE/*FINISHING*	€
CR	131,00

22825

Porta scopino a muro con ceramica bianca
Toilet brush holder for wall with white ceramic

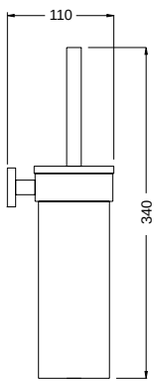

FINITURE/*FINISHING*	€
CR	187,00

22826

Porta scopino d'appoggio con ceramica bianca
Standing toilet brush holder with white ceramic

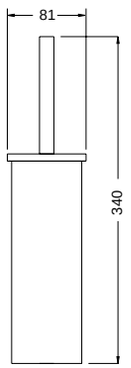

FINITURE/*FINISHING*	€
CR	251,00

22830

Mensola vetro trasparente
Shelf with transparent glass

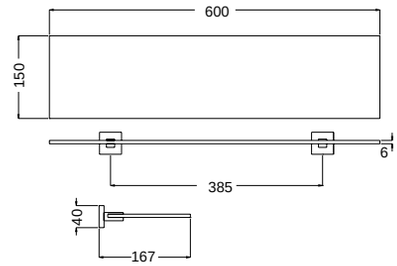

FINITURE/*FINISHING*	€
CR	183,00

Planet

MINIMALISTA QUADRO

2402

Monocomando vasca esterno con duplex
External bath mixer with duplex shower

FINITURE/*FINISHING*		€
CR		313,00
OP	c/doccetta ottone · *with brass shower*	378,00

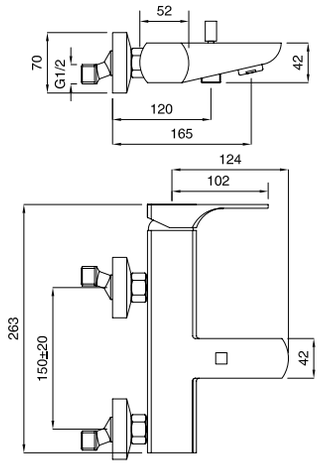

2408

Monocomando vasca esterno senza duplex
External bath mixer without duplex shower

FINITURE/*FINISHING*	€
CR	255,00
OP	285,00

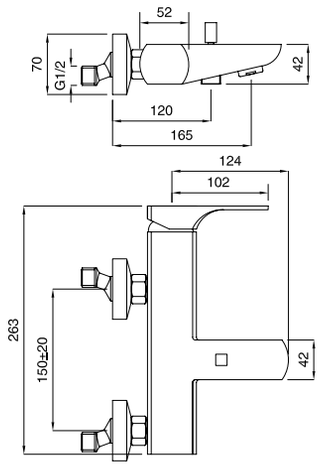

2413

Monocomando lavabo scarico automatico
1"1/4 con flex inox
Single hole basin mixer pop-up 1"1/4 with flex

2412
Con tubetti rame · *With copper tubes*

FINITURE/*FINISHING*	€
CR	155,00
OP	174,00

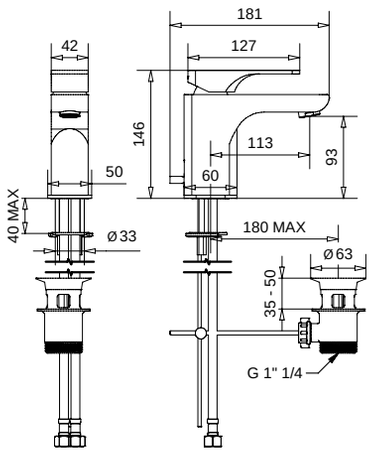

2417S

Monocomando lavabo modello alto
senza scarico con flex
Single hole basin mixer high model without pop-up with flex

FINITURE/*FINISHING*	€
CR	272,00
OP	305,00

2417SC
Con scarico Clic-Clac · *With Clic-Clac press top waste*

CR	297,00
OP	333,00

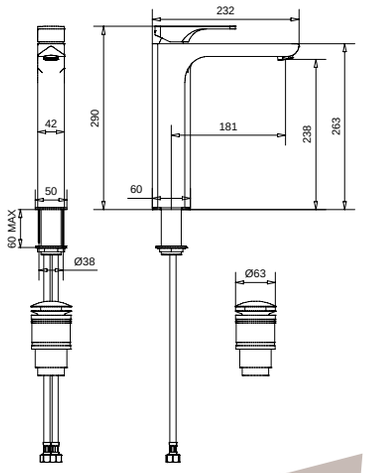

2447

Monocomando a parete canna da 19 cm
con piastra unica
Wall mixer with spout 19 cm with single plate

FINITURE/*FINISHING*	€
CR	271,00
OP	303,00

2447SC
Con scarico Clic-Clac · *With Clic-Clac press top waste*

CR	296,00
OP	332,00

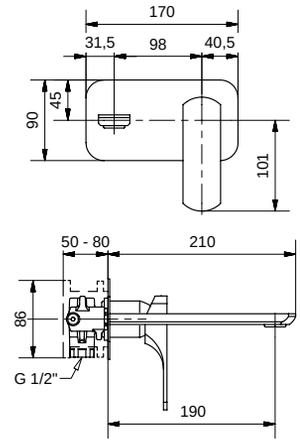

2446

Monocomando a parete con canna 19 cm
Wall mixer with spout 19 cm

FINITURE/*FINISHING*	€
CR	200,00
OP	224,00

2446SC
Con scarico Clic-Clac · *With Clic-Clac press top waste*

CR	225,00
OP	253,00

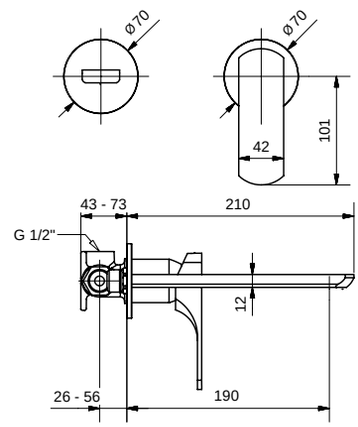

2513

Monocomando lavabo e bidet a cascata scarico automatico 1"1/4 con flex inox
Cascade single hole basin mixer pop-up 1"1/4 with flex

FINITURE/*FINISHING*	€
CR	367,00

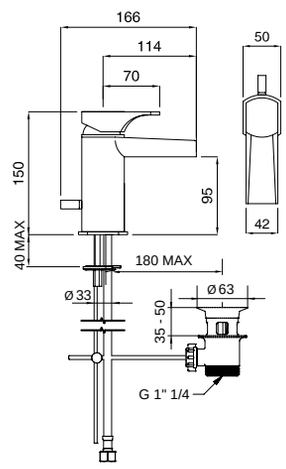

2423

Monocomando bidet scarico automatico 1"1/4
con flex inox
Single hole bidet mixer pop-up 1" 1/4 with flex

2422
Con tubetti rame · *With copper tubes*

FINITURE/*FINISHING*	€
CR	149,00
OP	167,00

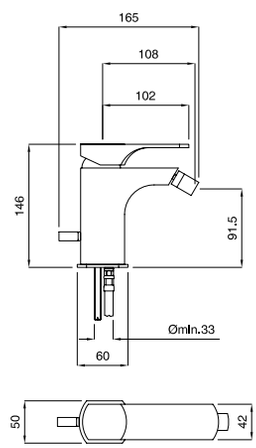

2430

Monocomando doccia incasso
Built-in shower mixer

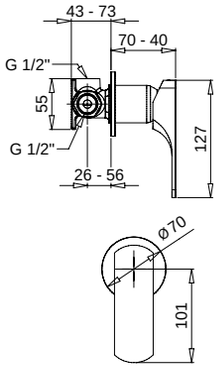

FINITURE/*FINISHING*	€
CR	77,00
OP	86,00

2472

Monocomando incasso con deviatore a 2 uscite
Built-in mixer 2 ways with diverter

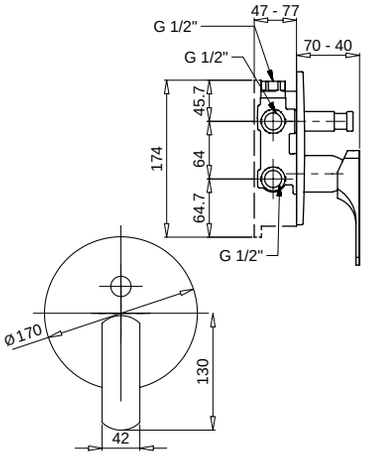

FINITURE/*FINISHING*	€
CR	177,00
OP	198,00

2431
2432

2431
Monocomando incasso con deviatore a 3 uscite
Built-in mixer with 3 ways diverter

FINITURE/*FINISHING*	€
CR	220,00
OP	246,00

2432
Monocomando incasso con deviatore a 4 uscite
Built-in mixer with 4 ways diverter

CR	231,00
OP	259,00

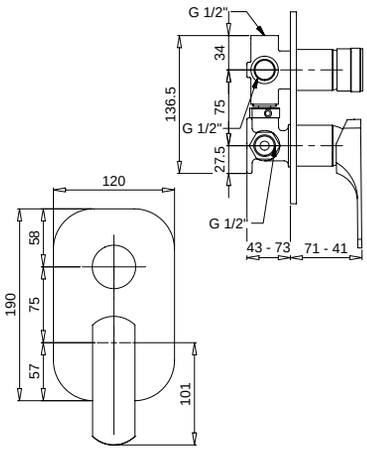

2438

Monocomando doccia esterno senza duplex
External shower mixer without duplex

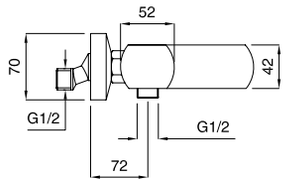

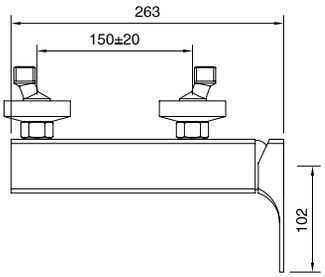

FINITURE/*FINISHING*	€
CR	268,00
OP	300,00

19765

Saliscendi piatto con doccetta tonda
Sliding rail flat type, round handshower

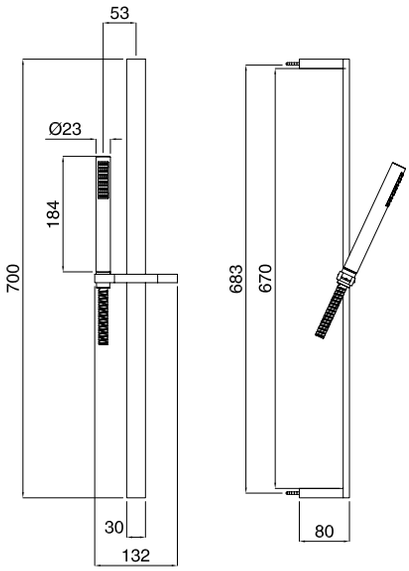

FINITURE/*FINISHING*		€
CR		157,00

19702

Kit duplex minimalista
Minimal duplex kit

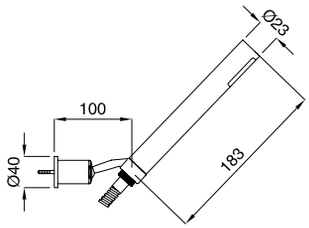

FINITURE/*FINISHING*		€
CR		59,00
OP	c/doccetta ottone · *with brass shower*	94,00

2447E

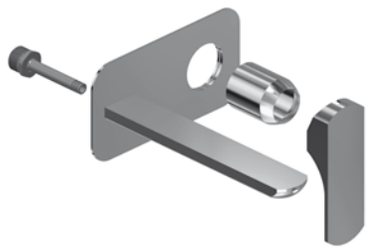

Parti esterne monocomando a parete con canna 19 cm con piastra unica
External part of wall mixer with spout 19 cm with single plate

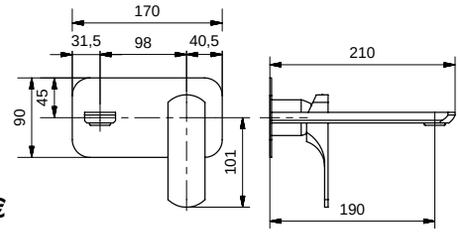

FINITURE/*FINISHING*	€
CR	191,00
OP	223,00

Blocco interno art. 19902
Built-in art. 19902

2446E

Parti esterne monocomando a parete con canna 19 cm
External part of wall mixer with spout 19 cm

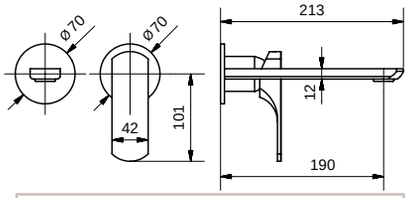

FINITURE/*FINISHING*	€
CR	164,00
OP	217,00

Blocco interno art. 19891
Built-in art. 19891

2430E

Parti esterne monocomando doccia incasso
External part of built-in shower mixer

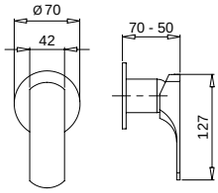

FINITURE/*FINISHING*	€
CR	41,00
OP	50,00

Blocco interno art. 19891
Built-in art. 19891

2472E

Parti esterne monocomando incasso con deviatore a 2 vie
External part of built-in mixer 2 ways with diverter

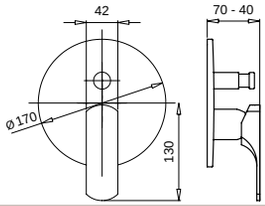

FINITURE/*FINISHING*	€
CR	75,00
OP	96,00

Blocco interno art. 19898
Built-in art. 198998

2431E

Parti esterne monocomando incasso con deviatore a 3 vie
External part of built-in mixer 3 ways with diverter

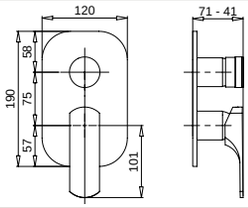

FINITURE/*FINISHING*	€
CR	91,00
OP	117,00

Blocco interno art. 19893
Built-in art. 19893

2432E

Parti esterne monocomando incasso con deviatore a 4 vie
External part of built-in mixer 4 ways with diverter

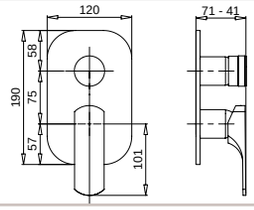

FINITURE/*FINISHING*	€
CR	91,00
OP	117,00

Blocco interno art. 19894
Built-in art. 19894

31801

Porta sapone d'appoggio con ceramica bianca opaca
Standing soap holder with white matt ceramic

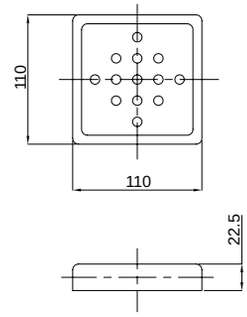

FINITURE/*FINISHING*	€
CR	53,00

31805

Dispenser d'appoggio con ceramica
bianca opaca
Soap dispenser with white matt ceramic

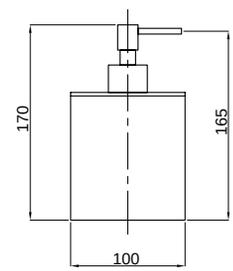

FINITURE/*FINISHING*	€
CR	89,00

31803

Porta bicchiere d'appoggio con ceramica
bianca opaca
Standing glass holder with white matt ceramic

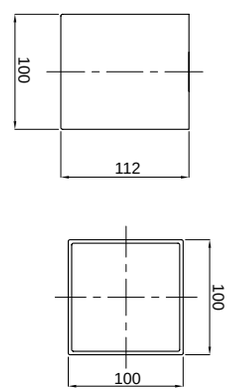

FINITURE/*FINISHING*	€
CR	53,00

31815

Porta accappatoio
Bath-wrap holder

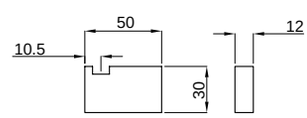

FINITURE/*FINISHING*	€
CR	85,00

31820

Porta rotolo
Toilet rool holder

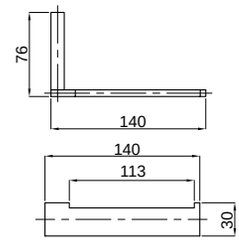

FINITURE/*FINISHING*	€
CR	129,00

31811

Porta asciugamano per lavabo
Towel rail for basin

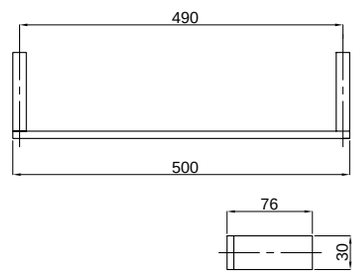

FINITURE/*FINISHING*	€
CR	212,00

31810

Porta asciugamano per bidet
Towel rail for bidet

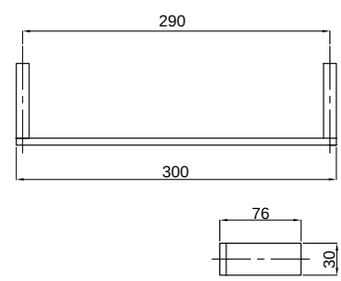

FINITURE/*FINISHING*	€
CR	183,00

31826

Porta scopino da appoggio
Standing toilet brush holder

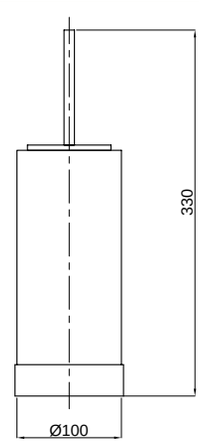

FINITURE/*FINISHING*	€
CR	125,00

Simple

MINIMALISTA TONDO

6602

Monocomando vasca esterno con duplex
External bath mixer with duplex shower

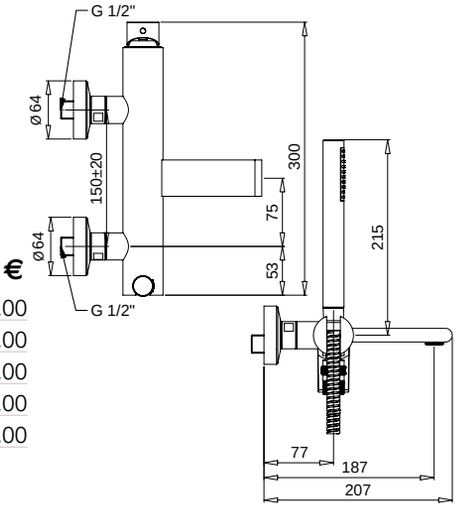

FINITURE/*FINISHING*		€
CR		310,00
NS	c/doccetta ottone · *with brass shower*	462,00
OP	c/doccetta ottone · *with brass shower*	375,00
CNL	c/doccetta ottone · *with brass shower*	462,00
GF	c/doccetta ottone · *with brass shower*	524,00

6655

Monocomando bordo vasca 4 fori
4 holes bath deck mixer

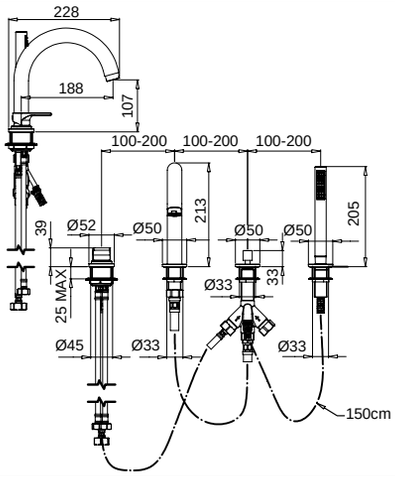

FINITURE/*FINISHING*		€
CR		299,00
NS	c/doccetta ottone · *with brass shower*	446,00
OP	c/doccetta ottone · *with brass shower*	362,00
CNL	c/doccetta ottone · *with brass shower*	446,00
GF	c/doccetta ottone · *with brass shower*	506,00

6613

Monocomando lavabo scarico automatico
1"1/4 con flex inox
Single hole basin mixer pop-up 1"1/4 with flex

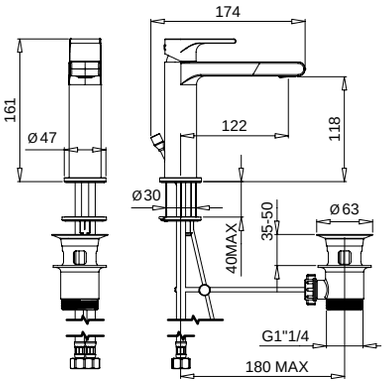

FINITURE/*FINISHING*	€
CR	122,00
NS	171,00
OP	137,00
CNL	171,00
GF	195,00

6613S

Monocomando lavabo senza scarico con flex
Single hole basin mixer without pop-up with flex

FINITURE/*FINISHING*	€
CR	105,00
NS	147,00
OP	118,00
CNL	147,00
GF	168,00

6613SC
Con scarico Clic-Clac · *With Clic-Clac press top waste*

CR	130,00
NS	182,00
OP	147,00
CNL	182,00
GF	209,00

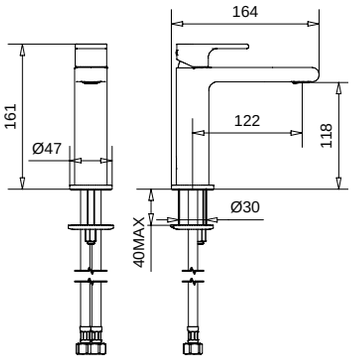

6697S

Monocomando lavabo modello alto senza scarico con flex
Single hole basin mixer high model without pop-up with flex

FINITURE/*FINISHING*	€
CR	218,00
NS	305,00
OP	244,00
CNL	305,00
GF	349,00

6697SC
Con scarico Clic-Clac · *With Clic-Clac press top waste*

CR	243,00
NS	340,00
OP	273,00
CNL	340,00
GF	390,00

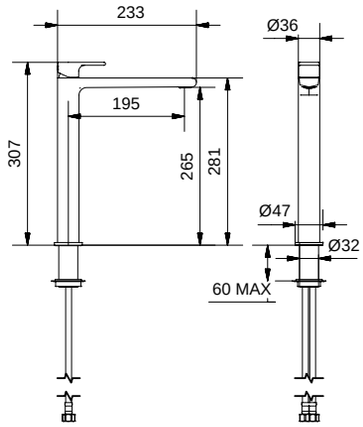

6618

Monocomando lavabo canna girevole scarico automatico 1"1/4 con flex inox
Single hole basin mixer swivel spout pop-up 1"1/4 with flex

FINITURE/*FINISHING*	€
CR	236,00
NS	330,00
OP	264,00
CNL	330,00
GF	377,00

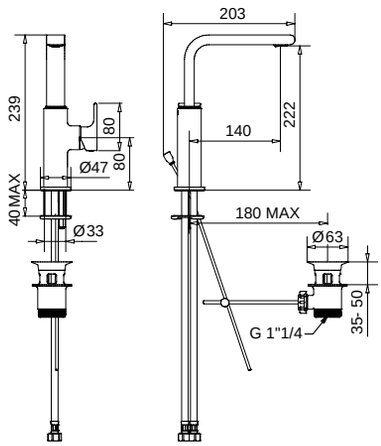

6668

Monocomando lavabo a pavimento senza scarico
Floor mounted single hole basin mixer without pop-up

FINITURE/*FINISHING*	€
CR	660,00
NS	924,00
OP	739,00
CNL	924,00
GF	1.056,00

19885
Parte incasso per lavabo a pavimento
Internal part for floor mounted single hole basin mixer

GR	97,00

6668E
Parte esterna per lavabo a pavimento
External part for floor mounted

CR	564,00
NS	828,00
OP	643,00
NIL	828,00
GF	958,00

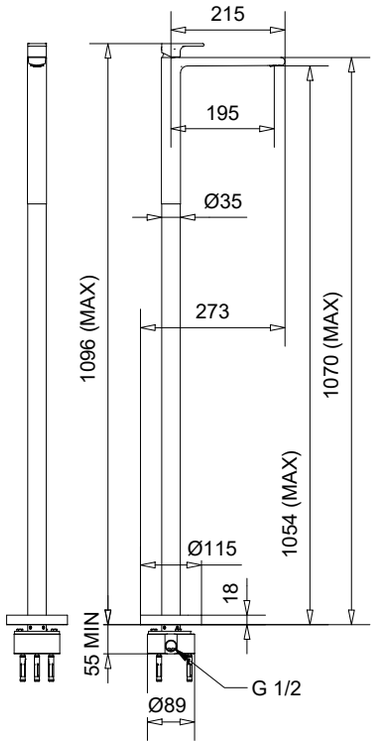

6643

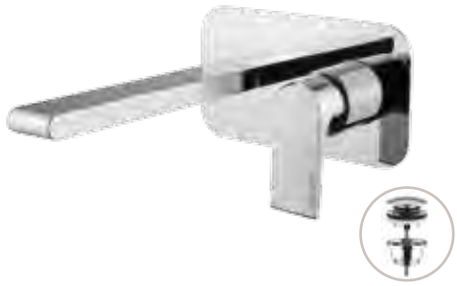

Monocomando a parete con canna da 15,5 cm con piastra unica
Wall mixer with spout 15,5 cm with single plate

FINITURE/*FINISHING*	€
CR	246,00
NS	344,00
OP	275,00
CNL	344,00
GF	394,00

6643SC
Con scarico Clic-Clac · *With Clic-Clac press top waste*

CR	271,00
NS	379,00
OP	304,00
CNL	379,00
GF	435,00

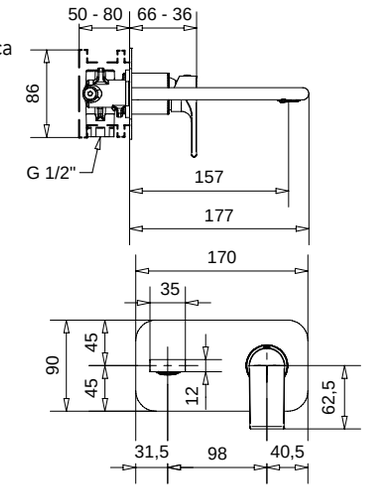

6647

Monocomando a parete con canna da 21 cm con piastra unica
Wall mixer with spout 21 cm with single plate

FINITURE/*FINISHING*	€
CR	260,00
NS	364,00
OP	291,00
CNL	364,00
GF	416,00

6647SC
Con scarico Clic-Clac · *With Clic-Clac press top waste*

CR	285,00
NS	399,00
OP	320,00
CNL	399,00
GF	457,00

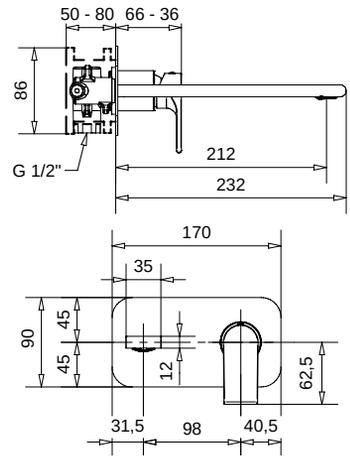

6645

Monocomando a parete canna da 15,5 cm
Wall mixer with spout 15,5 cm

FINITURE/*FINISHING*	€
CR	179,00
NS	251,00
OP	200,00
CNL	251,00
GF	286,00

6645SC
Con scarico Clic-Clac · *With Clic-Clac press top waste*

CR	204,00
NS	286,00
OP	229,00
CNL	286,00
GF	327,00

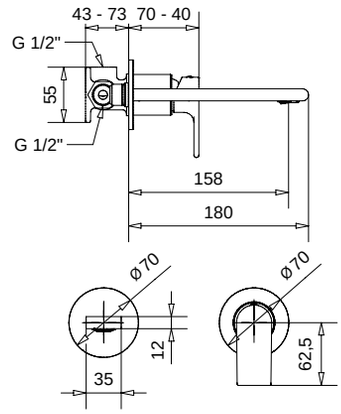

6646

Monocomando a parete canna da 21 cm
Wall mixer with spout 21 cm

FINITURE/*FINISHING*	€
CR	193,00
NS	271,00
OP	216,00
CNL	271,00
GF	309,00

6646SC
Con scarico Clic-Clac · *With Clic-Clac press top waste*

CR	218,00
NS	306,00
OP	245,00
CNL	306,00
GF	350,00

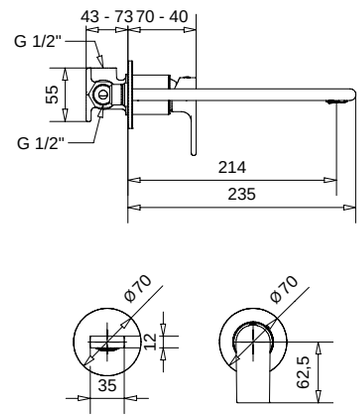

6623

Monocomando bidet scarico automatico
1"1/4 con flex inox
Single hole bidet mixer pop-up 1"1/4 with flex

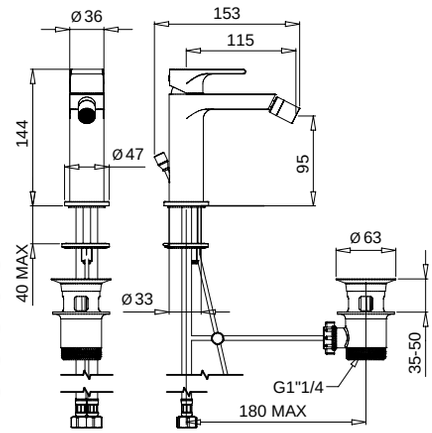

FINITURE/*FINISHING*		€
CR		121,00
NS		169,00
OP		135,00
CNL		169,00
GF		194,00

6625

Monocomando bidet canna girevole scarico
automatico 1"1/4 con flex inox
Single hole bidet swivel spout mixer
pop-up 1"1/4 with flex

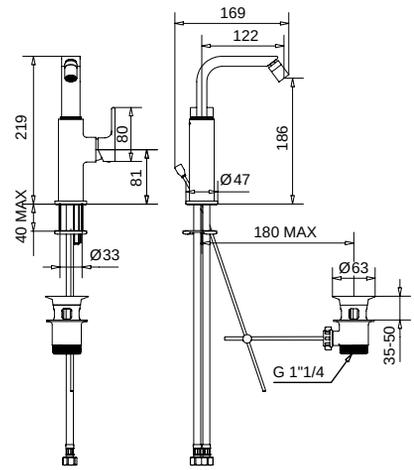

FINITURE/*FINISHING*		€
CR		215,00
NS		301,00
OP		241,00
CNL		301,00
GF		344,00

6693

Monocomando per WC/bidet esterno
con flessibile e doccetta con chiusura
WC/bidet mixer valve with integrated douche
handset holder and flexible hose

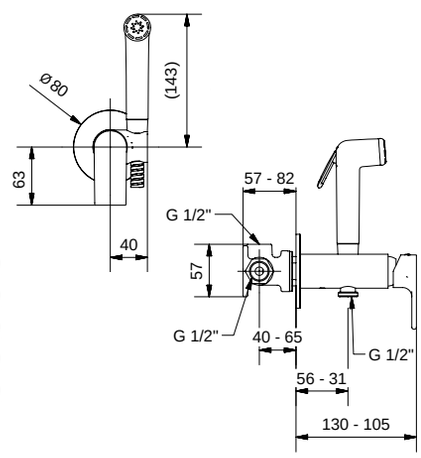

FINITURE/*FINISHING*		€
CR		204,00
NS	c/doccetta ottone · *with brass shower*	311,00
OP	c/doccetta ottone · *with brass shower*	249,00
CNL	c/doccetta ottone · *with brass shower*	311,00
GF	c/doccetta ottone · *with brass shower*	354,00

6693S

Monocomando per WC/bidet esterno
con flessibile e doccetta con chiusura
e valvola di sicurezza
WC/bidet mixer valve with integrated douche
handset holder flex and safety valve

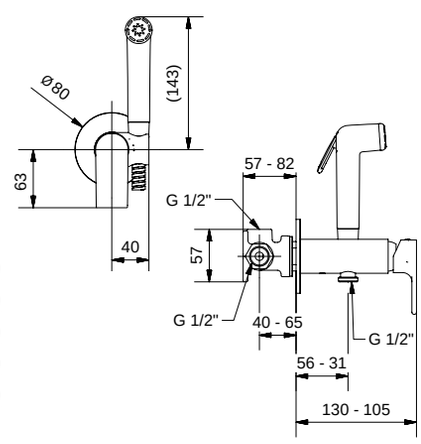

FINITURE/*FINISHING*		€
CR		244,00
NS	c/doccetta ottone · *with brass shower*	351,00
OP	c/doccetta ottone · *with brass shower*	289,00
CNL	c/doccetta ottone · *with brass shower*	351,00
GF	c/doccetta ottone · *with brass shower*	394,00

6630

Monocomando doccia incasso
Built-in shower mixer

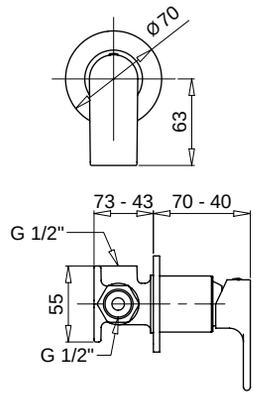

FINITURE/*FINISHING*	€
CR	70,00
NS	98,00
OP	78,00
CNL	98,00
GF	112,00

6672

Monocomando incasso con deviatore a 2 uscite
Built-in mixer 2 ways diverter

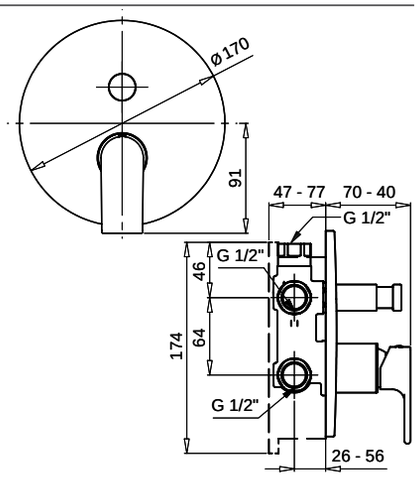

FINITURE/*FINISHING*	€
CR	162,00
NS	227,00
OP	181,00
CNL	227,00
GF	259,00

6631
6632

6631
Monocomando incasso con deviatore a 3 uscite
Built-in mixer with 3 ways diverter

FINITURE/*FINISHING*	€
CR	200,00
NS	280,00
OP	224,00
CNL	280,00
GF	320,00

6632
Monocomando incasso con deviatore a 4 uscite
Built-in mixer with 4 ways diverter

CR	210,00
NS	294,00
OP	235,00
CNL	294,00
GF	336,00

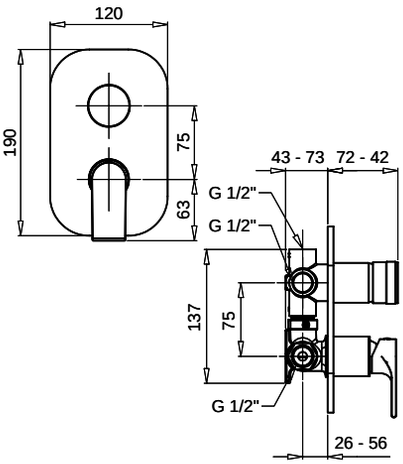

6635

Monocomando doccia esterno con kit duplex
External shower mixer with duplex kit

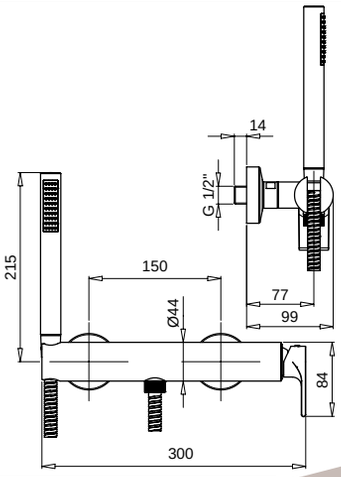

FINITURE/*FINISHING*		€
CR		204,00
NS	c/doccetta ottone · *with brass shower*	313,00
OP	c/doccetta ottone · *with brass shower*	256,00
CNL	c/doccetta ottone · *with brass shower*	313,00
GF	c/doccetta ottone · *with brass shower*	354,00

6642C

Monocomando doccia esterno con attacco da 3/4" completo di colonna con kit duplex, deviatore e doccione
External shower mixer 3/4" attack complete of rigid riser with duplex, diverter and big shower

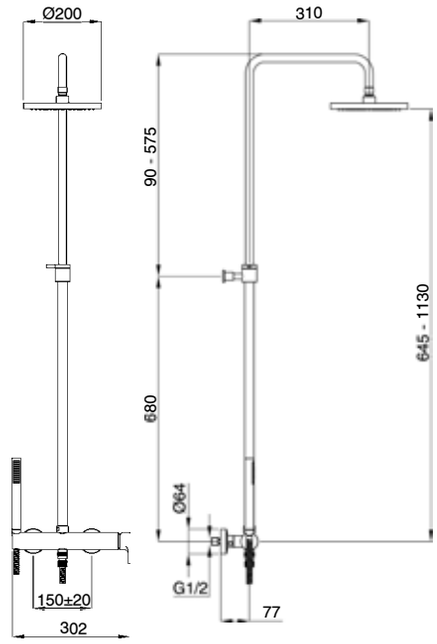

FINITURE/*FINISHING*		€
CR		534,00
NS	c/doccetta ottone · *with brass shower*	853,00
OP	c/doccetta ottone · *with brass shower*	690,00
CNL	c/doccetta ottone · *with brass shower*	853,00
GF	c/doccetta ottone · *with brass shower*	882,00

19260

Saliscendi completo minimalista con doccetta tonda
Sliding rail minimalist type with round handshower

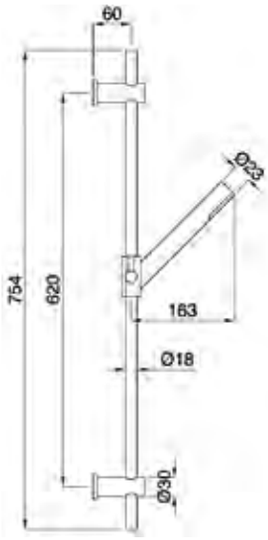

FINITURE/*FINISHING*		€
CR		151,00
NS	c/doccetta ottone · *with brass shower*	239,00
OP	c/doccetta ottone · *with brass shower*	283,00
CNL	c/doccetta ottone · *with brass shower*	239,00
GF	c/doccetta ottone · *with brass shower*	279,00

19702

Kit duplex minimalista
Minimal duplex kit

FINITURE/*FINISHING*		€
CR		59,00
NS	c/doccetta ottone · *with brass shower*	120,00
OP	c/doccetta ottone · *with brass shower*	94,00
CNL	c/doccetta ottone · *with brass shower*	120,00
GF	c/doccetta ottone · *with brass shower*	122,00

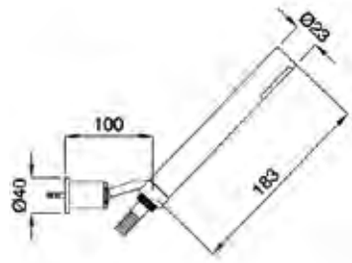

19716

Kit duplex con supporto presa acqua
Minimalist kit duplex with wall connection

FINITURE/*FINISHING*		€
CR		89,00
NS	c/doccetta ottone · *with brass shower*	162,00
OP	c/doccetta ottone · *with brass shower*	127,00

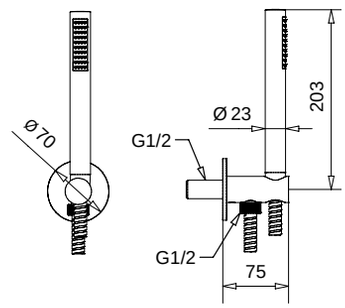

79121

Braccio doccia con soffione minimalista
Minimalist shower arm with big shower

FINITURE/*FINISHING*	€
CR	203,00

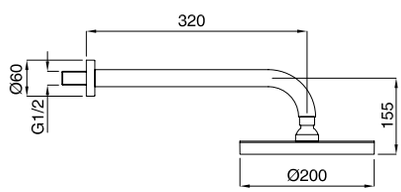

79848

Braccio doccia con soffione tondo ispezionabile acciaio
Shower arm with steel inspectable round shower head

FINITURE/*FINISHING*	€
CR	158,00
NS	299,00
OP	243,00
GF	253,00
CNL	299,00

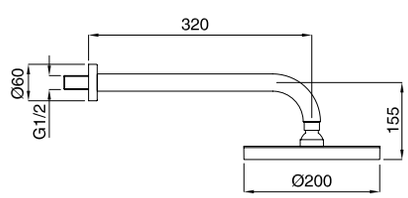

6643E

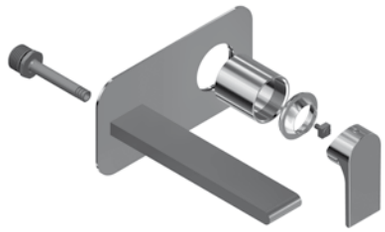

Parti esterne monocomando a parete con canna 15,5 cm con piastra unica
External part of wall mixer with spout 15,5 cm with single plate

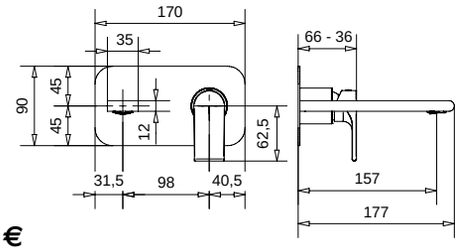

FINITURE/*FINISHING*	€
CR	166,00
NS	164,00
OP	195,00
CNL	264,00
GF	314,00

Blocco interno art. 19902
Built-in art. 19902

6647E

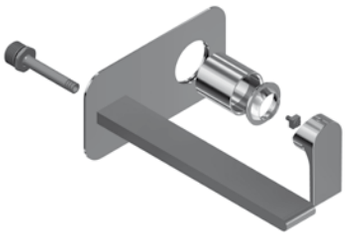

Parti esterne monocomando a parete con canna 21 cm con piastra unica
External part of wall mixer with spout 21 cm with single plate

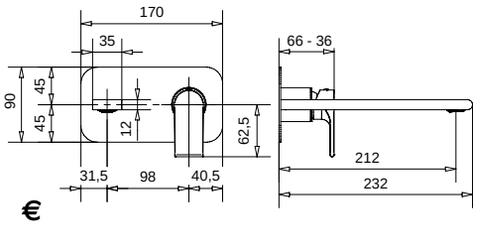

FINITURE/*FINISHING*	€
CR	180,00
NS	284,00
OP	211,00
CNL	284,00
GF	336,00

Blocco interno art. 19902
Built-in art. 19902

6645E

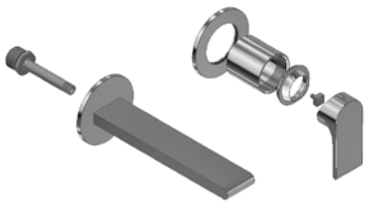

Parti esterne monocomando a parete con canna 15,5 cm
External part of wall mixer with spout 15,5 cm

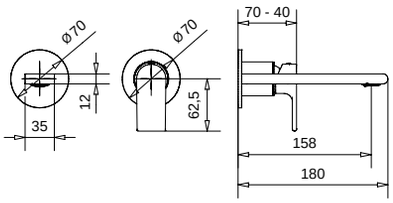

FINITURE/*FINISHING*	€
CR	143,00
NS	215,00
OP	164,00
CNL	215,00
GF	250,00

Blocco interno art. 19891
Built-in art. 19891

6646E

Parti esterne monocomando a parete con canna 21 cm
External part of wall mixer with spout 21 cm

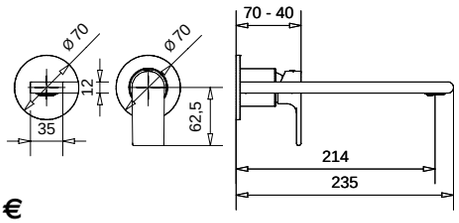

FINITURE/*FINISHING*	€
CR	157,00
NS	235,00
OP	180,00
CNL	235,00
GF	273,00

Blocco interno art. 19891
Built-in art. 19891

6630E

Parti esterne monocomando doccia incasso
External part of buil-in shower mixer

FINITURE/*FINISHING*	€
CR	34,00
NS	62,00
OP	42,00
CNL	62,00
GF	76,00

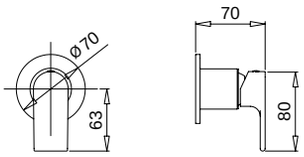

Blocco interno art. 19891
Built-in art. 19891

6672E

Parti esterne monocomando incasso
con deviatore a 2 vie
External part of built-in mixer 2 ways with diverter

FINITURE/*FINISHING*	€
CR	60,00
NS	125,00
OP	79,00
CNL	125,00
GF	157,00

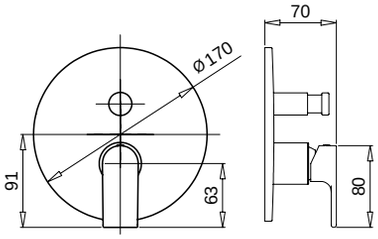

Blocco interno art. 19898
Built-in art. 19898

6631E

Parti esterne monocomando incasso
con deviatore a 3 uscite
External part of built-in mixer with 3 ways diverter

FINITURE/*FINISHING*	€
CR	71,00
NS	151,00
OP	95,00
CNL	151,00
GF	191,00

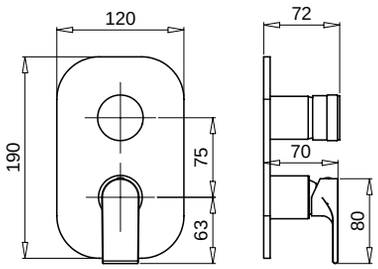

Blocco interno art. 19893
Built-in art. 19893

6632E

Parti esterne monocomando incasso
con deviatore a 4 uscite
External part of built-in mixer with 4 ways diverter

FINITURE/*FINISHING*	€
CR	71,00
NS	151,00
OP	95,00
CNL	151,00
GF	191,00

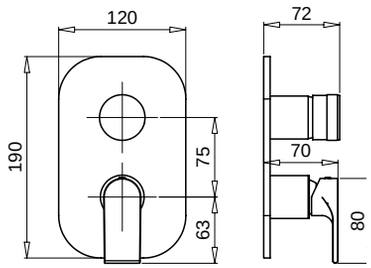

Blocco interno art. 19894
Built-in art. 19894

Tess

MINIMALISTA TONDO

9602

Monocomando vasca esterno con duplex
External bath mixer with duplex shower

FINITURE/*FINISHING*	€
CR	382,00
NS c/doccetta ottone 19148 · *with brass shower 19148*	563,00
OP c/doccetta ottone 19148 · *with brass shower 19148*	450,00

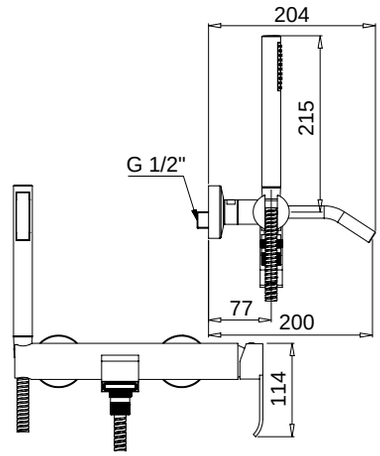

9613

Monocomando lavabo scarico automatico
1"1/4 con flex inox
Single hole basin mixer pop-up 1"1/4 with flex

9612
Con tubetti rame · *With copper tubes*

FINITURE/*FINISHING*	€
CR	165,00
NS	213,00
OP	185,00

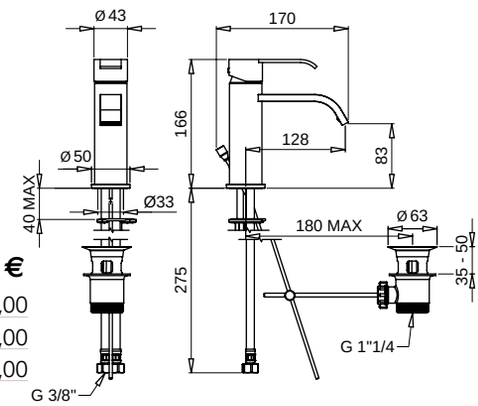

9613S

Monocomando lavabo senza scarico con flex
Single hole basin mixer without pop-up with flex

FINITURE/*FINISHING*	€
CR	148,00
NS	207,00
OP	166,00

9613SC
Con scarico Clic-Clac · *With Clic-Clac press top waste*

CR	173,00
NS	242,00
OP	195,00

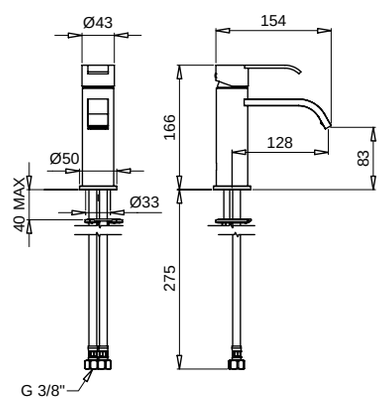

9617S

Monocomando lavabo con prolunga, senza scarico con flex
Single hole basin mixer with extension, without pop-up with flex

FINITURE/*FINISHING*	€
CR	179,00
NS	250,00
OP	200,00

9617SC
Con scarico Clic-Clac · *With Clic-Clac press top waste*

CR	204,00
NS	285,00
OP	229,00

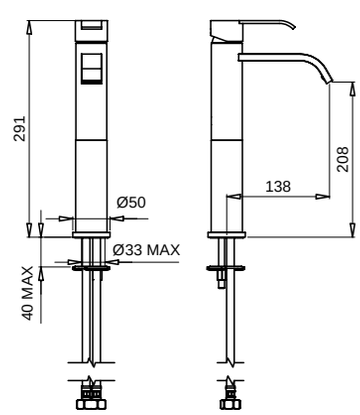

9643

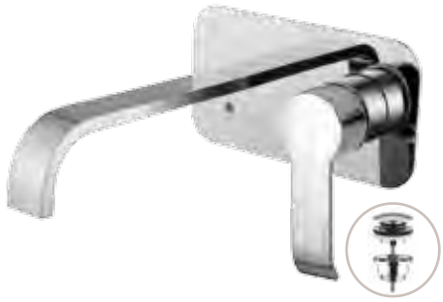

Monocomando a parete con canna da 17 cm
con piastra unica
Wall mixer with spout 17 cm with single plate

FINITURE/*FINISHING*	€
CR	228,00
NS	319,00
OP	255,00

9643SC

Con scarico Clic-Clac · *With Clic-Clac press top waste*

CR	253,00
NS	354,00
OP	284,00

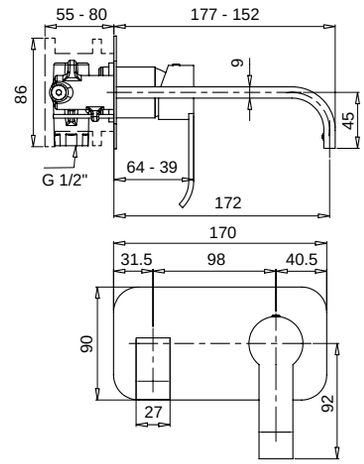

9647

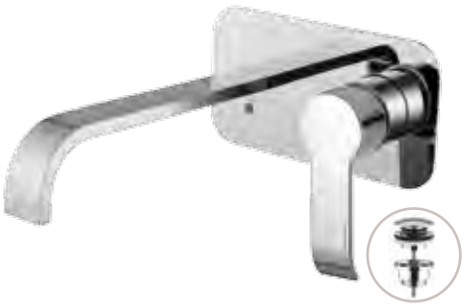

Monocomando a parete con canna da 20 cm
con piastra unica
Wall mixer with spout 20 cm with single plate

FINITURE/*FINISHING*	€
CR	233,00
NS	324,00
OP	260,00

9647SC

Con scarico Clic-Clac · *With Clic-Clac press top waste*

CR	258,00
NS	359,00
OP	289,00

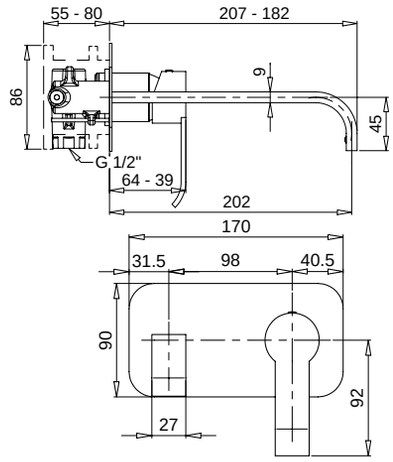

9645

Monocomando a parete con canna da 21 cm
Wall mixer with spout 21 cm

FINITURE/*FINISHING*	€
CR	170,00
NS	238,00
OP	190,00

9645SC

Con scarico Clic-Clac · *With Clic-Clac press top waste*

CR	195,00
NS	273,00
OP	219,00

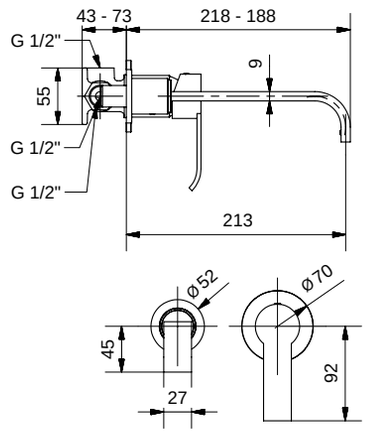

9623

Monocomando bidet scarico automatico
1"1/4 con flex inox
Single hole bidet mixer pop-up 1"1/4 with flex

9622

Con tubetti rame · *With copper tubes*

FINITURE/*FINISHING*	€
CR	189,00
NS	264,00
OP	211,00

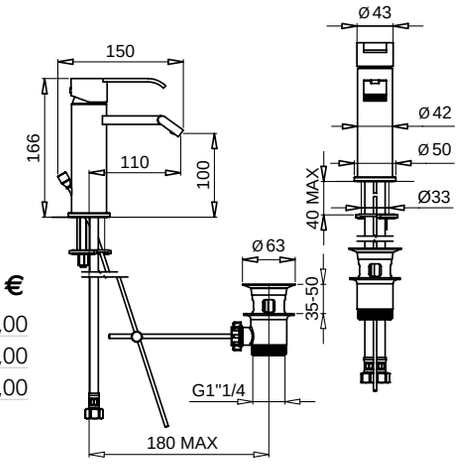

9630

Monocomando doccia incasso
Built-in shower mixer

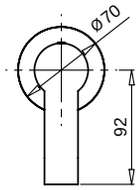

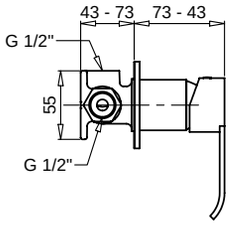

FINITURE/*FINISHING*	€
CR	67,00
NS	94,00
OP	75,00

9672

Monocomando incasso con deviatore a 2 uscite
Built-in mixer 2 ways with diverter

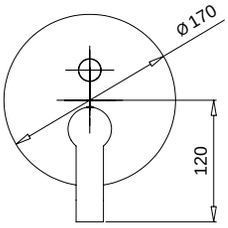

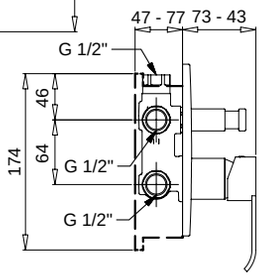

FINITURE/*FINISHING*	€
CR	158,00
NS	221,00
OP	177,00

9631
9632

9631
Monocomando incasso con deviatore a 3 uscite
Built-in mixer with 3 ways diverter

FINITURE/*FINISHING*	€
CR	198,00
NS	277,00
OP	222,00

9632
Monocomando incasso con deviatore a 4 uscite
Built-in mixer with 4 ways diverter

CR	208,00
NS	291,00
OP	233,00

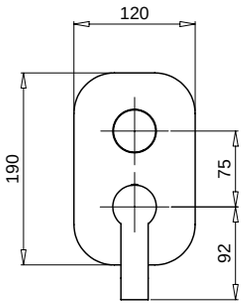

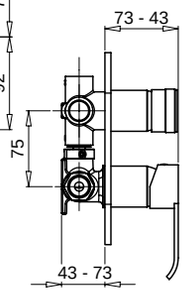

9635

Monocomando doccia esterno con kit duplex
External shower mixer with duplex kit

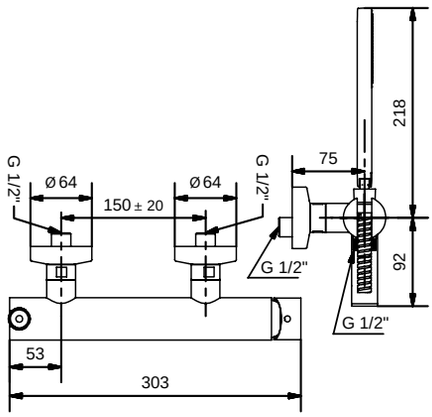

FINITURE/*FINISHING*	€
CR	206,00
NS c/doccetta ottone 19148 · *with brass shower 19148*	317,00
OP c/doccetta ottone 19148 · *with brass shower 19148*	253,00

79848

Braccio doccia con soffione tondo ispezionabile acciaio
Shower arm with steel inspectable round shower head

FINITURE/*FINISHING*	€
CR	158,00
NS	299,00
OP	243,00

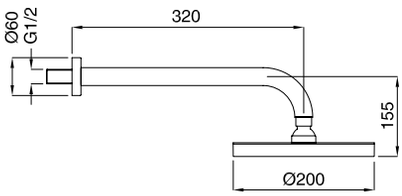

19187

Kit prolunga 12,5 cm
Extension kit 12,5 cm

FINITURE/*FINISHING*	€
CR	55,00
NS	77,00
OP	62,00

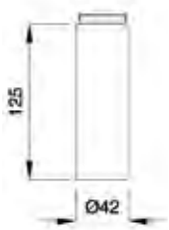

9643E

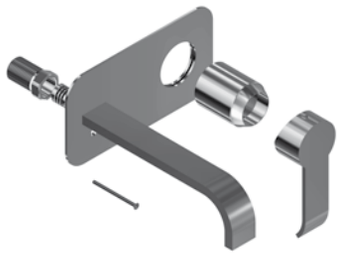

Parti esterne monocomando lavabo a parete con canna da 17 cm con piastra unica
External part of wall mixer with spout 17 cm with single plate

FINITURE/*FINISHING*	€
CR	148,00
NS	239,00
OP	175,00

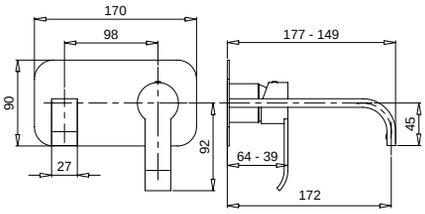

Blocco interno art. 19902
Built-in art. 19902

9647E

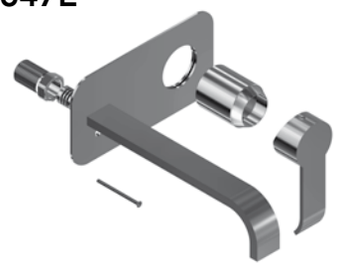

Parti esterne monocomando lavabo a parete con canna da 20 cm con piastra unica
External part of wall mixer with spout 20 cm with single plate

FINITURE/*FINISHING*	€
CR	153,00
NS	244,00
OP	180,00

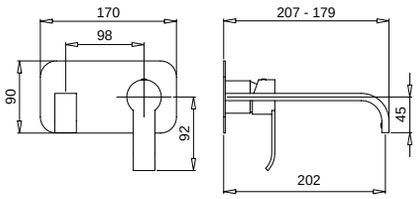

Blocco interno art. 19902
Built-in art. 19902

9645E

Parti esterne monocomando lavabo a parete canna da 21 cm
External part of wall mixer with spout 21 cm

FINITURE/*FINISHING*	€
CR	134,00
NS	202,00
OP	154,00

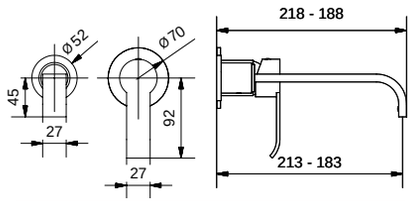

Blocco interno art. 19891
Built-in art. 19891

9630E

Parti esterne monocomando doccia incasso
External part of built-in shower mixer

FINITURE/*FINISHING*	€
CR	31,00
NS	58,00
OP	36,00

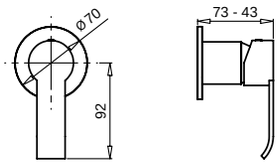

Blocco interno art. 19891
Built-in art. 19891

9672E

Parti esterne monocomando incasso con deviatore a 2 vie
External part of built-in mixer 2 ways with diverter

FINITURE/*FINISHING*	€
CR	56,00
NS	119,00
OP	75,00

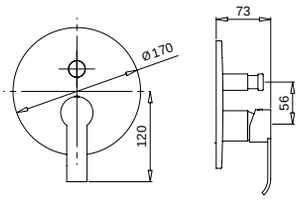

Blocco interno art. 19898
Built-in art. 19898

9631E

Parti esterne monocomando incasso con deviatore a 3 vie
External part of built-in mixer 3 ways with diverter

FINITURE/*FINISHING*	€
CR	69,00
NS	148,00
OP	93,00

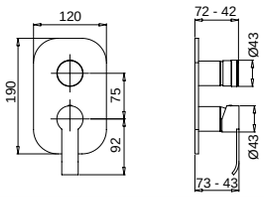

Blocco interno art. 19893
Built-in art. 19893

Kobuk

MINIMALISTA TONDO

Kobuk
MINIMALISTA TONDO

2290

Monocomando vasca esterno diritto con duplex
External bath mixer straight with duplex shower

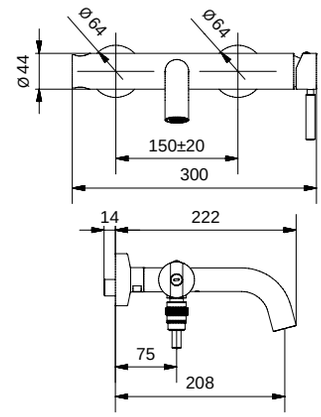

FINITURE/*FINISHING*		€
CR		317,00
NS	c/doccetta ottone · *with brass shower*	472,00
OP	c/doccetta ottone · *with brass shower*	383,00
BR	c/doccetta ottone · *with brass shower*	455,00
OS	c/doccetta ottone · *with brass shower*	636,00

2290P

Monocomando vasca esterno diritto
con piantana a pavimento
External bath mixer straight with floor pillar

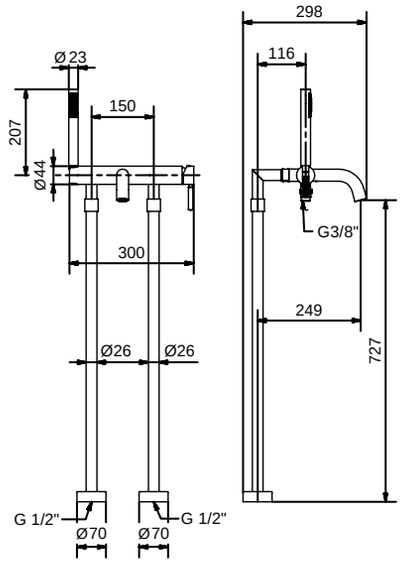

FINITURE/*FINISHING*		€
CR		636,00
NS	c/doccetta ottone · *with brass shower*	918,00
OP	c/doccetta ottone · *with brass shower*	740,00
BR	c/doccetta ottone · *with brass shower*	886,00
OS	c/doccetta ottone · *with brass shower*	1.249,00

2202

Monocomando vasca esterno
con duplex
External bath mixer with duplex shower

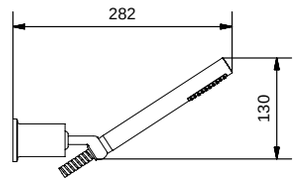

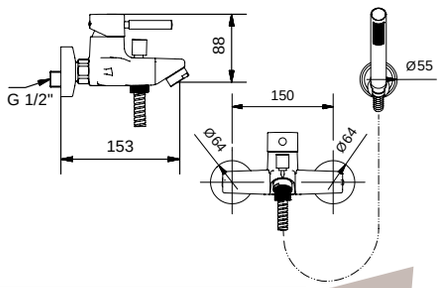

FINITURE/*FINISHING*		€
CR		188,00
NS	c/doccetta ottone · *with brass shower*	291,00
OP	c/doccetta ottone · *with brass shower*	238,00
BR	c/doccetta ottone · *with brass shower*	281,00
OS	c/doccetta ottone · *with brass shower*	389,00

2255

Monocomando bordo vasca 4 fori
4 holes bath mixer

FINITURE/*FINISHING*		€
CR		348,00
NS	c/doccetta ottone · *with brass shower*	515,00
OP	c/doccetta ottone · *with brass shower*	418,00
BR	c/doccetta ottone · *with brass shower*	498,00
OS	c/doccetta ottone · *with brass shower*	696,00

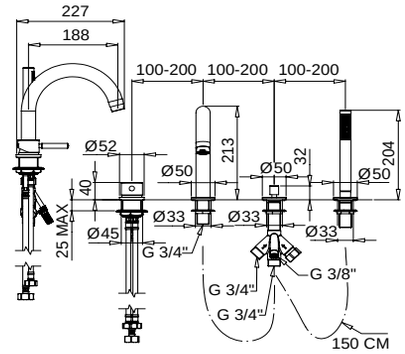

2256

Monocomando bordo vasca 3 fori
3 holes bath mixer

FINITURE/*FINISHING*		€
CR		274,00
NS	c/doccetta ottone · *with brass shower*	411,00
OP	c/doccetta ottone · *with brass shower*	335,00
BR	c/doccetta ottone · *with brass shower*	398,00
OS	c/doccetta ottone · *with brass shower*	554,00

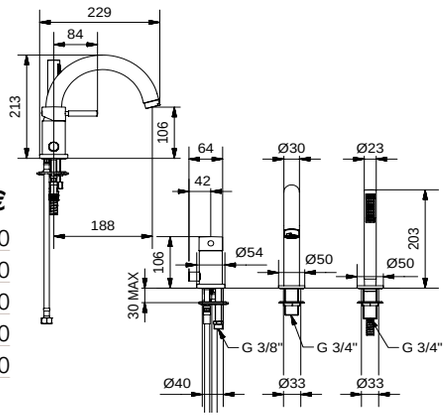

2260

Piantana a pavimento per riempimento vasca
Floor pillar for stuffing bath

FINITURE/*FINISHING*		€
CR		800,00
NS	c/doccetta ottone · *with brass shower*	1.148,00
OP	c/doccetta ottone · *with brass shower*	924,00
BR	c/doccetta ottone · *with brass shower*	1.108,00
OS	c/doccetta ottone · *with brass shower*	1.564,00

19896

Parte incasso per piantana a pavimento riempimento vasca
Internal part for floor pillar for stuffing bath

GR	145,00

2260E

Parte esterna per piantana a pavimento riempimento vasca
External part for floor pillar for stuffing bath

CR	656,00
NS	1.004,00
OP	780,00
BR	964,00
OS	1.419,00

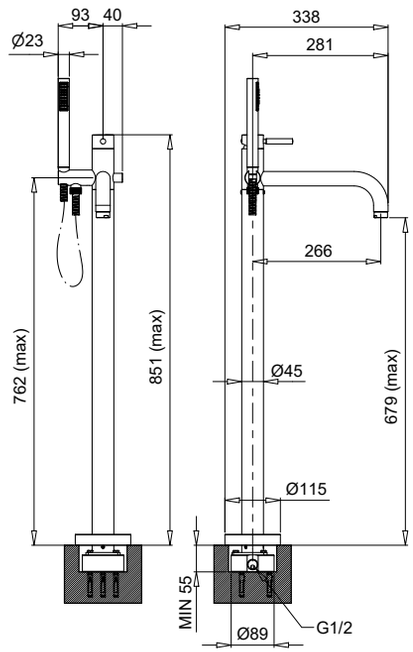

2201

Monocomando vasca a parete
Wall bath mixer

FINITURE/*FINISHING*		€
CR		487,00
NS	c/doccetta ottone · *with brass shower*	710,00
OP	c/doccetta ottone · *with brass shower*	575,00
BR	c/doccetta ottone · *with brass shower*	686,00
OS	c/doccetta ottone · *with brass shower*	988,00

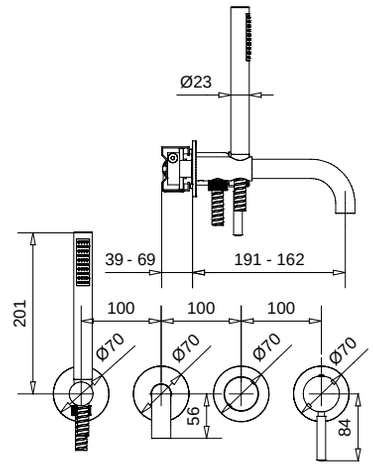

2213

Monocomando lavabo scarico automatico 1"1/4 con flex inox
Single hole basin mixer pop-up 1"1/4 with flex

2212
Con tubetti rame · *With copper tubes*

FINITURE/*FINISHING*	€
CR	160,00
NS	224,00
OP	179,00
BR	216,00
OS	307,00

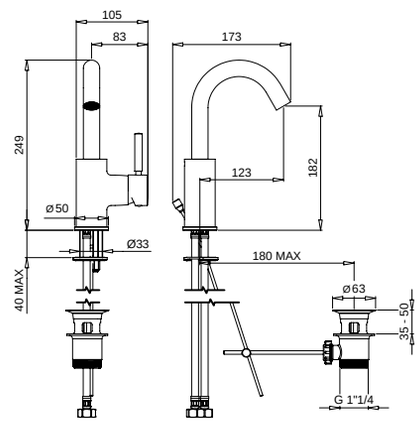

2213S

Monocomando lavabo senza scarico con flex
Single hole basin mixer without pop-up with flex

FINITURE/*FINISHING*	€
CR	143,00
NS	200,00
OP	160,00
BR	193,00
OS	275,00

2213SC
Con scarico Clic-Clac · *With Clic-Clac press top waste*

CR	168,00
NS	235,00
OP	189,00
BR	227,00
OS	329,00

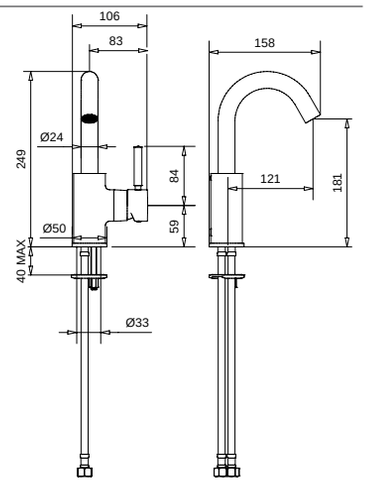

2221

Monocomando lavabo con prolunga scarico automatico 1"1/4 con flex inox
Single hole basin mixer with extension pop-up 1"1/4 with flex

2220
Con tubetti rame · *With copper tubes*

FINITURE/*FINISHING*	€
CR	196,00
NS	274,00
OP	219,00
BR	264,00
OS	376,00

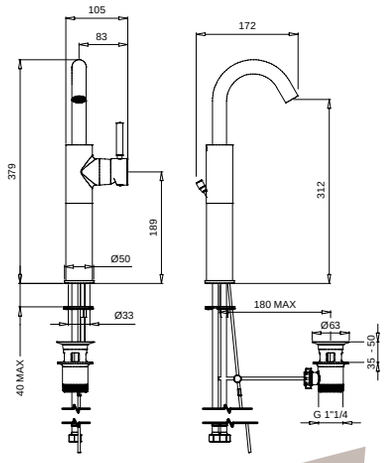

2217

Monocomando lavabo canna alta
scarico automatico 1"1/4 con flex inox
Single hole basin mixer hight spout
pop-up 1"1/4 with flex

2216
Con tubetti rame · *With copper tubes*

FINITURE/*FINISHING*	€
CR	165,00
NS	231,00
OP	185,00
BR	223,00
OS	317,00

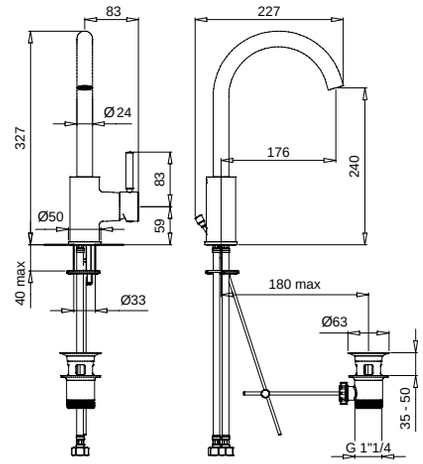

2217S

Monocomando lavabo canna alta senza scarico con flex inox
Single hole basin mixer hight spout without pop-up with flex

FINITURE/*FINISHING*	€
CR	148,00
NS	207,00
OP	166,00
BR	200,00
OS	284,00

2217SC
Con scarico Clic-Clac · *With Clic-Clac press top waste*

CR	173,00
NS	242,00
OP	195,00
BR	234,00
OS	338,00

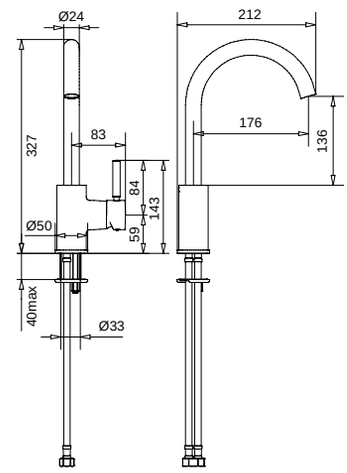

2243

Monocomando a parete canna da 19 cm con piastra unica
Wall mixer with spout 19 cm with single plate

FINITURE/*FINISHING*	€
CR	204,00
NS	285,00
OP	228,00
BR	275,00
OS	391,00

2243SC
Con scarico Clic-Clac · *With Clic-Clac press top waste*

CR	229,00
NS	320,00
OP	257,00
BR	309,00
OS	445,00

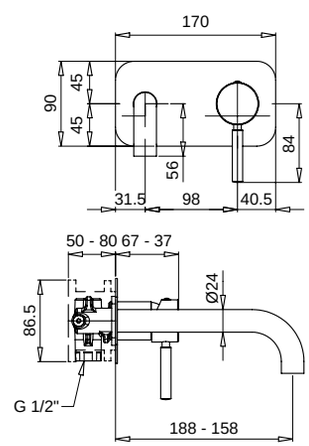

2247

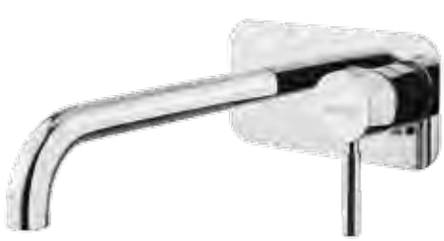

Monocomando a parete canna da 22 cm con piastra unica
Wall mixer with spout 22 cm with single plate

FINITURE/*FINISHING*	€
CR	207,00
NS	288,00
OP	231,00
BR	278,00
OS	397,00

2247SC
Con scarico Clic-Clac · *With Clic-Clac press top waste*

CR	232,00
NS	323,00
OP	260,00
BR	312,00
OS	451,00

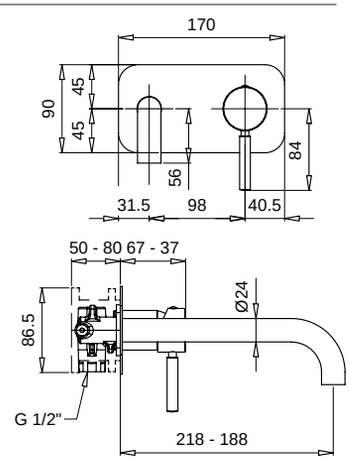

2245

Monocomando a parete canna da 19 cm
Wall mixer with spout 19 cm

FINITURE/*FINISHING*	€
CR	115,00
NS	161,00
OP	129,00
BR	155,00
OS	220,00

2245SC
Con scarico Clic-Clac · *With Clic-Clac press top waste*

CR	140,00
NS	196,00
OP	158,00
BR	189,00
OS	274,00

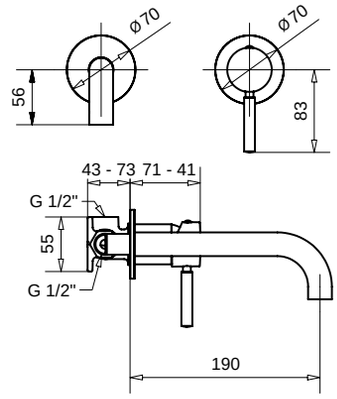

2246

Monocomando a parete canna da 22 cm
Wall mixer with spout 22 cm

FINITURE/*FINISHING*	€
CR	118,00
NS	164,00
OP	132,00
BR	158,00
OS	223,00

2246SC
Con scarico Clic-Clac · *With Clic-Clac press top waste*

CR	143,00
NS	199,00
OP	161,00
BR	192,00
OS	277,00

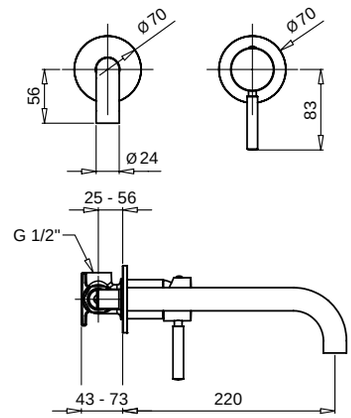

2251

Monocomando a parete canna da 19 cm con blocco interno unico
Wall mixer with spout 19 cm with single internal block

FINITURE/*FINISHING*	€
CR	173,00
NS	242,00
OP	194,00
BR	233,00
OS	332,00

2251SC
Con scarico Clic-Clac · *With Clic-Clac press top waste*

CR	198,00
NS	277,00
OP	223,00
BR	267,00
OS	386,00

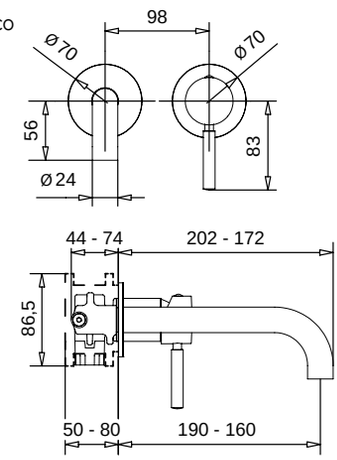

2265

Monocomando a parete canna da 22 cm con blocco interno unico
Wall mixer with spout 22 cm with single internal block

FINITURE/*FINISHING*	€
CR	176,00
NS	245,00
OP	197,00
BR	236,00
OS	335,00

2265SC
Con scarico Clic-Clac · *With Clic-Clac press top waste*

CR	201,00
NS	280,00
OP	226,00
BR	270,00
OS	389,00

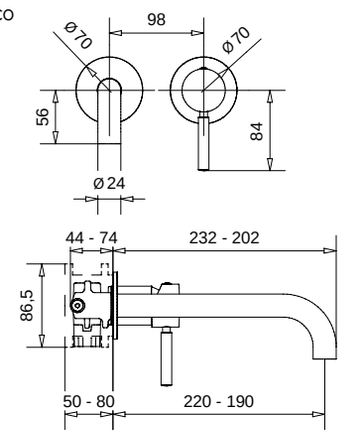

2313

Monocomando lavabo canna da 12,5 cm
scarico automatico 1"1/4 con flex inox
Single hole basin mixer spout 12,5 cm
with pop-up 1"1/4 with flex

2312
Con tubetti rame · *With copper tubes*

FINITURE/*FINISHING*	€
CR	129,00
NS	180,00
OP	144,00
BR	174,00
OS	248,00

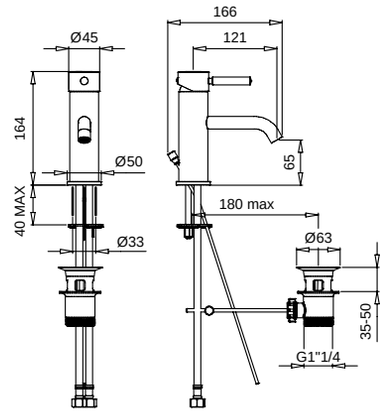

2313S

Monocomando lavabo canna da 12,5 cm senza scarico con flex inox
Single hole basin mixer spout 12,5 cm without pop-up with flex

FINITURE/*FINISHING*	€
CR	112,00
NS	156,00
OP	125,00
BR	151,00
OS	215,00

2313SC
Con scarico Clic-Clac · *With Clic-Clac press top waste*

CR	137,00
NS	191,00
OP	154,00
BR	185,00
OS	269,00

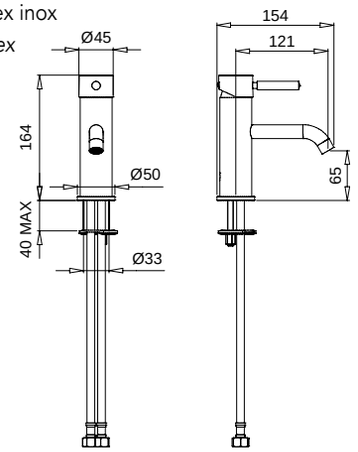

2314

Monocomando lavabo canna da 15,5 cm
scarico automatico 1"1/4 con flex inox
Single hole basin mixer spout 15,5 cm
with pop-up 1"1/4 with flex

FINITURE/*FINISHING*	€
CR	131,00
NS	182,00
OP	146,00
BR	176,00
OS	251,00

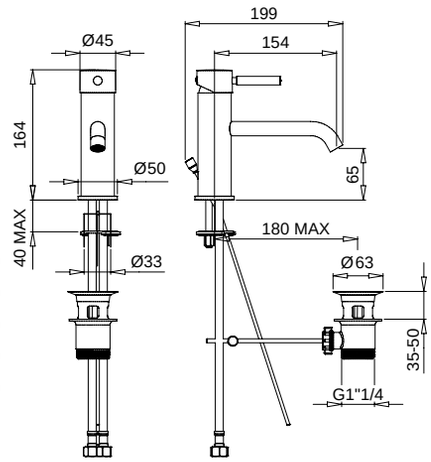

2314S

Monocomando lavabo canna da 15,5 cm senza scarico con flex inox
Single hole basin mixer spout 15,5 cm without pop-up with flex

FINITURE/*FINISHING*	€
CR	114,00
NS	198,00
OP	127,00
BR	153,00
OS	219,00

2314SC
Con scarico Clic-Clac · *With Clic-Clac press top waste*

CR	139,00
NS	193,00
OP	156,00
BR	187,00
OS	273,00

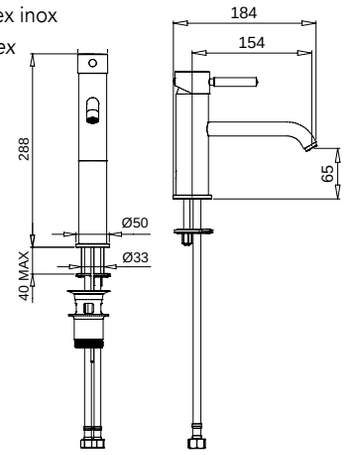

2317

Monocomando lavabo con prolunga scarico automatico 1"1/4 con flex inox
Single hole basin mixer with extension pop-up 1"1/4 with flex

2316
Con tubetti rame · *With copper tubes*

FINITURE/*FINISHING*	€
CR	165,00
NS	230,00
OP	184,00
BR	222,00
OS	317,00

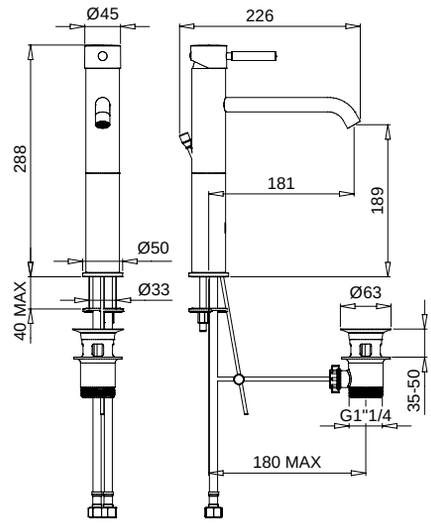

2317S

Monocomando lavabo con prolunga senza scarico con flex inox
Single hole basin mixer with extension without pop-up with flex

FINITURE/*FINISHING*	€
CR	148,00
NS	206,00
OP	165,00
BR	199,00
OS	284,00

2317SC
Con scarico Clic-Clac · *With Clic-Clac press top waste*

CR	173,00
NS	241,00
OP	194,00
BR	233,00
OS	338,00

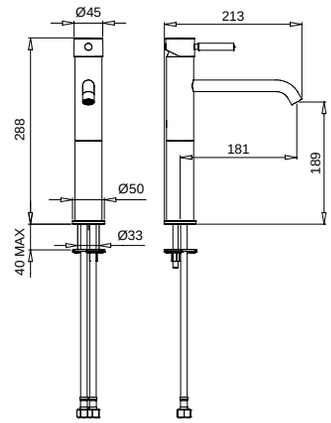

2289

Monocomando lavabo da appoggio 2 fori
Deck mount single hole basin mixer 2 holes

FINITURE/*FINISHING*	€
CR	155,00
NS	217,00
OP	174,00
BR	209,00
OS	297,00

2289SC
Con scarico Clic-Clac · *With Clic-Clac press top waste*

CR	180,00
NS	252,00
OP	203,00
BR	243,00
OS	351,00

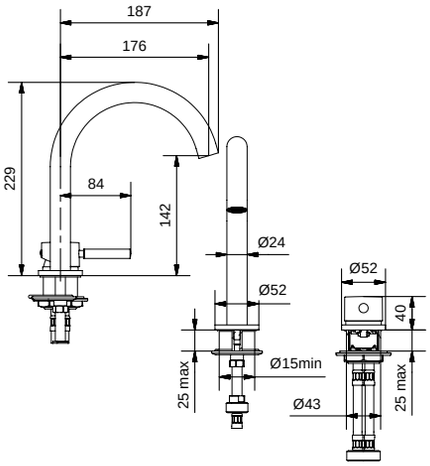

2223

Monocomando bidet scarico automatico 1"1/4 con flex inox
Single hole bidet mixer pop-up 1" 1/4 with flex

FINITURE/*FINISHING*	€
CR	154,00
NS	215,00
OP	172,00
BR	208,00
OS	296,00

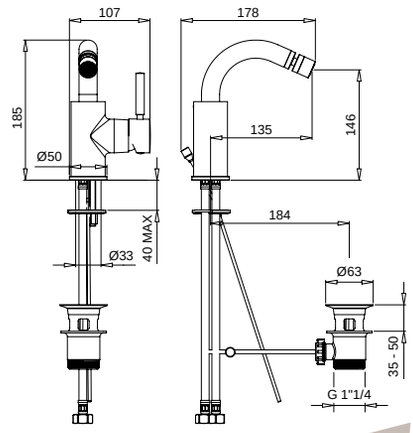

2323

Monocomando bidet scarico automatico 1"1/4
con flex inox
Single hole bidet mixer pop-up 1" 1/4 with flex

FINITURE/*FINISHING*		€
CR		130,00
NS		181,00
OP		145,00
BR		175,00
OS		249,00

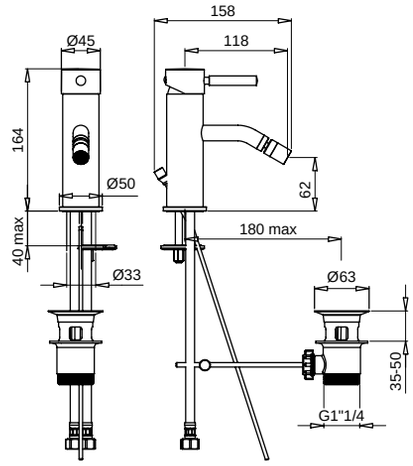

2266

Monocomando bidet a parete
con doccia a pulsante
Wall bidet mixer with shut off

FINITURE/*FINISHING*		€
CR	c/doccetta ottone · *with brass shower*	312,00
NS	c/doccetta ottone · *with brass shower*	437,00
OP	c/doccetta ottone · *with brass shower*	349,00
BR	c/doccetta ottone · *with brass shower*	421,00
OS	c/doccetta ottone · *with brass shower*	627,00

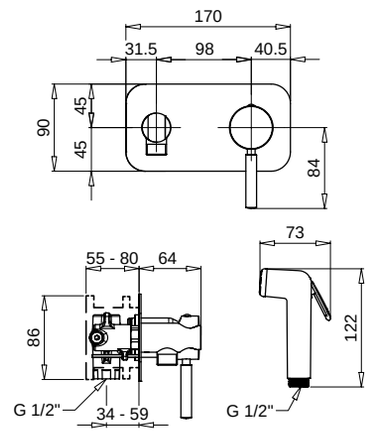

2293

Monocomando per WC/bidet esterno
con flessibile e doccetta con chiusura
WC/bidet mixer valve with integrated douche
handset holder and flexible hose

FINITURE/*FINISHING*		€
CR		220,00
NS	c/doccetta ottone · *with brass shower*	383,00
OP	c/doccetta ottone · *with brass shower*	321,00
BR	c/doccetta ottone · *with brass shower*	372,00
OS	c/doccetta ottone · *with brass shower*	412,00

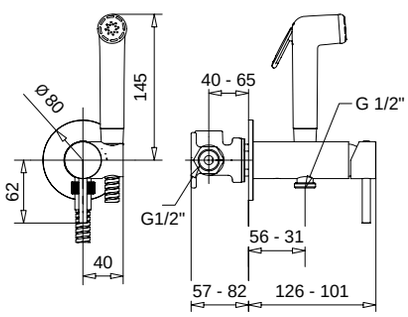

2293S

Monocomando per WC/bidet esterno
con flessibile e doccetta con chiusura
e valvola di sicurezza
WC/bidet mixer valve with integrated douche
handset holder flex and safety valve

FINITURE/*FINISHING*		€
CR		260,00
NS	c/doccetta ottone · *with brass shower*	423,00
OP	c/doccetta ottone · *with brass shower*	361,00
BR	c/doccetta ottone · *with brass shower*	412,00
OS	c/doccetta ottone · *with brass shower*	527,00

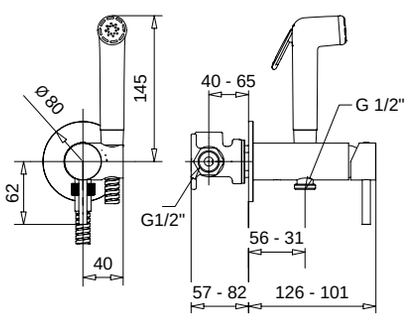

2230

Monocomando doccia incasso
Built-in shower mixer

FINITURE/*FINISHING*	€
CR	74,00
NS	103,00
OP	83,00
BR	100,00
OS	142,00

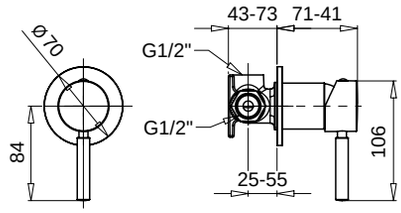

2272

Monocomando incasso con deviatore automatico a 2 uscite
Built-in mixer 2 ways with automatic diverter

FINITURE/*FINISHING*	€
CR	188,00
NS	263,00
OP	210,00
BR	254,00
OS	361,00

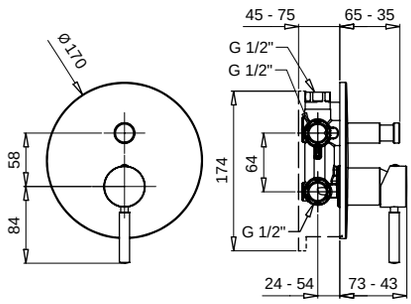

2273

Monocomando incasso con deviatore bocca e duplex
Built-in mixer with diverter spout and kit duplex

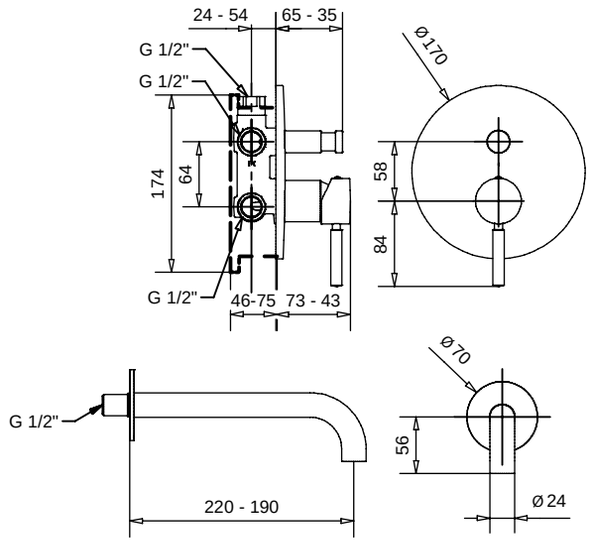

FINITURE/*FINISHING*		€
CR		321,00
NS	c/doccetta ottone · *with brass shower*	486,00
OP	c/doccetta ottone · *with brass shower*	386,00
BR	c/doccetta ottone · *with brass shower*	462,00
OS	c/doccetta ottone · *with brass shower*	669,00

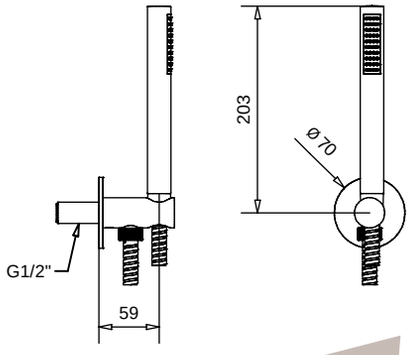

2231
2232

2231 Monocomando incasso con deviatore a 3 uscite
Built-in mixer with 3 ways diverter

FINITURE/*FINISHING*	€
CR	221,00
NS	309,00
OP	247,00
BR	298,00
OS	424,00

2232 Monocomando incasso con deviatore a 4 uscite
Built-in mixer with 4 ways diverter

CR	232,00
NS	325,00
OP	260,00
BR	313,00
OS	445,00

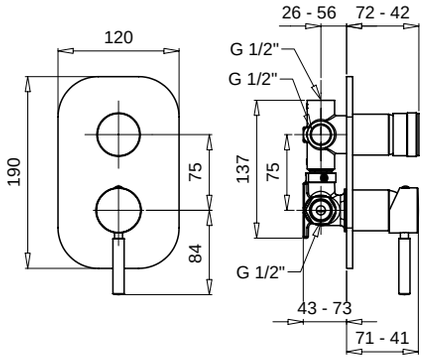

2207

Monocomando incasso
con 3 rubinetti d'arresto
Built-in mixer with 3 built-in stop cock

FINITURE/*FINISHING*	€
CR	370,00
NS	518,00
OP	414,00
BR	499,00
OS	710,00

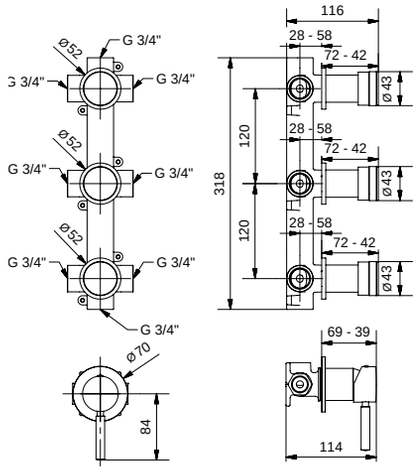

2205

Monocomando incasso
con 2 rubinetti d'arresto
Built-in mixer with 2 built-in stop cock

FINITURE/*FINISHING*	€
CR	290,00
NS	406,00
OP	325,00
BR	391,00
OS	557,00

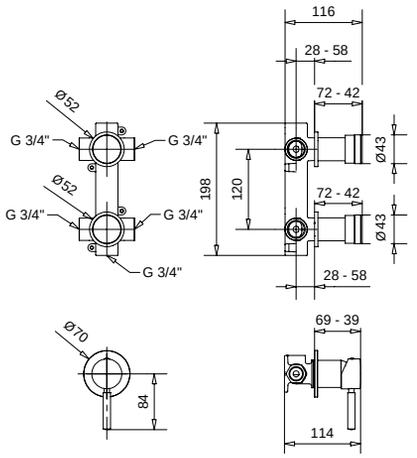

2294
2294/34

2294 Rubinetto arresto ad incasso
con sede estraibile 1/2"
Built-in stop-cock 1/2"

2294/34 Rubinetto arresto ad incasso
con sede estraibile 3/4"
Built-in stop-cock 3/4"

FINITURE/*FINISHING*	€
CR	63,00
NS	88,00
OP	70,00
BR	85,00
OS	121,00

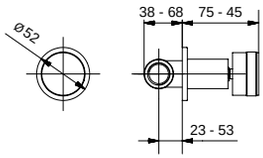

2242

Monocomando doccia esterno diritto
con attacco da 3/4"
External shower mixer straight connection 3/4"

FINITURE/*FINISHING*		€
CR		272,00
NS	c/doccetta ottone · *with brass shower*	409,00
OP	c/doccetta ottone · *with brass shower*	332,00
BR	c/doccetta ottone · *with brass shower*	395,00
OS	c/doccetta ottone · *with brass shower*	550,00

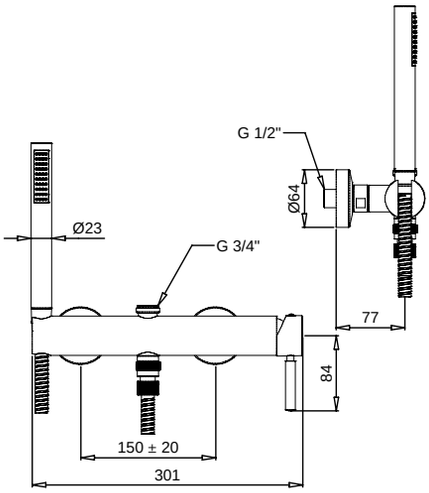

2242C

Monocomando doccia esterno diritto
con attacco da 3/4" completo di colonna
External shower mixer straight connection 3/4"
complete of rigid riser

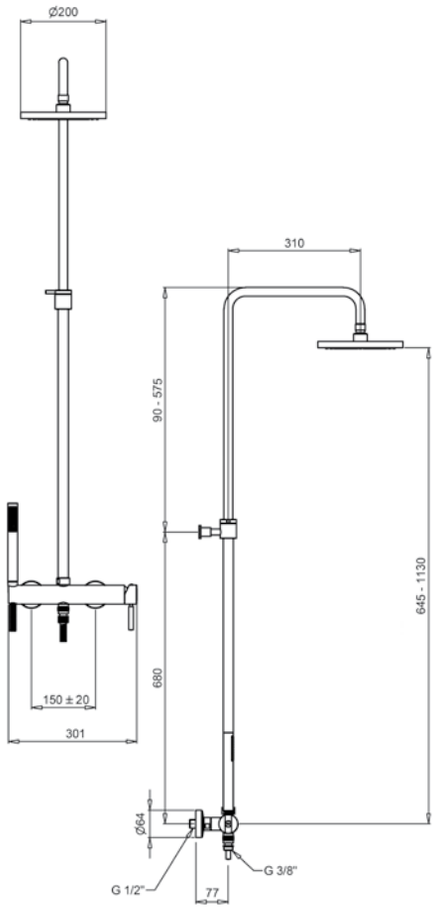

FINITURE/*FINISHING*		€
CR		593,00
NS	c/doccetta ottone · *with brass shower*	974,00
OP	c/doccetta ottone · *with brass shower*	775,00
BR	c/doccetta ottone · *with brass shower*	939,00
OS	c/doccetta ottone · *with brass shower*	1.166,00

19850
19187
19189

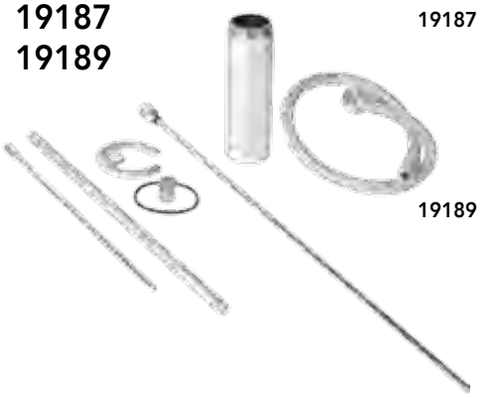

19850 Set prolunga "Kobuk"
"Kobuk" extension kit

19187 Set prolunga "Kobuk Fix" 12,5 cm
Extension kit 12,5 cm for "Kobuk Fix"

FINITURE/*FINISHING*	€	FINITURE/*FINISHING*	€
CR	55,00	OS	106,00
NS	77,00	BR	74,00
OP	62,00		

19189 Set prolunga speciale 23 cm solo per "Kobuk Fix"
Extension kit 23 cm only for "Kobuk Fix"

CR	75,00	OS	144,00
NS	105,00	BR	101,00
OP	84,00		

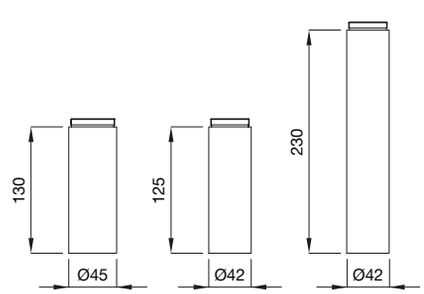

19850 **19187** **19189**

2238

Monocomando doccia esterno senza duplex
External shower mixer without duplex

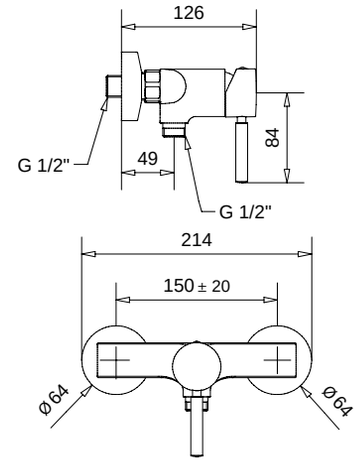

FINITURE/*FINISHING*	€
CR	106,00
NS	148,00
OP	119,00
BR	143,00
OS	203,00

2236

Monocomando doccia esterno con attacco da 3/4"
per asta fissa
External shower mixer connection 3/4"

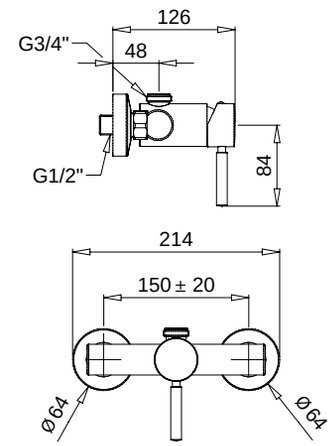

FINITURE/*FINISHING*	€
CR	140,00
NS	196,00
OP	157,00
BR	189,00
OS	269,00

2236C

Monocomando doccia esterno con attacco da 3/4"
completo di colonna con kit duplex, deviatore
e doccione
External shower mixer 3/4" attack complete of rigid riser with duplex, diverter and big shower

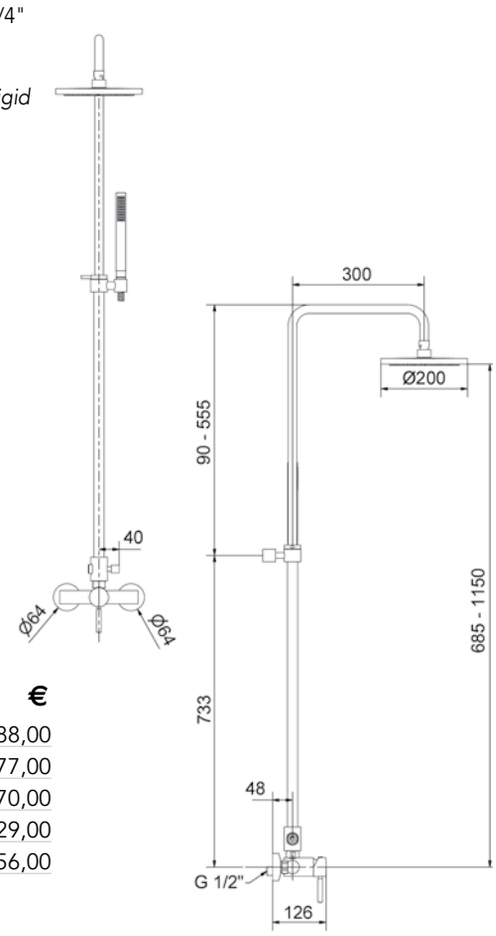

FINITURE/*FINISHING*		€
CR		588,00
NS	c/doccetta ottone · *with brass shower*	977,00
OP	c/doccetta ottone · *with brass shower*	770,00
BR	c/doccetta ottone · *with brass shower*	929,00
OS	c/doccetta ottone · *with brass shower*	1.156,00

2261

Piantana termostatica a pavimento
per riempimento vasca
Thermostatic floor pillar for stuffing bath

FINITURE/*FINISHING*		€
CR		880,00
NS	c/doccetta ottone · *with brass shower*	1.260,00
OP	c/doccetta ottone · *with brass shower*	1.013,00
BR	c/doccetta ottone · *with brass shower*	1.216,00
OS	c/doccetta ottone · *with brass shower*	1.717,00

19896
Parte incasso per piantana termostatica a pavimento riempimento vasca
Internal part for thermostatic floor pillar for stuffing bath

GR	145,00

2261E
Parte esterna per piantana termostatica a pavimento riempimento vasca
External part for thermostatic floor pillar for stuffing bath

CR		736,00
NS	c/doccetta ottone · *with brass shower*	1.116,00
OP	c/doccetta ottone · *with brass shower*	869,00
BR	c/doccetta ottone · *with brass shower*	1.072,00
OS	c/doccetta ottone · *with brass shower*	1.572,00

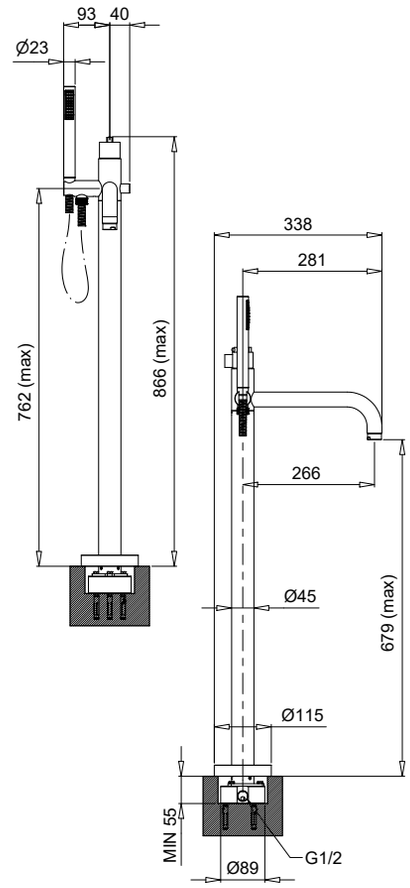

2277

Monocomando doccia incasso termostatico
Thermostatic built-in shower mixer

FINITURE/*FINISHING*	€
CR	241,00
NS	337,00
OP	270,00
BR	325,00
OS	463,00

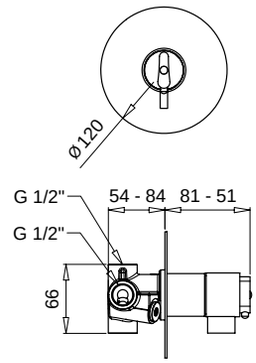

2278

Monocomando incasso termostatico
con deviatore a 2 uscite
Thermostatic built-in mixer 2 ways with diverter

FINITURE/*FINISHING*	€
CR	308,00
NS	431,00
OP	345,00
BR	415,00
OS	591,00

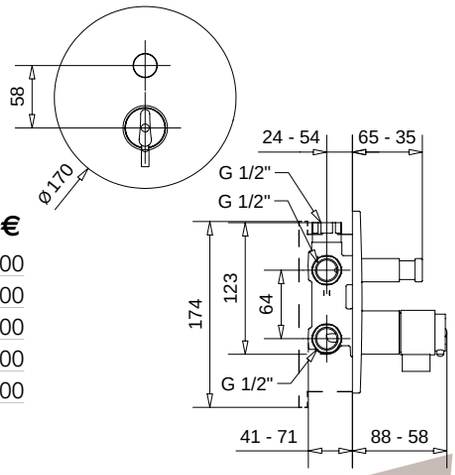

2218

Monocomando lavabo scarico automatico
1"1/4 con flex inox
Single hole basin mixer pop-up 1"1/4 with flex

(Cartuccia Ø25 - *Cartridge Ø25*)

FINITURE/*FINISHING*	€
CR	158,00
NS	221,00
OP	178,00
BR	213,00
OS	303,00

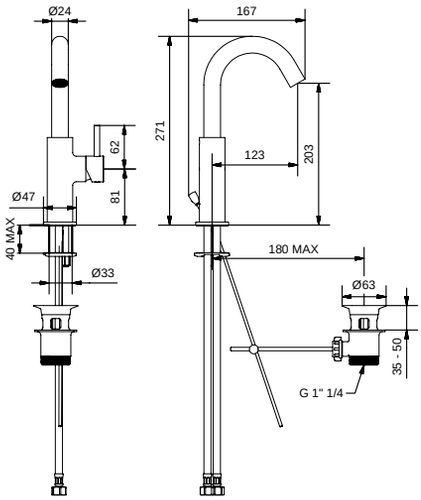

2225

Monocomando bidet scarico automatico
1"1/4 con flex inox
Single hole bidet mixer pop-up 1"1/4 with flex

(Cartuccia Ø25 - *Cartridge Ø25*)

FINITURE/*FINISHING*	€
CR	160,00
NS	224,00
OP	179,00
BR	216,00
OS	307,00

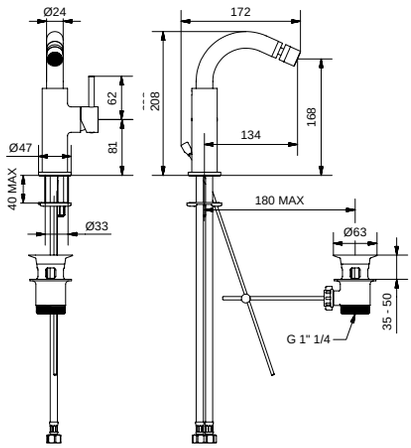

2218Q

Monocomando lavabo scarico automatico
1"1/4 con flex inox
Single hole basin mixer pop-up 1"1/4 with flex

(Cartuccia Ø25 - *Cartridge Ø25*)

FINITURE/*FINISHING*	€
CR	163,00
NS	228,00
OP	182,00
BR	220,00
OS	313,00

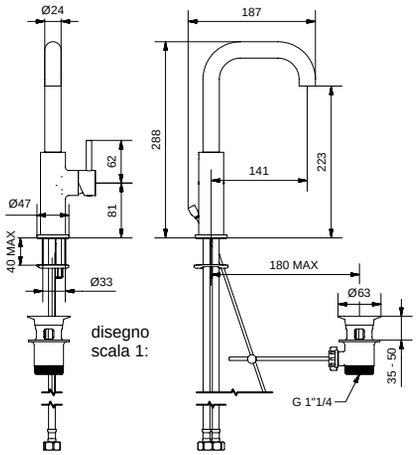

2225Q

Monocomando bidet scarico automatico
1"1/4 con flex inox
Single hole bidet mixer pop-up 1"1/4 with flex

(Cartuccia Ø25 - *Cartridge Ø25*)

FINITURE/*FINISHING*	€
CR	165,00
NS	231,00
OP	183,00
BR	223,00
OS	317,00

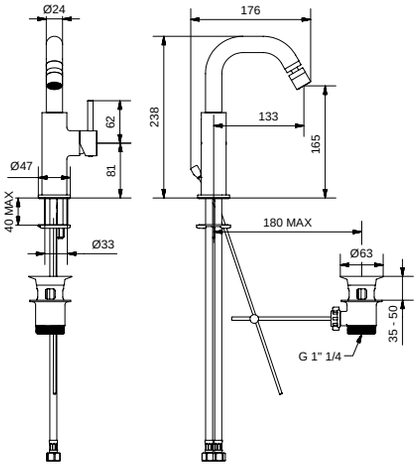

2241

Monocomando doccia esterno con presa acqua completo di colonna e doccione
External shower mixer complete of rigid riser and big shower

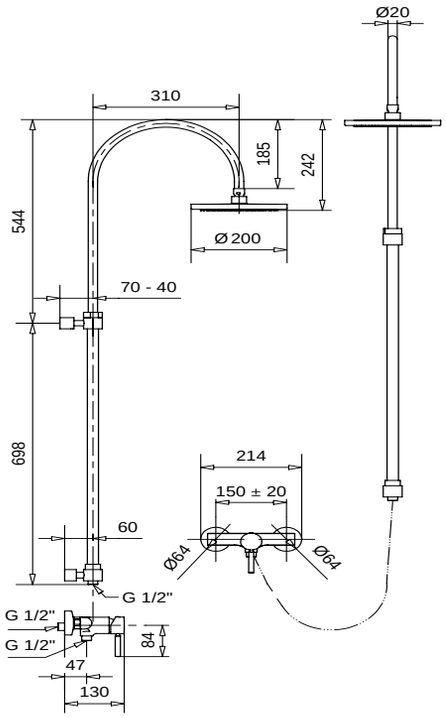

FINITURE/*FINISHING*	€
CR	503,00
NS	823,00
OP	649,00
BR	790,00
OS	994,00

19260

Saliscendi completo minimalista con doccetta
Sliding rail minimalist type with round handshower

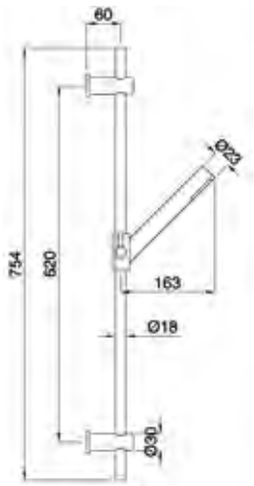

FINITURE/*FINISHING*		€
CR		151,00
NS	c/doccetta ottone · *with brass shower*	239,00
OP	c/doccetta ottone · *with brass shower*	283,00
BR	c/doccetta ottone · *with brass shower*	232,00
OS	c/doccetta ottone · *with brass shower*	318,00

19702

Kit duplex minimalista
Minimalist kit duplex

FINITURE/*FINISHING*		€
CR		59,00
NS	c/doccetta ottone · *with brass shower*	120,00
OP	c/doccetta ottone · *with brass shower*	94,00
BR	c/doccetta ottone · *with brass shower*	108,00
OS	c/doccetta ottone · *with brass shower*	141,00

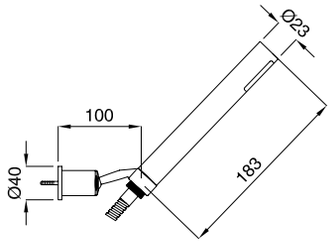

19716

Kit duplex con supporto presa acqua minimalista
Minimalist kit duplex with wall connection

FINITURE/*FINISHING*		€
CR		89,00
NS	c/doccetta ottone · *with brass shower*	162,00
OP	c/doccetta ottone · *with brass shower*	127,00
BR	c/doccetta ottone · *with brass shower*	149,00
OS	c/doccetta ottone · *with brass shower*	224,00

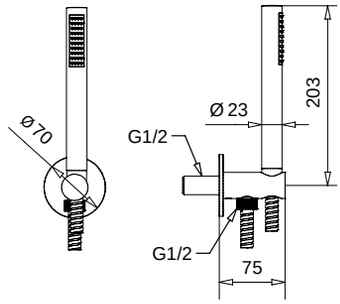

79848

Braccio doccia con soffione tondo ispezionabile acciaio
Shower arm with steel inspectable round shower head

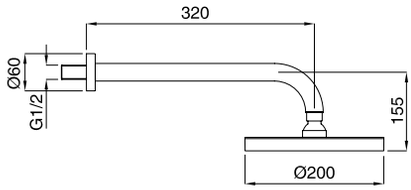

FINITURE/*FINISHING*	€
CR	158,00
NS	299,00
OP	243,00
BR	288,00
OS	424,00

93848

Braccio doccia 40 cm
con soffione tondo ispezionabile
Shower 40 cm arm with round shower inspectable

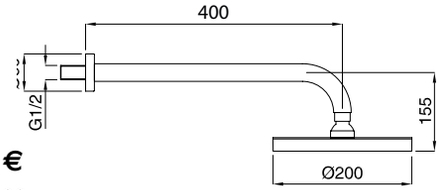

FINITURE/*FINISHING*	€
CR	165,00
NS	309,00
OP	251,00
BR	297,00
OS	439,00

2243E

Parti esterne monocomando a parete con canna 18 cm con piastra unica
External part of wall mixer with spout 18 cm with single plate

FINITURE/*FINISHING*	€
CR	124,00
NS	205,00
OP	148,00
BR	195,00
OS	311,00

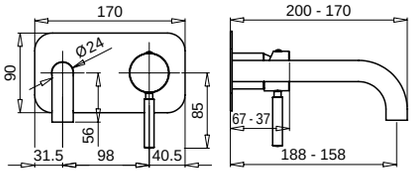

Blocco interno art. 19902
Built-in art. 19902

2247E

Parti esterne monocomando a parete con canna 22 cm con piastra unica
External part of wall mixer with spout 22 cm with single plate

FINITURE/*FINISHING*	€
CR	127,00
NS	208,00
OP	151,00
BR	198,00
OS	317,00

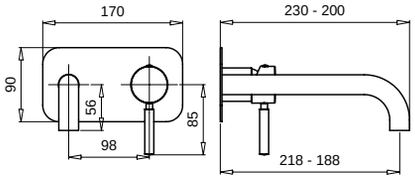

Blocco interno art. 19902
Built-in art. 19902

2245E

Parti esterne monocomando a parete con canna 19 cm
External part of wall mixer with spout 19 cm

FINITURE/*FINISHING*	€
CR	79,00
NS	125,00
OP	93,00
BR	119,00
OS	184,00

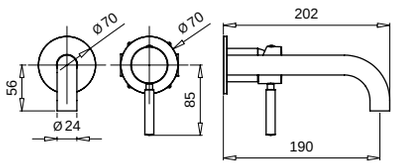

Blocco interno art. 19891
Built-in art. 19891

2246E

Parti esterne monocomando a parete con canna 22 cm
External part of wall mixer with spout 22 cm

FINITURE/*FINISHING*	€
CR	82,00
NS	128,00
OP	96,00
BR	122,00
OS	187,00

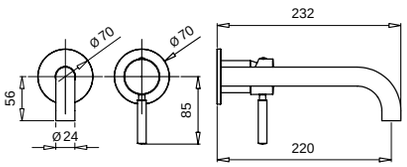

Blocco interno art. 19891
Built-in art. 19891

2251E

Parti esterne monocomando a parete con canna 19 cm con blocco interno unico
External part of wall mixer with spout 19 cm with single internal block

FINITURE/*FINISHING*	€
CR	93,00
NS	162,00
OP	114,00
BR	153,00
OS	252,00

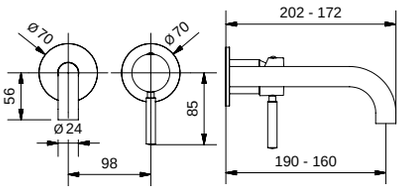

Blocco interno art. 19902
Built-in art. 19902

2265E

Parti esterne monocomando a parete con canna 22 cm con blocco interno unico
External part of wall mixer with spout 22 cm with single internal block

FINITURE/*FINISHING*	€
CR	96,00
NS	165,00
OP	117,00
BR	156,00
OS	255,00

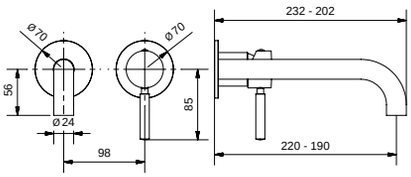

Blocco interno art. 19902
Built-in art. 19902

2266E

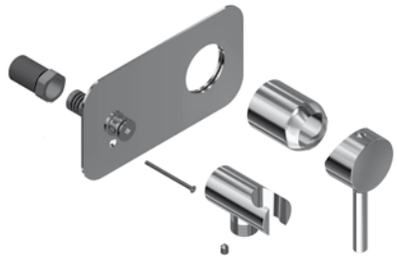

Parti esterne monocomando bidet a parete
con doccia a pulsante
External part of wall bidet mixer with shut off

FINITURE/*FINISHING*	€
CR	232,00
NS	357,00
OP	269,00
BR	341,00
OS	547,00

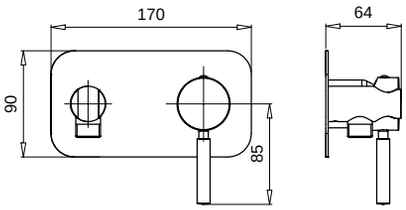

Blocco interno art. 19902
Built-in art. 19902

2230E

Parti esterne monocomando doccia incasso
External part of buil-in shower mixer

FINITURE/*FINISHING*	€
CR	38,00
NS	67,00
OP	47,00
BR	64,00
OS	106,00

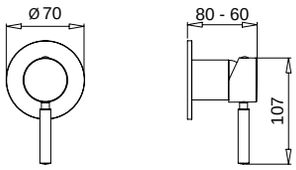

Blocco interno art. 19891
Built-in art. 19891

2272E

Parti esterne monocomando incasso
con deviatore a 2 vie
External part of built-in mixer 2 ways with diverter

FINITURE/*FINISHING*	€
CR	86,00
NS	161,00
OP	108,00
BR	153,00
OS	259,00

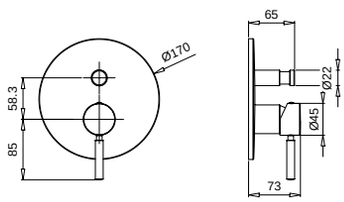

Blocco interno art. 19898
Built-in art. 19898

2231E

Parti esterne monocomando incasso
con deviatore a 3 uscite
External part of built-in mixer with 3 ways diverter

FINITURE/*FINISHING*	€
CR	92,00
NS	180,00
OP	118,00
BR	169,00
OS	295,00

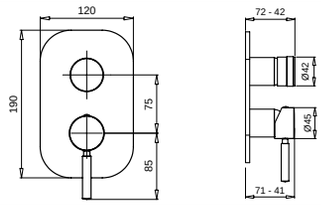

Blocco interno art. 19893
Built-in art. 19893

2232E

Parti esterne monocomando incasso
con deviatore a 4 uscite
External part of built-in mixer with 4 ways diverter

FINITURE/*FINISHING*	€
CR	92,00
NS	180,00
OP	118,00
BR	169,00
OS	295,00

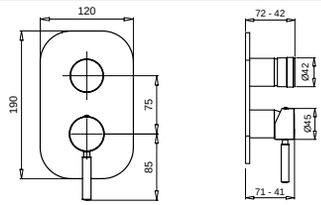

Blocco interno art. 19894
Built-in art. 19894

Smart

MINIMALISTA TONDO

2102

Monocomando vasca esterno con duplex
External bath mixer with duplex shower

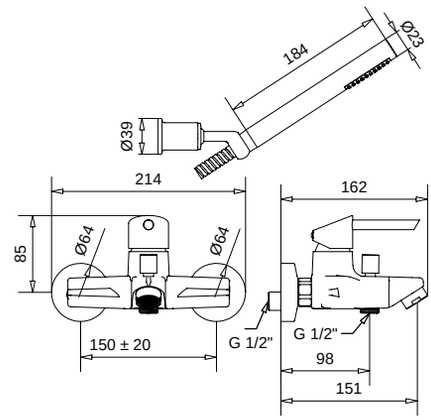

FINITURE/*FINISHING*		€
CR		192,00
OP	c/doccetta ottone · *with brass shower*	242,00
CNL	c/doccetta ottone · *with brass shower*	294,00

2108

Monocomando vasca esterno senza duplex
External bath mixer without duplex shower

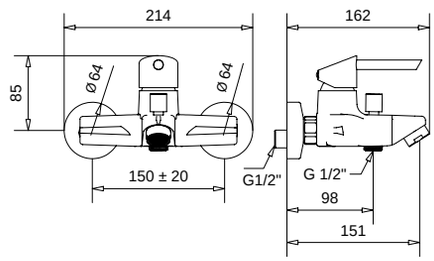

FINITURE/*FINISHING*		€
CR		134,00
OP		150,00
CNL		188,00

2155

Monocomando bordo vasca 4 fori
Bath deck mixer 4 holes

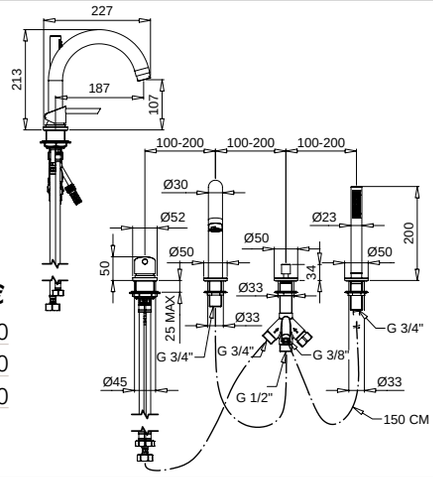

FINITURE/*FINISHING*		€
CR		352,00
OP	c/doccetta ottone · *with brass shower*	422,00
CNL	c/doccetta ottone · *with brass shower*	519,00

2157

Monocomando bordo vasca 3 fori senza bocca
Bath deck mixer 3 holes without spout

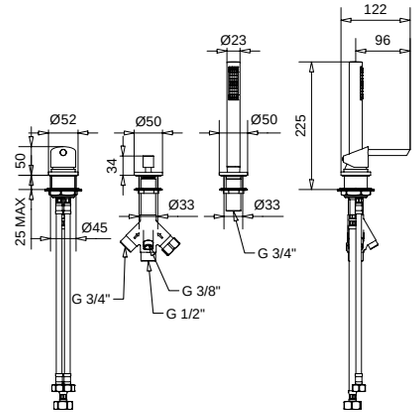

FINITURE/*FINISHING*		€
CR		285,00
OP	c/doccetta ottone · *with brass shower*	347,00
CNL	c/doccetta ottone · *with brass shower*	428,00

2113

Monocomando lavabo scarico automatico 1"1/4 con flex inox
Single hole basin mixer pop-up 1"1/4 with flex

2112
Con tubetti rame · *With copper tubes*

FINITURE/*FINISHING*	€
CR	133,00
OP	149,00
CNL	186,00

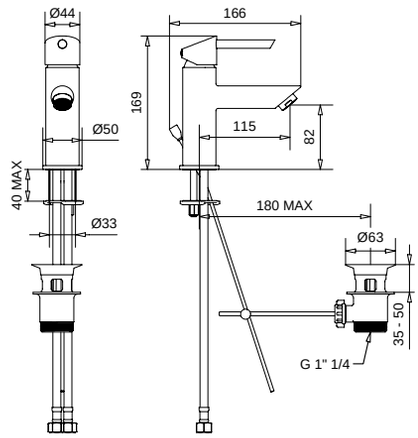

2113S

Monocomando lavabo senza scarico con flex inox
Single hole basin mixer without pop-up with flex

FINITURE/*FINISHING*	€
CR	116,00
OP	130,00
CNL	162,00

2113SC
Con scarico Clic-Clac · *With Clic-Clac press top waste*

CR	141,00
OP	159,00
CNL	197,00

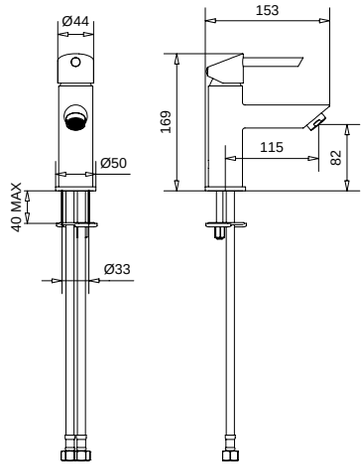

2117

Monocomando lavabo con prolunga scarico automatico 1"1/4 con flex inox
Single hole basin mixer with extension pop-up 1"1/4 with flex

2116
Con tubetti rame · *With copper tubes*

FINITURE/*FINISHING*	€
CR	173,00
OP	194,00
CNL	242,00

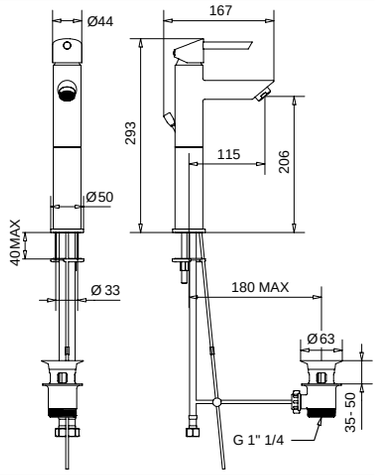

2117S

Monocomando lavabo con prolunga senza scarico con flex inox
Single hole basin mixer with extension without pop-up with flex

FINITURE/*FINISHING*	€
CR	156,00
OP	175,00
CNL	218,00

2117SC
Con scarico Clic-Clac · *With Clic-Clac press top waste*

CR	181,00
OP	204,00
CNL	253,00

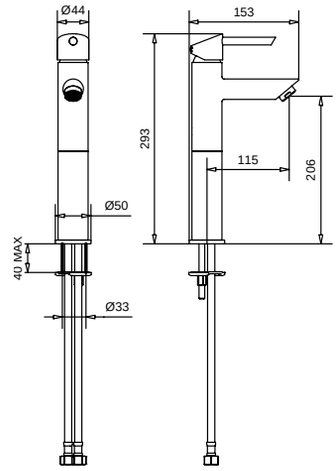

2143

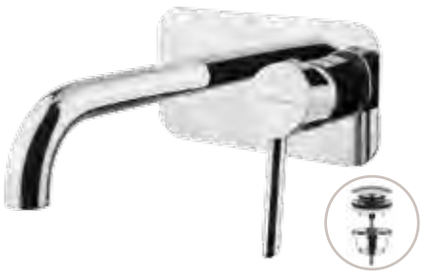

Monocomando a parete canna da 19 cm con piastra unica
Wall mixer with spout 19 cm with single plate

FINITURE/*FINISHING*	€
CR	208,00
OP	232,00
CNL	289,00

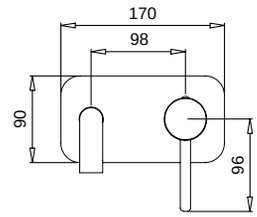

2143SC
Con scarico Clic-Clac · *With Clic-Clac press top waste*

CR	233,00
OP	261,00
CNL	324,00

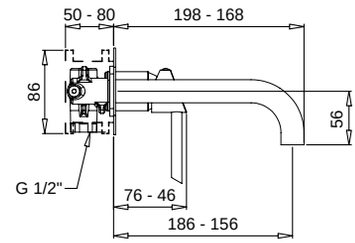

2147

Monocomando a parete canna da 22 cm con piastra unica
Wall mixer with spout 22 cm with single plate

FINITURE/*FINISHING*	€
CR	211,00
OP	235,00
CNL	292,00

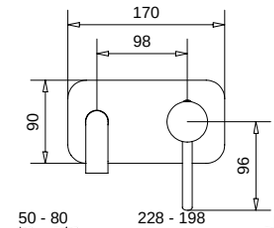

2147SC
Con scarico Clic-Clac · *With Clic-Clac press top waste*

CR	236,00
OP	264,00
CNL	327,00

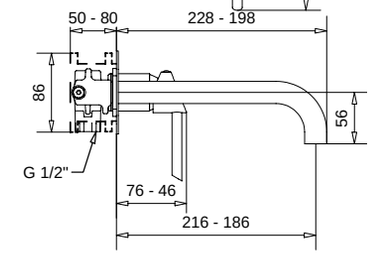

2145

Monocomando a parete canna da 19 cm
Wall mixer with spout 19 cm

FINITURE/*FINISHING*	€
CR	119,00
OP	133,00
CNL	165,00

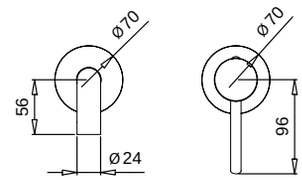

2145SC
Con scarico Clic-Clac · *With Clic-Clac press top waste*

CR	144,00
OP	162,00
CNL	200,00

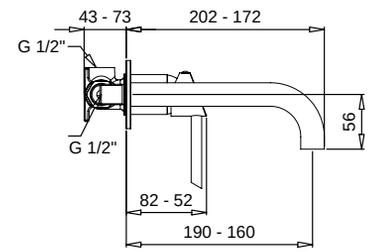

2146

Monocomando a parete canna da 22 cm
Wall mixer with spout 22 cm

FINITURE/*FINISHING*	€
CR	122,00
OP	136,00
CNL	168,00

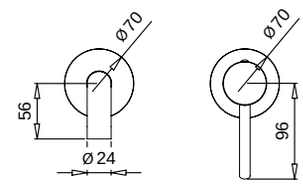

2146SC
Con scarico Clic-Clac · *With Clic-Clac press top waste*

CR	147,00
OP	165,00
CNL	203,00

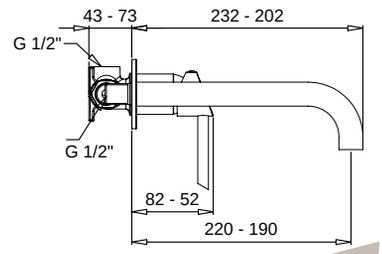

2151

Monocomando a parete canna da 19 cm con blocco interno unico
Wall mixer with spout 19 cm with single internal block

FINITURE/*FINISHING*	€
CR	177,00
OP	198,00
CNL	246,00

2151SC
Con scarico Clic-Clac · *With Clic-Clac press top waste*

CR	202,00
OP	227,00
CNL	281,00

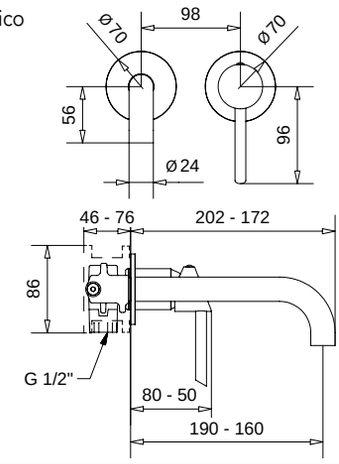

2165

Monocomando a parete canna da 22 cm con blocco interno unico
Wall mixer with spout 22 cm with single internal block

FINITURE/*FINISHING*	€
CR	180,00
OP	201,00
CNL	249,00

2165SC
Con scarico Clic-Clac · *With Clic-Clac press top waste*

CR	205,00
OP	230,00
CNL	284,00

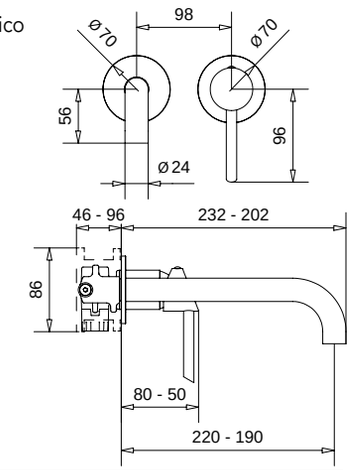

2123

Monocomando bidet scarico automatico
1"1/4 con flex inox
Single hole bidet mixer pop-up 1"1/4 with flex

2122
Con tubetti rame · *With copper tubes*

FINITURE/*FINISHING*	€
CR	136,00
OP	152,00
CNL	190,00

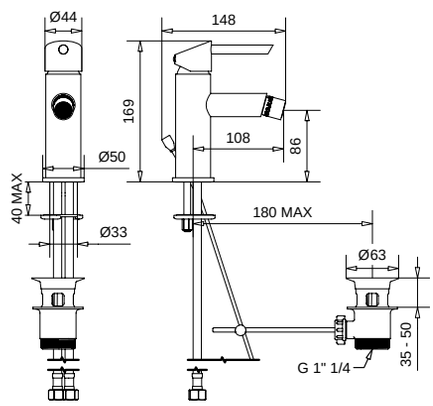

19187
19189

19187
Kit prolunga 12,5 cm
Extension kit 12,5 cm

FINITURE/*FINISHING*	€
CR	55,00
OP	62,00
CNO	77,00

19189
Kit prolunga speciale 23 cm
Extension kit special size 23 cm

CR	75,00
OP	84,00
CNL	105,00

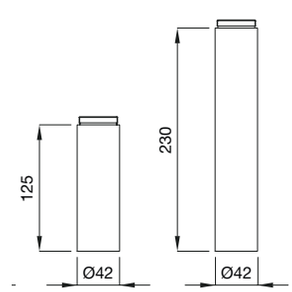

19187 19189

2130

Monocomando doccia incasso
Built-in shower mixer

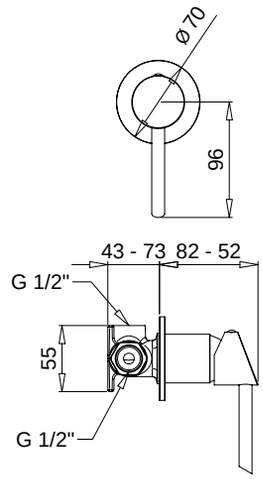

FINITURE/*FINISHING*	€
CR	78,00
OP	87,00
CNL	107,00

2172

Monocomando incasso con deviatore automatico a 2 uscite
Built-in mixer 2 ways with automatic diverter

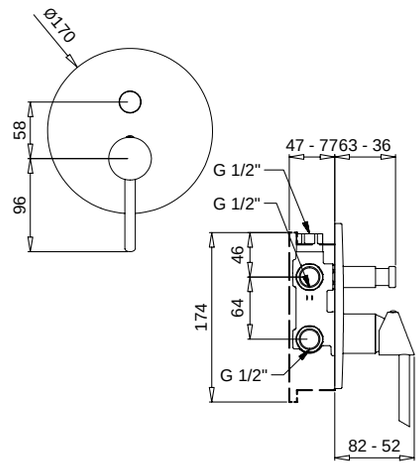

FINITURE/*FINISHING*	€
CR	192,00
OP	214,00
CNL	267,00

2131
2132

2131
Monocomando incasso con deviatore a 3 uscite
Built-in mixer with 3 ways diverter

FINITURE/*FINISHING*	€
CR	225,00
OP	251,00
CNL	313,00

2132
Monocomando incasso con deviatore a 4 uscite
Built-in mixer with 4 ways diverter

CR	236,00
OP	264,00
CNL	329,00

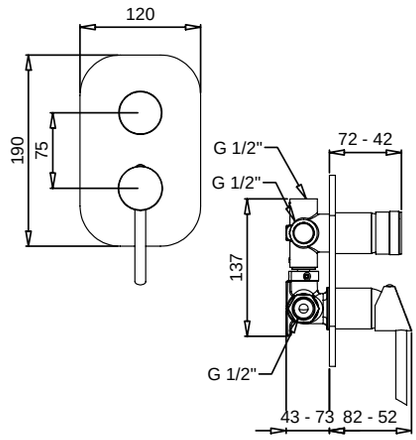

2173

Monocomando incasso con deviatore, bocca e duplex
Built-in mixer with diverter spout and kit duplex

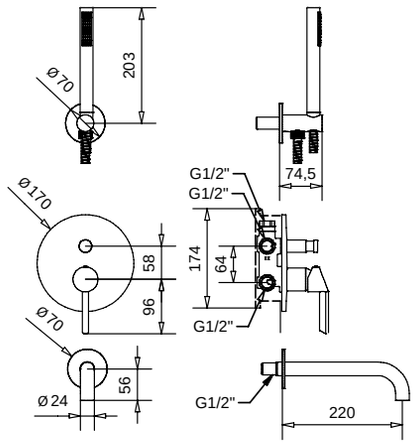

FINITURE/*FINISHING*		€
CR		325,00
OP	c/doccetta ottone · *with brass shower*	390,00
CNL	c/doccetta ottone · *with brass shower*	494,00

2138

Monocomando doccia esterno senza duplex
External shower mixer without duplex

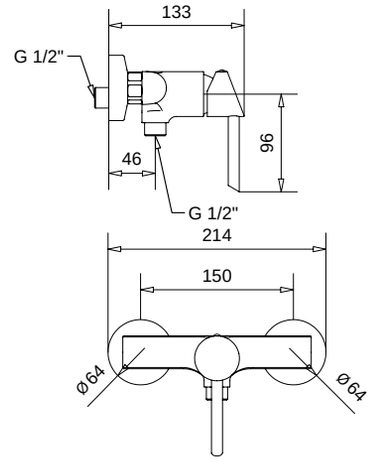

FINITURE/*FINISHING*	€
CR	110,00
OP	123,00
CNL	152,00

2136

Monocomando doccia esterno con attacco da 3/4"
per asta fissa
External shower mixer connection 3/4"

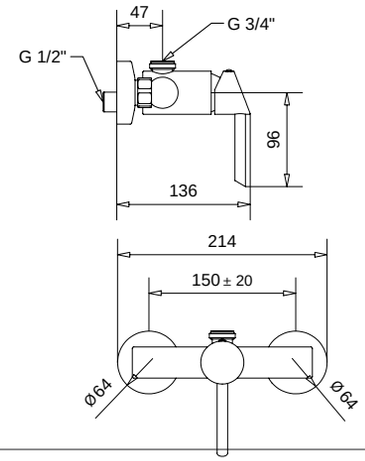

FINITURE/*FINISHING*	€
CR	144,00
OP	161,00
CNL	200,00

2136C

Monocomando doccia esterno con attacco da 3/4"
completo di colonna con kit duplex, deviatore
e doccione
External shower mixer 3/4" attack complete of rigid riser with duplex, diverter and big shower

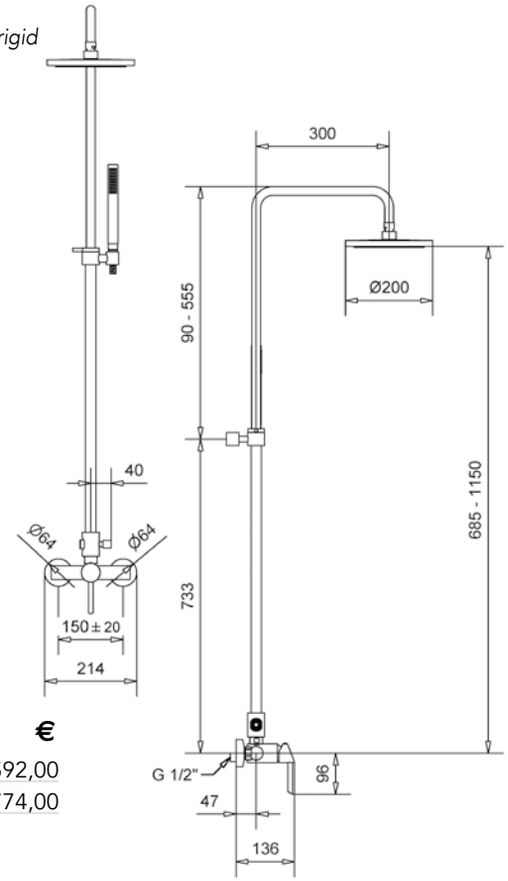

19848
Soffione tondo
Round shower head

FINITURE/*FINISHING*	€
CR	592,00
OP c/doccetta ottone · *with brass shower*	774,00

19260

Saliscendi completo minimalista doccetta tonda
Sliding rail minimalist round handshower

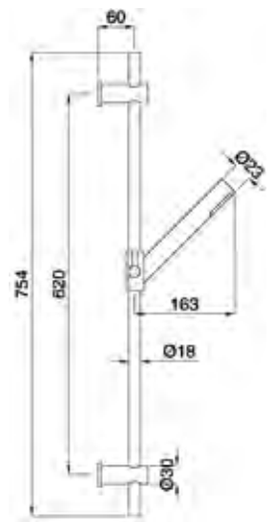

FINITURE/*FINISHING*		€
CR		151,00
OP	c/doccetta ottone · *with brass shower*	283,00
CNL	c/doccetta ottone · *with brass shower*	239,00

19702

Kit duplex minimalista
Minimalist duplex kit

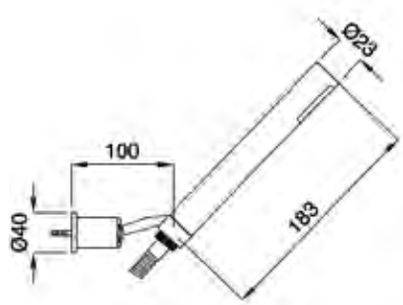

FINITURE/*FINISHING*		€
CR		59,00
OP	c/doccetta ottone · *with brass shower*	94,00
CNL	c/doccetta ottone · *with brass shower*	120,00

79848

Braccio doccia con soffione tondo ispezionabile acciaio
Shower arm with steel inspectable round shower head

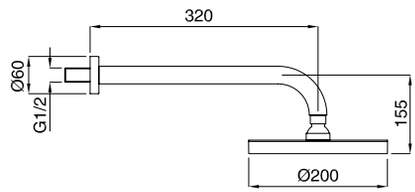

FINITURE/*FINISHING*	€
CR	158,00
OP	243,00

2143E

Parti esterne monocomando a parete con canna 19 cm con piastra unica
External part of wall mixer with spout 19 cm with single plate

FINITURE/*FINISHING*	€
CR	128,00
OP	152,00
CNL	209,00

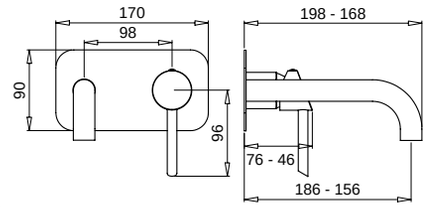

Blocco interno art. 19902
Built-in art. 19902

2147E

Parti esterne monocomando a parete con canna 22 cm con piastra unica
External part of wall mixer with spout 22 cm with single plate

FINITURE/*FINISHING*	€
CR	131,00
OP	155,00
CNL	212,00

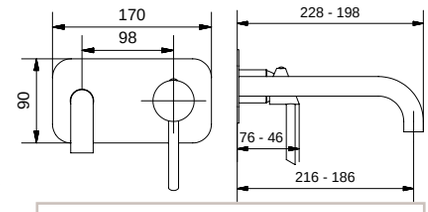

Blocco interno art. 19902
Built-in art. 19902

2145E

Parti esterne monocomando a parete con canna 19 cm
External part of wall mixer with spout 19 cm

FINITURE/*FINISHING*	€
CR	83,00
OP	97,00
CNL	129,00

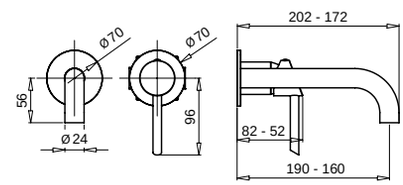

Blocco interno art. 19891
Built-in art. 19891

2146E

Parti esterne monocomando a parete con canna 22 cm
External part of wall mixer with spout 22 cm

FINITURE/*FINISHING*	€
CR	86,00
OP	100,00
CNL	132,00

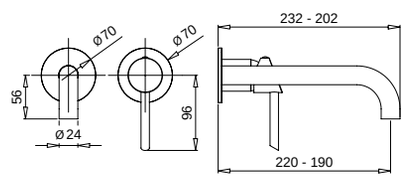

Blocco interno art. 19891
Built-in art. 19891

2151E

Parti esterne monocomando a parete con canna 19 cm con blocco interno unico
External part of wall mixer with spout 19 cm with single internal block

FINITURE/*FINISHING*	€
CR	97,00
OP	118,00
CNL	166,00

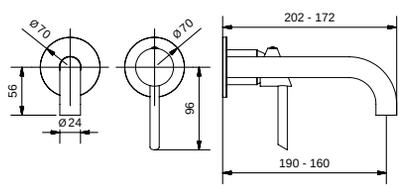

Blocco interno art. 19902
Built-in art. 19902

2165E

Parti esterne monocomando a parete con canna 22 cm con blocco interno unico
External part of wall mixer with spout 22 cm with single internal block

FINITURE/*FINISHING*	€
CR	100,00
OP	121,00
CNL	169,00

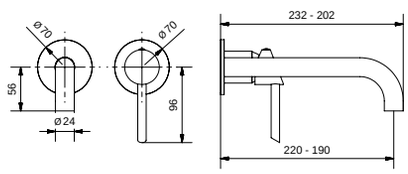

Blocco interno art. 19902
Built-in art. 19902

2130E

Parti esterne monocomando doccia incasso
External part of buil-in shower mixer

FINITURE/*FINISHING*	€
CR	42,00
OP	51,00
CNL	71,00

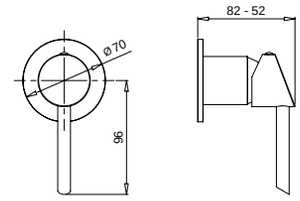

Blocco interno art. 19891
Built-in art. 19891

2172E

Parti esterne monocomando incasso
con deviatore a 2 vie
External part of built-in mixer 2 ways with diverter

FINITURE/*FINISHING*	€
CR	90,00
OP	112,00
CNL	165,00

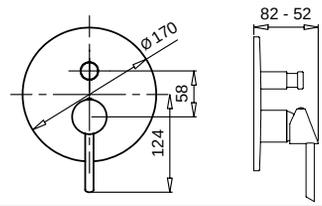

Blocco interno art. 19898
Built-in art. 19898

2131E

Parti esterne monocomando incasso
con deviatore a 3 vie
External part of built-in mixer 3 ways with diverter

FINITURE/*FINISHING*	€
CR	96,00
OP	122,00
CNL	184,00

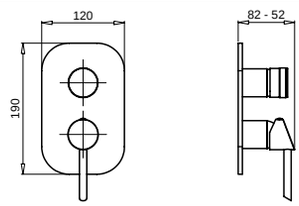

Blocco interno art. 19893
Built-in art. 19893

2132E

Parti esterne monocomando incasso
con deviatore 4 vie
External part of built-in mixer 4 ways with diverter

FINITURE/*FINISHING*	€
CR	96,00
OP	122,00
CNL	184,00

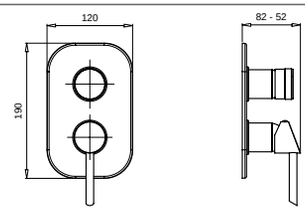

Blocco interno art. 19894
Built-in art. 19894

Kirvy Steel

INOX AISI 316L

9013S

Monocomando lavabo in acciaio INOX AISI 316L
senza scarico con flex inox
Single hole basin mixer INOX AISI 316L
without pop-up with flex

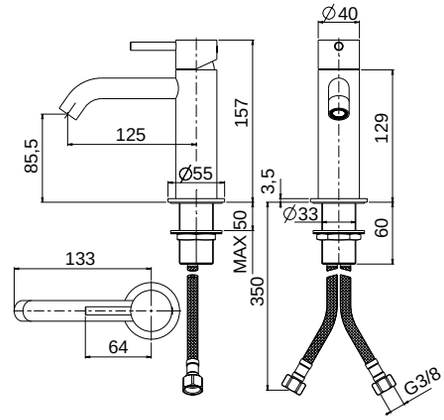

FINITURE/*FINISHING*	€
ACCIAIO SPAZZOLATO	303,00

9017S

Monocomando lavabo in acciaio INOX AISI 316L
con prolunga senza scarico con flex inox
Single hole basin mixer INOX AISI 316L
with extension without pop-up with flex

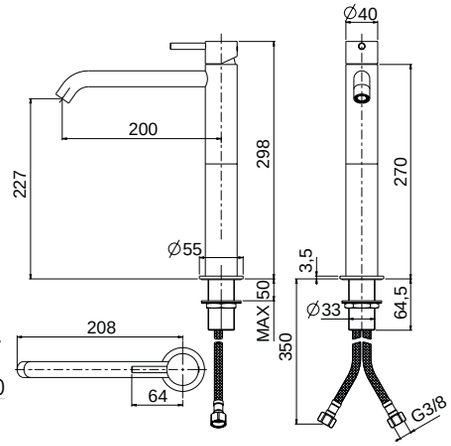

FINITURE/*FINISHING*	€
ACCIAIO SPAZZOLATO	432,00

9051

Monocomando a parete in acciaio INOX AISI 316L
canna da 19 cm con blocco interno unico
Wall mixer INOX AISI 316L with spout 19 cm
with single internal block

FINITURE/*FINISHING*	€
ACCIAIO SPAZZOLATO	620,00

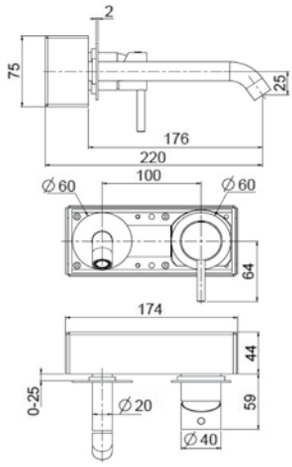

9051SC
Con scarico Clic-Clac · *With Clic-Clac press top waste*

ACCIAIO SPAZZOLATO	642,00

9023S

Monocomando bidet in acciaio INOX AISI 316L
senza scarico con flex inox
Single hole bidet mixer INOX AISI 316L
without pop-up with flex

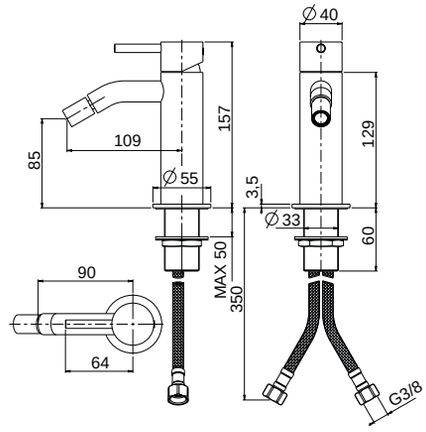

FINITURE/*FINISHING*	€
ACCIAIO SPAZZOLATO	336,00

9030

Monocomando doccia incasso
in acciaio INOX AISI 316L
Built-in shower mixer INOX AISI 316L

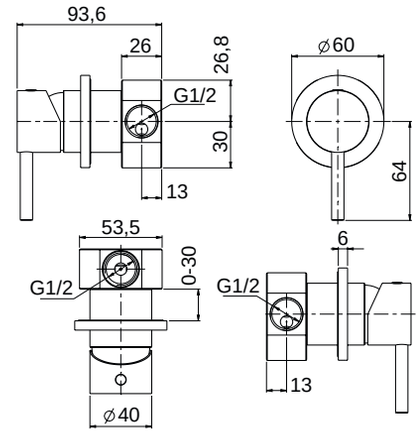

FINITURE/*FINISHING*	€
ACCIAIO SPAZZOLATO	255,00

9072

Monocomando incasso in acciaio INOX AISI 316L
con deviatore automatico a 2 uscite
Built-in mixer INOX AISI 316L 2 ways
with automatic diverter

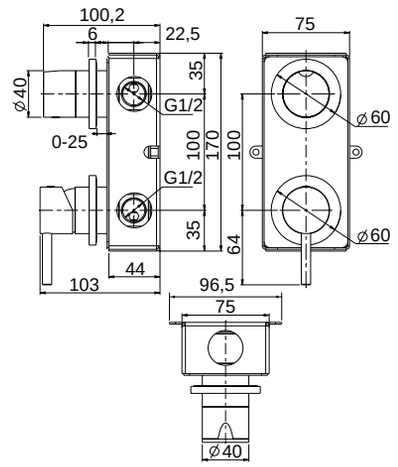

FINITURE/*FINISHING*	€
ACCIAIO SPAZZOLATO	620,00

19485

Braccio doccia "Kirvy Steel"
"Kirvy Steel" shower arm

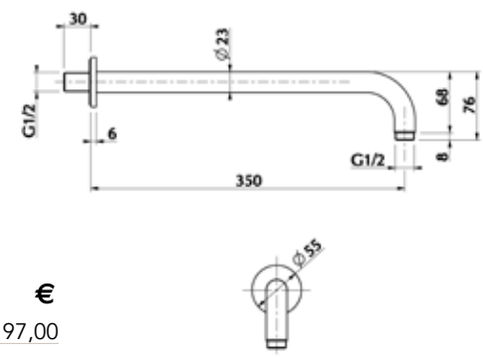

FINITURE/*FINISHING*	€
AC	97,00

19840

Doccione "Kirvy Steel" Ø20 cm
"Kirvy Steel" shower Ø20 cm

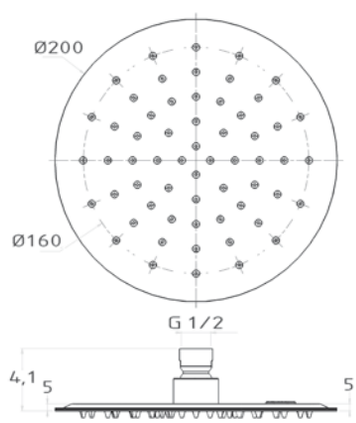

FINITURE/*FINISHING*	€
AC	161,00

19773

Saliscendi inox "Kirvy Steel" con doccetta
Inox "Kirvy Steel" sliding rail with handshower

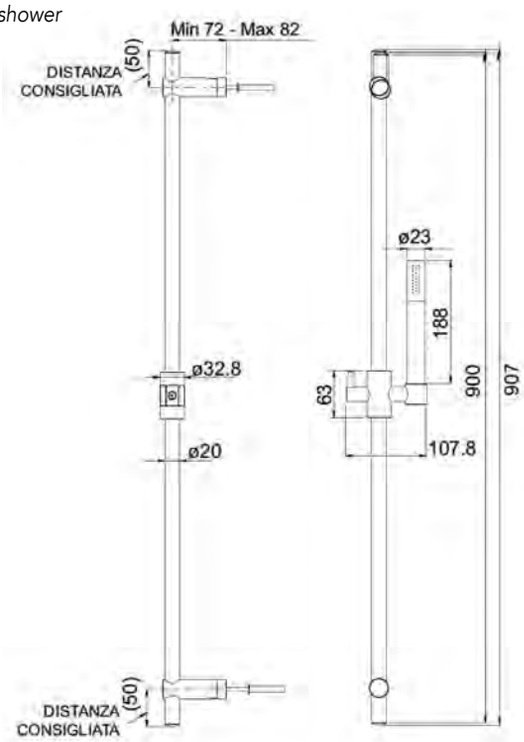

FINITURE/*FINISHING*	€
AC	505,00

19705

Kit duplex inox con supporto presa acqua
Inox minimalist kit duplex with wall connection

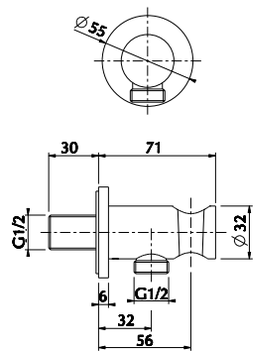

FINITURE/*FINISHING*	€
AC	293,00

19275

Scarico Clic-Clac inox
Inox Clic-Clac press top waste

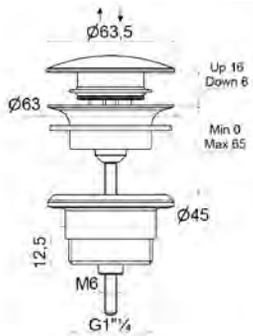

FINITURE/*FINISHING*	€
AC	23,00

Millenovecinquanta

MINIMALISTA TONDO

HOT
COLD

4500

Gruppo vasca esterno con doccia normale
External bath mixer with normal shower

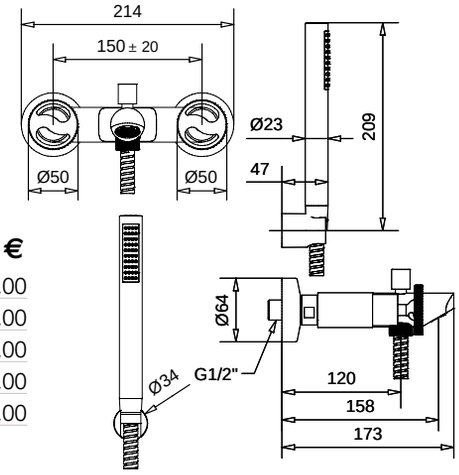

FINITURE/*FINISHING*		€
CR		295,00
NS	c/doccetta ottone · *with brass shower*	441,00
OP	c/doccetta ottone · *with brass shower*	358,00
NF	c/doccetta ottone · *with brass shower*	441,00
GF	c/doccetta ottone · *with brass shower*	500,00

4602

Monocomando vasca esterno con duplex
External bath mixer with duplex shower

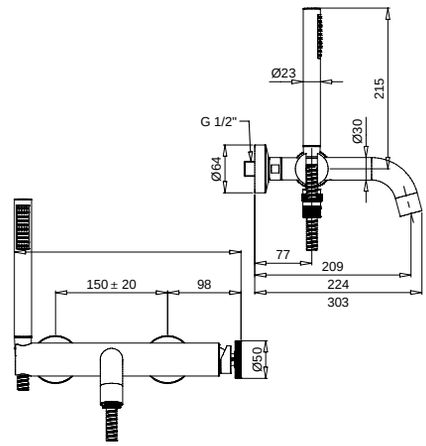

FINITURE/*FINISHING*		€
CR		326,00
NS	c/doccetta ottone · *with brass shower*	484,00
OP	c/doccetta ottone · *with brass shower*	393,00
NF	c/doccetta ottone · *with brass shower*	484,00
GF	c/doccetta ottone · *with brass shower*	549,00

4602P

Monocomando vasca esterno con piantana a pavimento
External bath mixer with floor pillar

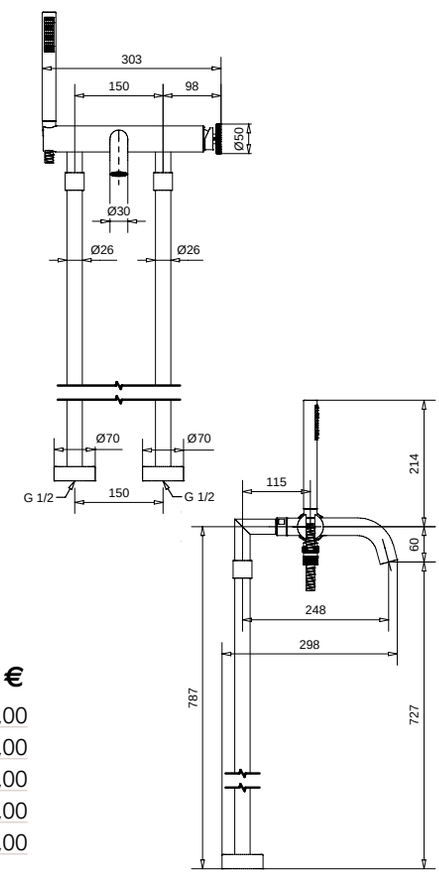

FINITURE/*FINISHING*		€
CR		645,00
NS	c/doccetta ottone · *with brass shower*	940,00
OP	c/doccetta ottone · *with brass shower*	758,00
NF	c/doccetta ottone · *with brass shower*	940,00
GF	c/doccetta ottone · *with brass shower*	1.060,00

4580

Batteria bordo vasca 5 fori
5 holes bath mixer

FINITURE/*FINISHING*		€
CR		420,00
NS	c/doccetta ottone · *with brass shower*	616,00
OP	c/doccetta ottone · *with brass shower*	498,00
NF	c/doccetta ottone · *with brass shower*	616,00
GF	c/doccetta ottone · *with brass shower*	700,00

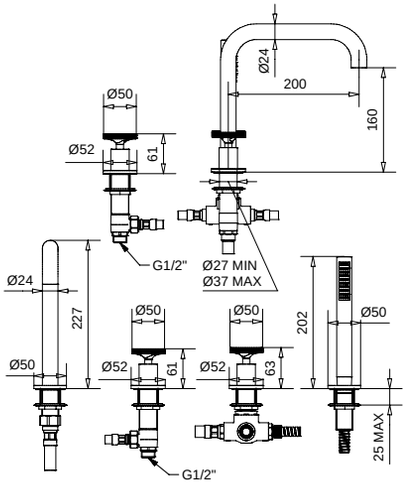

4519

Gruppo vasca da incasso con bocca e kit duplex
Built-in bath mixer with spout and kit duplex

FINITURE/*FINISHING*		€
CR		559,00
NS	c/doccetta ottone · *with brass shower*	809,00
OP	c/doccetta ottone · *with brass shower*	654,00
NF	c/doccetta ottone · *with brass shower*	809,00
GF	c/doccetta ottone · *with brass shower*	923,00

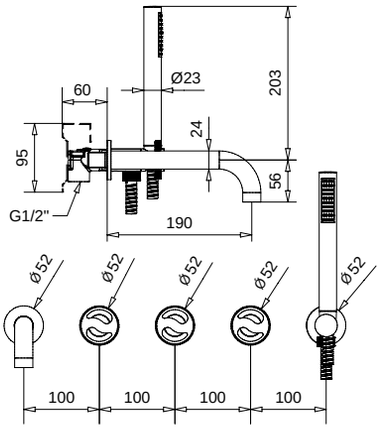

4534

Monoforo lavabo scarico automatico
1"1/4 con flex inox
Single hole basin mixer automatic pop-up
1" 1/4 with flex

4532
Con tubetti rame · *With copper tubes*

FINITURE/*FINISHING*	€
CR	205,00
NS	287,00
OP	229,00
NF	287,00
GF	328,00

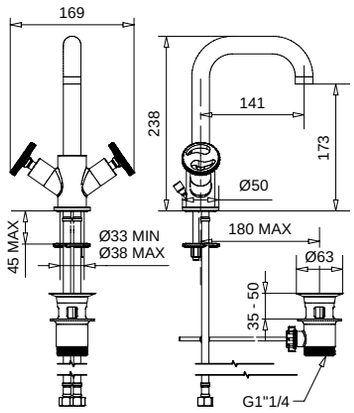

4512S

Batteria lavabo senza scarico
Wash basin mixer without pop-up

FINITURE/*FINISHING*	€
CR	234,00
NS	327,00
OP	262,00
NF	327,00
GF	374,00

4512SC
Con scarico Clic-Clac · *With Clic-Clac press top waste*

CR	259,00
NS	362,00
OP	291,00
NF	362,00
GF	415,00

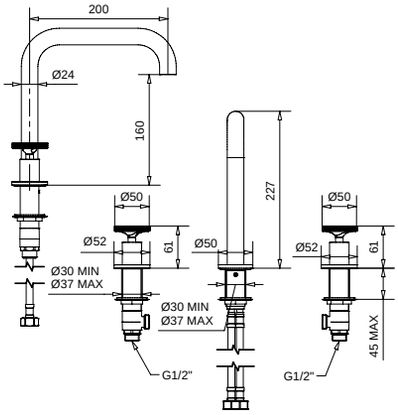

4565

Batteria a parete con canna 19 cm
Wall mixer with spout 19 cm

FINITURE/*FINISHING*	€
CR	216,00
NS	302,00
OP	242,00
NF	302,00
GF	345,00

4565SC
Con scarico Clic-Clac · *With Clic-Clac press top waste*

CR	241,00
NS	337,00
OP	271,00
NF	337,00
GF	386,00

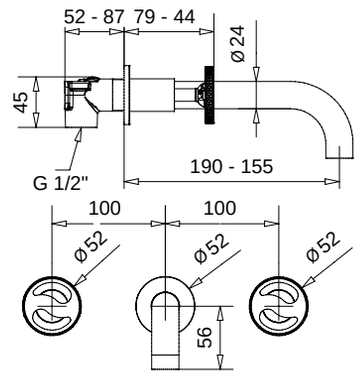

4569

Batteria a parete con canna 22 cm
Wall mixer with spout 22 cm

FINITURE/*FINISHING*	€
CR	219,00
NS	305,00
OP	245,00
NF	305,00
GF	348,00

4569SC
Con scarico Clic-Clac · *With Clic-Clac press top waste*

CR	244,00
NS	340,00
OP	274,00
NF	340,00
GF	389,00

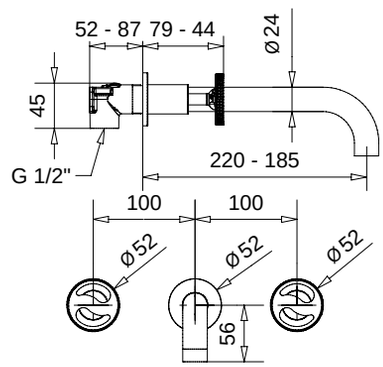

4545

Rubinetto "acqua fredda" da 1/2"
1/2" "cold water" tap

FINITURE/*FINISHING*	€
CR	123,00
NS	172,00
OP	138,00
NF	172,00
GF	197,00

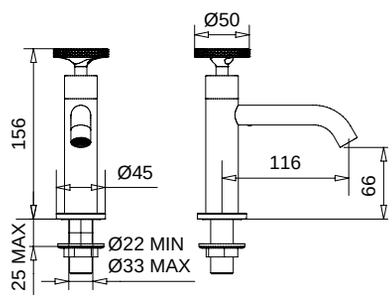

4613

Monocomando lavabo scarico automatico
1"1/4 con flex inox
Single hole basin mixer pop-up
1" 1/4 with flex

4612
Con tubetti rame · *With copper tubes*

FINITURE/*FINISHING*	€
CR	190,00
NS	266,00
OP	213,00
NF	266,00
GF	304,00

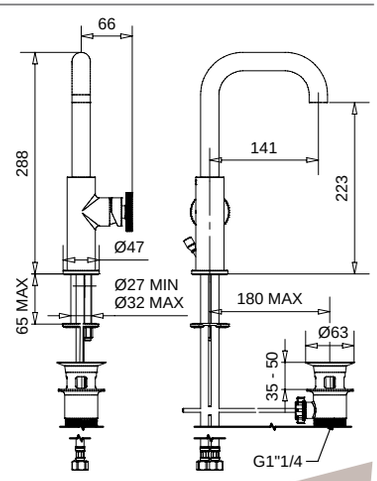

4645

Monocomando a parete canna da 19 cm
Wall mixer with spout 19 cm

FINITURE/*FINISHING*	€
CR	168,00
NS	235,00
OP	188,00
NF	235,00
GF	269,00

4645SC
Con scarico Clic-Clac · *With Clic-Clac press top waste*

CR	193,00
NS	270,00
OP	217,00
NF	270,00
GF	310,00

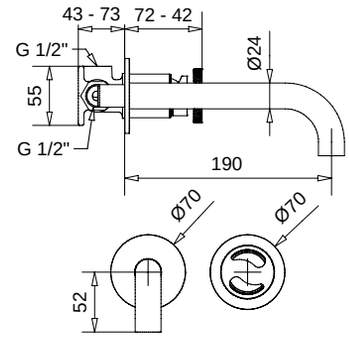

4646

Monocomando a parete canna da 22 cm
Wall mixer with spout 22 cm

FINITURE/*FINISHING*	€
CR	171,00
NS	238,00
OP	191,00
NF	238,00
GF	272,00

4646SC
Con scarico Clic-Clac · *With Clic-Clac press top waste*

CR	196,00
NS	273,00
OP	220,00
NF	273,00
GF	313,00

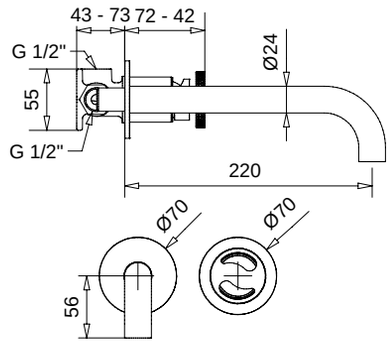

4651

Monocomando a parete canna da 19 cm con blocco interno unico
Wall mixer with spout 19 cm with single internal block

FINITURE/*FINISHING*	€
CR	209,00
NS	292,00
OP	234,00
NF	292,00
GF	334,00

4651SC
Con scarico Clic-Clac · *With Clic-Clac press top waste*

CR	234,00
NS	327,00
OP	269,00
NF	327,00
GF	375,00

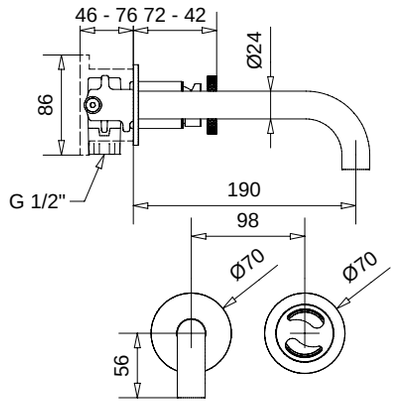

4665

Monocomando a parete canna da 22 cm con blocco interno unico
Wall mixer with spout 22 cm with single internal block

FINITURE/*FINISHING*	€
CR	212,00
NS	295,00
OP	237,00
NF	295,00
GF	337,00

4665SC
Con scarico Clic-Clac · *With Clic-Clac press top waste*

CR	237,00
NS	330,00
OP	266,00
NF	330,00
GF	378,00

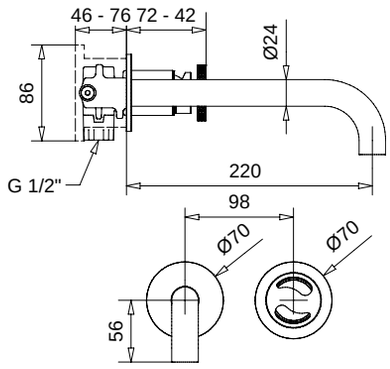

4544

Monoforo bidet scarico automatico 1"1/4
con flex inox
Single hole bidet mixer automatic pop-up 1" 1/4 with flex

4542
Con tubetti rame · *With copper tubes*

FINITURE/*FINISHING*	€
CR	205,00
NS	287,00
OP	229,00
NF	287,00
GF	328,00

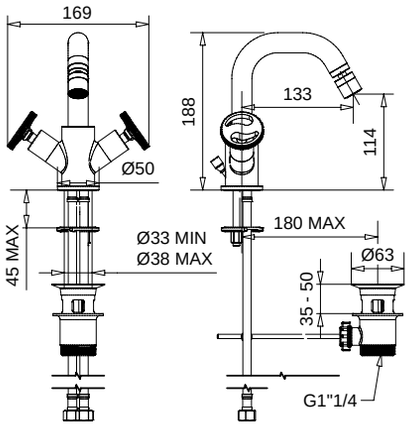

4623

Monocomando bidet scarico automatico 1"1/4
con flex inox
Single hole bidet mixer automatic pop-up 1" 1/4 with flex

4622
Con tubetti rame · *With copper tubes*

FINITURE/*FINISHING*	€
CR	189,00
NS	264,00
OP	212,00
NF	264,00
GF	302,00

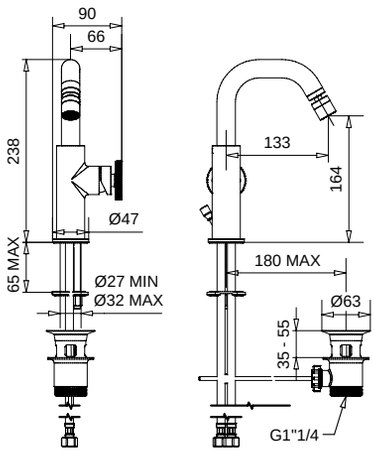

4630

Monocomando doccia incasso
Built-in shower mixer

FINITURE/*FINISHING*	€
CR	100,00
NS	140,00
OP	112,00
NF	140,00
GF	160,00

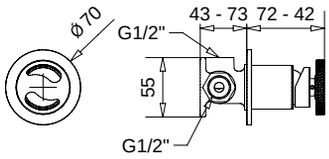

4672

Monocomando incasso con deviatore automatico
a 2 uscite
Built-in mixer 2 ways with automatic diverter

FINITURE/*FINISHING*	€
CR	199,00
NS	278,00
OP	223,00
NF	278,00
GF	318,00

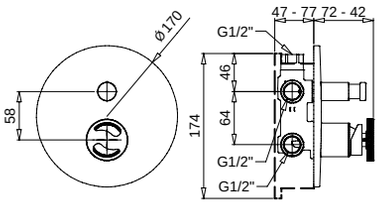

4631
4632

4631 Monocomando incasso con deviatore a 3 uscite
Built-in mixer with 3 ways diverter

FINITURE/*FINISHING*	€
CR	255,00
NS	357,00
OP	285,00
NF	357,00
GF	408,00

4632 Monocomando incasso con deviatore a 4 uscite
Built-in mixer with 4 ways diverter

CR	266,00
NS	372,00
OP	298,00
NF	372,00
GF	426,00

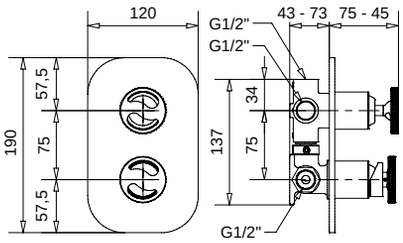

4560
4562

4560 Rubinetto arresto ad incasso con sede estraibile 1/2"
Built-in stop-cock 1/2"

4562 Rubinetto arresto ad incasso con sede estraibile 3/4"
Built-in stop-cock 3/4"

FINITURE/*FINISHING*	€
CR	69,00
NS	97,00
OP	77,00
NF	97,00
GF	110,00

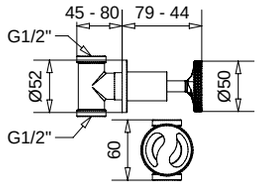

4546

Gruppo doccia esterno senza duplex
External shower mixer without duplex

FINITURE/*FINISHING*	€
CR	142,00
NS	199,00
OP	159,00
NF	199,00
GF	227,00

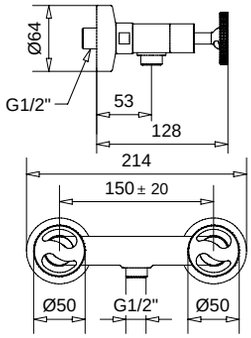

4547

Gruppo doccia esterno con attacco da 3/4"
External shower mixer connection 3/4"

FINITURE/*FINISHING*	€
CR	145,00
NS	202,00
OP	162,00
NF	202,00
GF	230,00

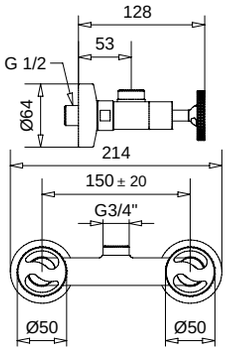

4636C

Monocomando doccia esterno con attacco da 3/4" completo di colonna con kit duplex, deviatore e doccione
External shower mixer 3/4" attack complete of rigid riser with duplex, diverter and big shower

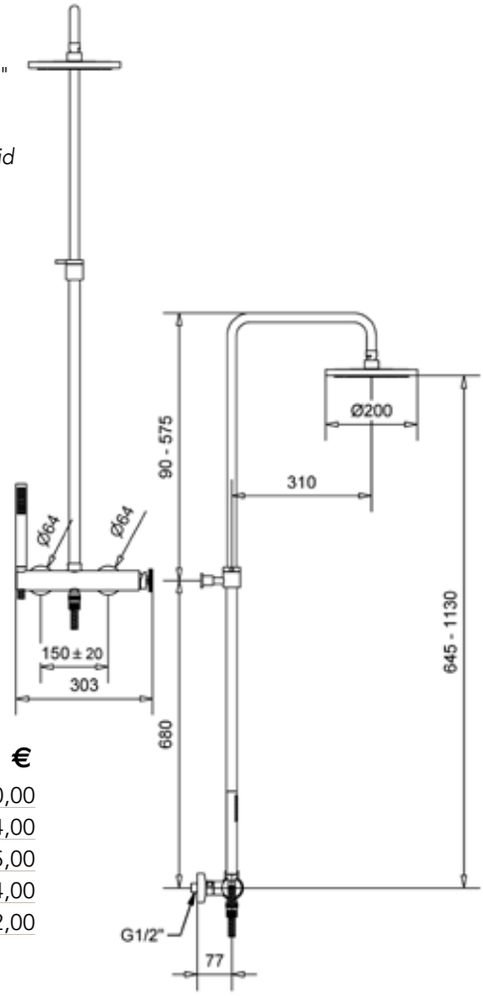

FINITURE/*FINISHING*		€
CR		640,00
NS	c/doccetta ottone · *with brass shower*	924,00
OP	c/doccetta ottone · *with brass shower*	745,00
NF	c/doccetta ottone · *with brass shower*	924,00
GF	c/doccetta ottone · *with brass shower*	1.052,00

19770

Saliscendi completo minimalista "Millenovecinquanta"
Sliding rail minimalist type "Millenovecinquanta"

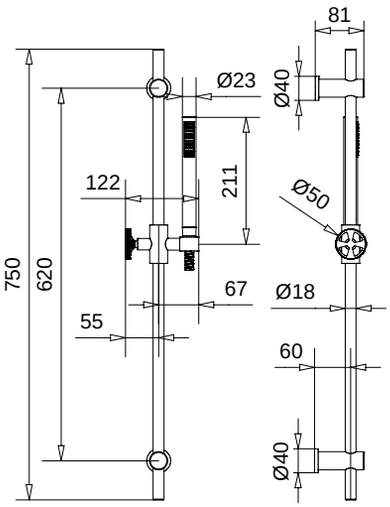

FINITURE/*FINISHING*		€
CR		172,00
NS	c/doccetta ottone · *with brass shower*	278,00
OP	c/doccetta ottone · *with brass shower*	220,00
NF	c/doccetta ottone · *with brass shower*	278,00
GF	c/doccetta ottone · *with brass shower*	303,00

4645E

Parti esterne monocomando a parete
con canna da 19 cm
External part of wall mixer with spout 19 cm

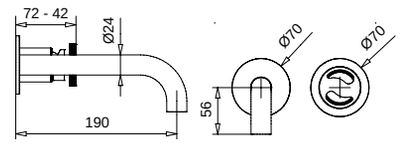

FINITURE/*FINISHING*	€
CR	132,00
NS	199,00
OP	152,00
NF	199,00
GF	233,00

Blocco interno art. 19891
Built-in art. 19891

4646E

Parti esterne monocomando a parete
con canna da 22 cm
External part of wall mixer with spout 22 cm

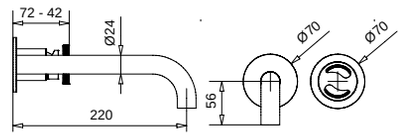

FINITURE/*FINISHING*	€
CR	135,00
NS	202,00
OP	155,00
NF	202,00
GF	236,00

Blocco interno art. 19891
Built-in art. 19891

4651E

Parti esterne monocomando a parete
canna da 19 cm con blocco interno unico
External part of wall mixer with spout 19 cm
with single internal block

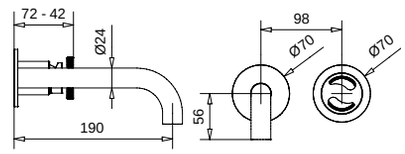

FINITURE/*FINISHING*	€
CR	129,00
NS	212,00
OP	154,00
NF	212,00
GF	254,00

Blocco interno art. 19902
Built-in art. 19902

4665E

Parti esterne monocomando a parete
canna da 22 cm con blocco interno unico
External part of wall mixer with spout 22 cm
with single internal block

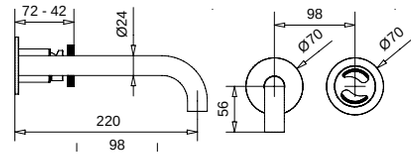

FINITURE/*FINISHING*	€
CR	132,00
NS	215,00
OP	157,00
NF	215,00
GF	257,00

Blocco interno art. 19902
Built-in art. 19902

4630E

Parti esterne monocomando doccia incasso
External part of buil-in shower mixer

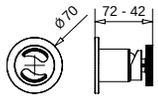

FINITURE/*FINISHING*	€
CR	64,00
NS	104,00
OP	76,00
NF	104,00
GF	124,00

Blocco interno art. 19891
Built-in art. 19891

4672E

Parti esterne monocomando incasso
con deviatore a 2 vie
External part of buil-in mixer 2 ways with diverter

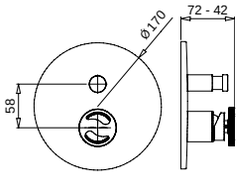

FINITURE/*FINISHING*	€
CR	97,00
NS	176,00
OP	121,00
NF	176,00
GF	216,00

Blocco interno art. 19898
Built-in art. 19898

4631E

Parti esterne monocomando incasso
con deviatore a 3 vie
External part of built-in mixer
3 ways with diverter

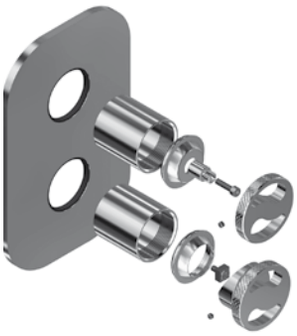

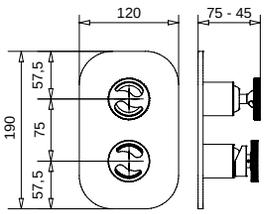

FINITURE/*FINISHING*	€
CR	126,00
NS	228,00
OP	156,00
NF	228,00
GF	279,00

Blocco interno art. 19893
Built-in art. 19893

4632E

Parti esterne monocomando incasso
con deviatore a 4 vie
External part of built-in mixer
4 ways with diverter

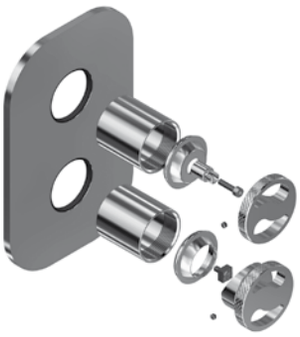

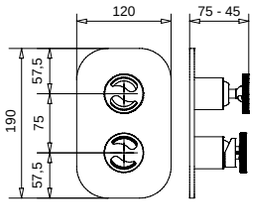

FINITURE/*FINISHING*	€
CR	126,00
NS	228,00
OP	156,00
NF	228,00
GF	279,00

Blocco interno art. 19894
Built-in art. 19894

Orion

MINIMALISTA TONDO

5600

Monocomando vasca esterno diritto con duplex
External bath mixer straight with duplex shower

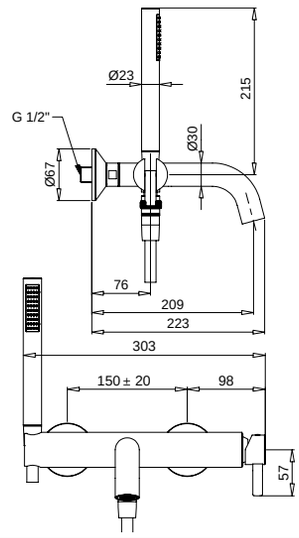

FINITURE/*FINISHING*		€
CR		304,00
OP	c/doccetta ottone · *with brass shower*	368,00
NF	c/doccetta ottone · *with brass shower*	453,00
OS	c/doccetta ottone · *with brass shower*	611,00

5600P

Monocomando vasca esterno diritto
con piantana a pavimento
External bath mixer straight with floor pillar

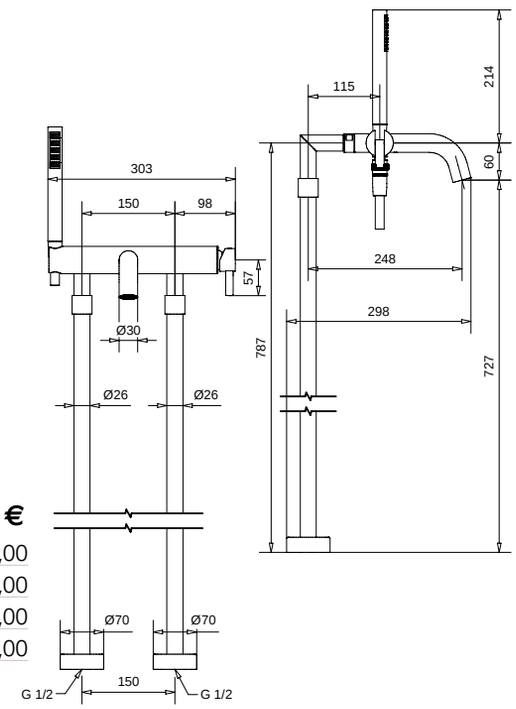

FINITURE/*FINISHING*		€
CR		662,00
OP	c/doccetta ottone · *with brass shower*	769,00
NF	c/doccetta ottone · *with brass shower*	955,00
OS	c/doccetta ottone · *with brass shower*	1.299,00

5580

Batteria bordo vasca 5 fori
5 holes bath mixer

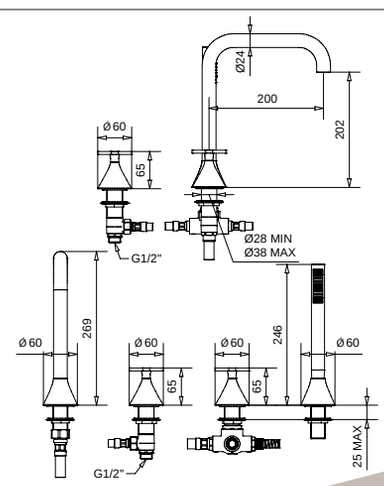

FINITURE/*FINISHING*		€
CR		592,00
OP	c/doccetta ottone · *with brass shower*	691,00
NF	c/doccetta ottone · *with brass shower*	856,00
OS	c/doccetta ottone · *with brass shower*	1.164,00

5519

Gruppo vasca da incasso con bocca e kit duplex
Built-in bath mixer with spout and kit duplex

FINITURE/*FINISHING*		€
CR		683,00
OP	c/doccetta ottone · *with brass shower*	793,00
NF	c/doccetta ottone · *with brass shower*	984,00
OS	c/doccetta ottone · *with brass shower*	1.339,00

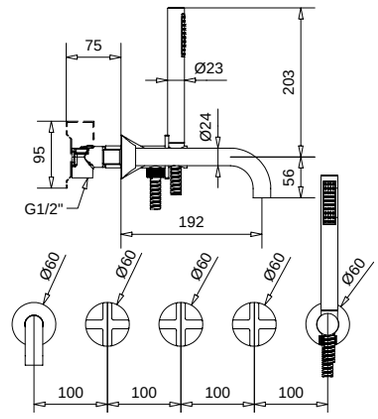

5512S

Batteria lavabo senza scarico
Wash basin mixer without pop-up

FINITURE/*FINISHING*	€
CR	297,00
OP	333,00
NF	415,00
OS	570,00

5512SC
Con scarico Clic-Clac · *With Clic-Clac press top waste*

CR	322,00
OP	362,00
NF	450,00
OS	624,00

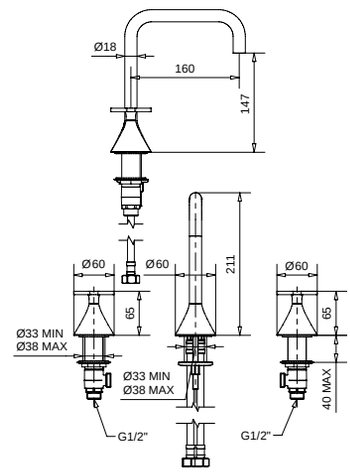

5534

Monoforo lavabo scarico automatico
1"1/4 con flex inox
Single hole basin mixer automatic pop-up
1" 1/4 with flex

FINITURE/*FINISHING*	€
CR	246,00
OP	275,00
NF	344,00
OS	472,00

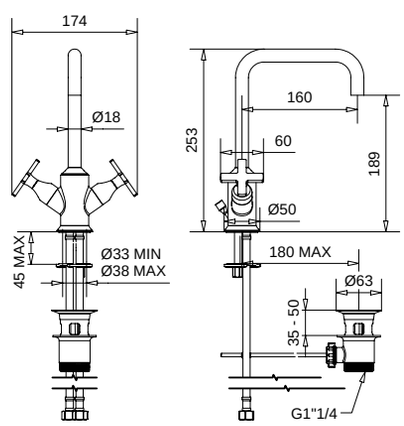

5613

Monocomando lavabo scarico automatico
1"1/4 con flex inox
Single hole basin mixer pop-up 1"1/4 with flex

FINITURE/*FINISHING*	€
CR	177,00
OP	198,00
NF	248,00
OS	340,00

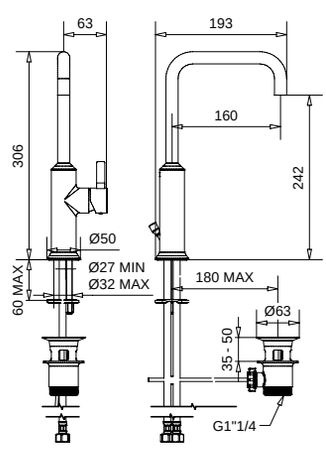

5565

Batteria a parete con canna 21 cm
Wall mixer with spout 21 cm

FINITURE/*FINISHING*	€
CR	344,00
OP	382,00
NF	481,00
OS	660,00

5565SC
Con scarico Clic-Clac · *With Clic-Clac press top waste*

CR	369,00
OP	414,00
NF	516,00
OS	714,00

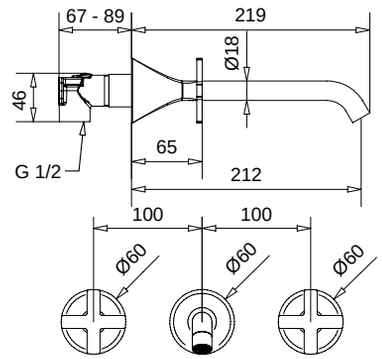

5569

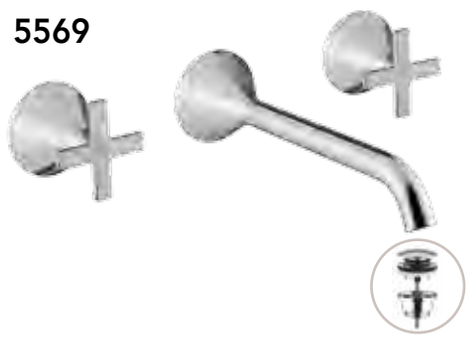

Batteria a parete con canna 26 cm
Wall mixer with spout 26 cm

FINITURE/*FINISHING*	€
CR	347,00
OP	388,00
NF	484,00
OS	663,00

5569SC
Con scarico Clic-Clac · *With Clic-Clac press top waste*

CR	372,00
OP	417,00
NF	519,00
OS	717,00

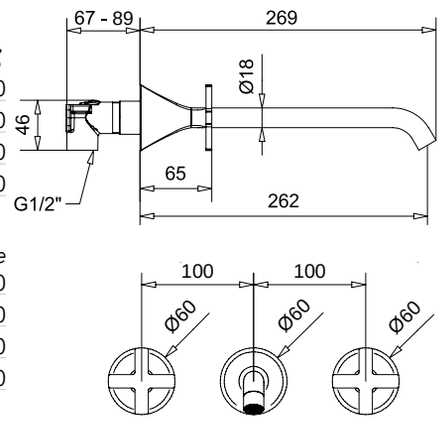

5645

Monocomando a parete canna da 21 cm
Wall mixer with spout 21 cm

FINITURE/*FINISHING*	€
CR	160,00
OP	179,00
NF	224,00
OS	307,00

5645SC
Con scarico Clic-Clac · *With Clic-Clac press top waste*

CR	185,00
OP	208,00
NF	259,00
OS	361,00

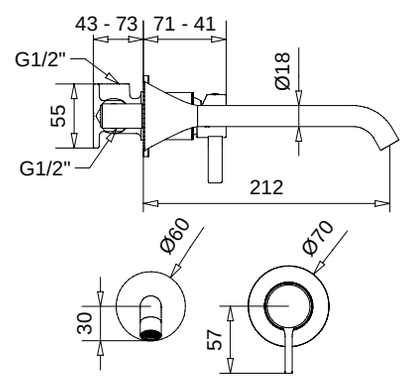

5646

Monocomando a parete canna da 26 cm
Wall mixer with spout 26 cm

FINITURE/*FINISHING*	€
CR	163,00
OP	182,00
NF	227,00
OS	310,00

5646SC
Con scarico Clic-Clac · *With Clic-Clac press top waste*

CR	188,00
OP	211,00
NF	262,00
OS	364,00

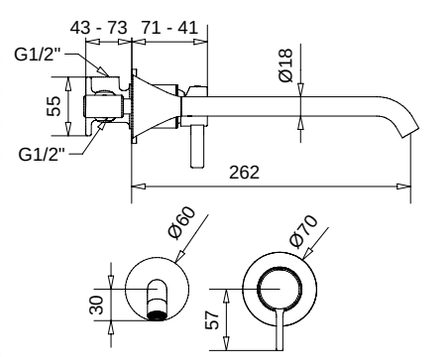

5544

Monoforo bidet scarico automatico 1"1/4
con flex inox
Single hole bidet mixer automatic pop-up 1" 1/4 with flex

5542
Con tubetti rame · *With copper tubes*

FINITURE/*FINISHING*	€
CR	246,00
OP	275,00
NF	344,00
OS	472,00

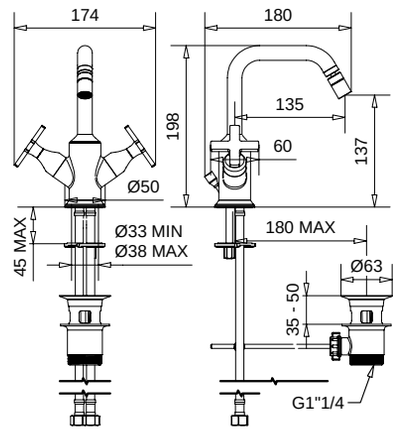

5623

Monocomando bidet scarico automatico 1"1/4
con flex inox
Single hole bidet mixer automatic pop-up 1" 1/4 with flex

5622
Con tubetti rame · *With copper tubes*

FINITURE/*FINISHING*	€
CR	177,00
OP	198,00
NF	248,00
OS	340,00

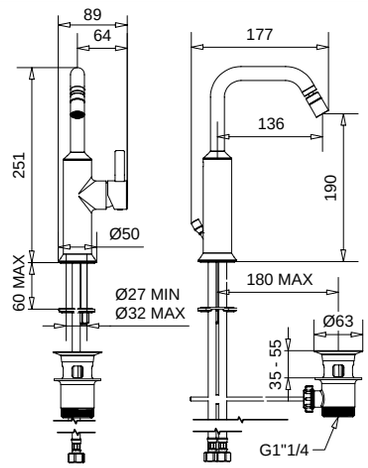

5693

Monocomando per WC/bidet esterno
con flessibile e doccetta con chiusura
e valvola di sicurezza
WC/bidet mixer valve with integrated douche handset holder flex hose

FINITURE/*FINISHING*		€
CR		221,00
OP	c/doccetta ottone · *with brass shower*	275,00
NF	c/doccetta ottone · *with brass shower*	312,00
OS	c/doccetta ottone · *with brass shower*	452,00

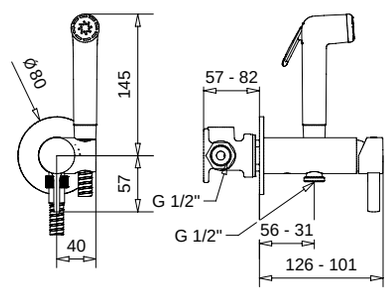

5630

Monocomando doccia incasso
Built-in shower mixer

FINITURE/*FINISHING*	€
CR	80,00
OP	89,00
NF	112,00
OS	154,00

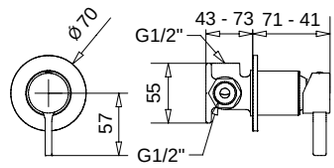

5672

Monocomando incasso con deviatore a 2 uscite
Built-in mixer 2 ways with diverter

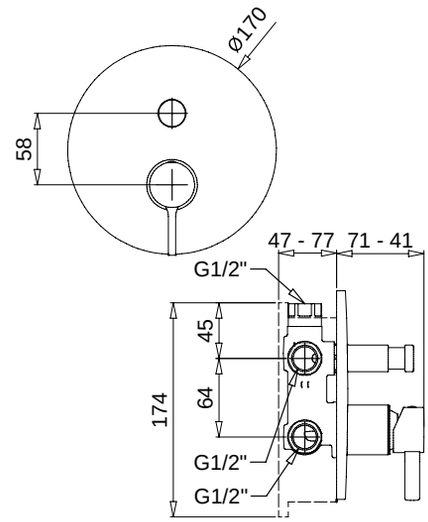

FINITURE/*FINISHING*		€
CR		177,00
OP		198,00
NF		248,00
OS		340,00

5631

Monocomando incasso con deviatore a 3 uscite
Built-in mixer with 3 ways diverter

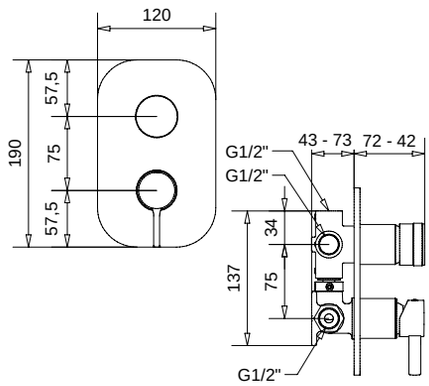

FINITURE/*FINISHING*		€
CR		218,00
OP		244,00
NF		305,00
OS		418,00

5632

Monocomando incasso con deviatore a 4 uscite
Built-in mixer with 4 ways diverter

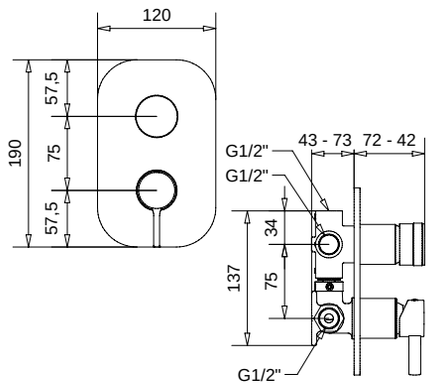

FINITURE/*FINISHING*		€
CR		228,00
OP		255,00
NF		319,00
OS		438,00

5635

Monocomando doccia esterno con kit duplex
External shower mixer with duplex kit

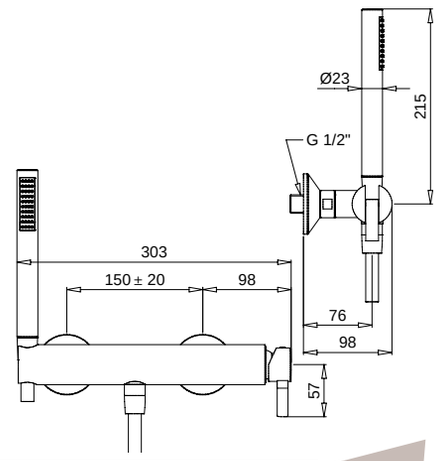

FINITURE/*FINISHING*		€
CR		213,00
OP	c/doccetta ottone · *with brass shower*	266,00
NF	c/doccetta ottone · *with brass shower*	326,00
OS	c/doccetta ottone · *with brass shower*	437,00

5642C

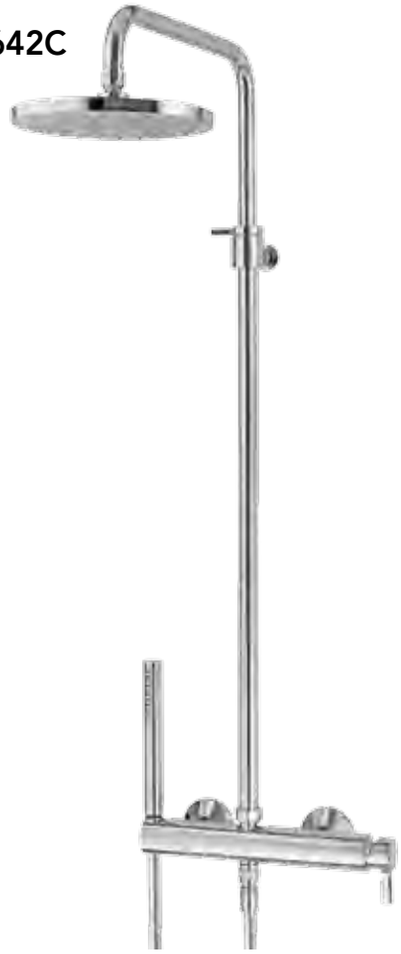

Monocomando doccia esterno diritto
con attacco da 3/4" completo di colonna
External shower mixer right connection 3/4"
complete of rigid riser

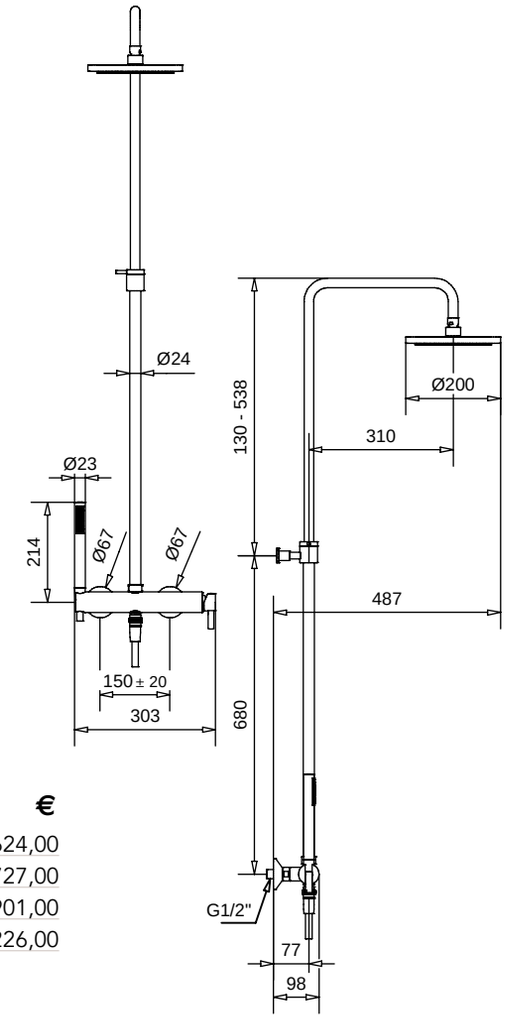

FINITURE/*FINISHING*		€
CR		624,00
OP	c/doccetta ottone · *with brass shower*	727,00
NF	c/doccetta ottone · *with brass shower*	901,00
OS	c/doccetta ottone · *with brass shower*	1.226,00

19772

Saliscendi completo minimalista "Orion"
Sliding rail minimalist type "Orion"

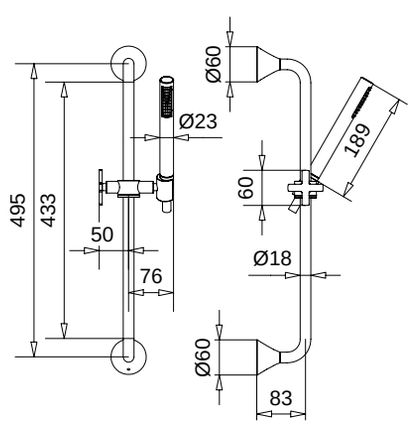

FINITURE/*FINISHING*		€
CR		247,00
OP	c/doccetta ottone · *with brass shower*	304,00
NF	c/doccetta ottone · *with brass shower*	373,00
OS	c/doccetta ottone · *with brass shower*	502,00

94848

Braccio doccia con soffione tondo ispezionabile
Shower arm with round shower inspectable

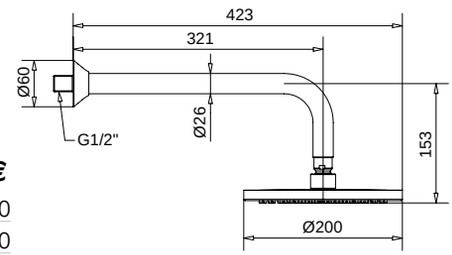

FINITURE/*FINISHING*		€
CR		163,00
OP		249,00
NF		305,00
OS		420,00

19704

Kit duplex "Orion"
"Orion" duplex kit

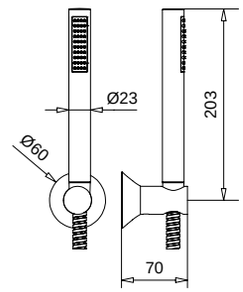

FINITURE/*FINISHING*		€
CR		112,00
OP	c/doccetta ottone · *with brass shower*	151,00
NF	c/doccetta ottone · *with brass shower*	193,00
OS	c/doccetta ottone · *with brass shower*	271,00

19693

Kit duplex "Orion" con supporto presa acqua
"Orion" duplex kit with wall connection

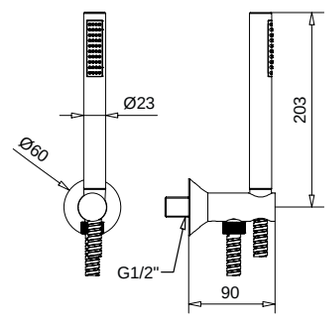

FINITURE/*FINISHING*		€
CR		137,00
OP	c/doccetta ottone · *with brass shower*	180,00
NF	c/doccetta ottone · *with brass shower*	228,00
OS	c/doccetta ottone · *with brass shower*	337,00

5630E

Parti esterne monocomando doccia incasso
External part of buil-in shower mixer

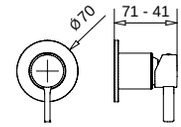

FINITURE/*FINISHING*	€
CR	44,00
OP	53,00
NF	76,00
OS	118,00

Blocco interno art. 19891
Built-in art. 19891

5631E

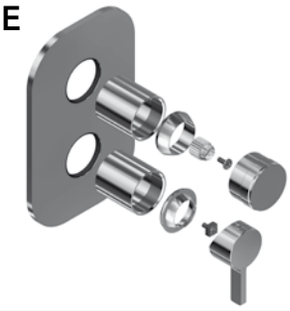

Parti esterne monocomando incasso
con deviatore a 3 vie
External part of built-in mixer
3 ways with diverter

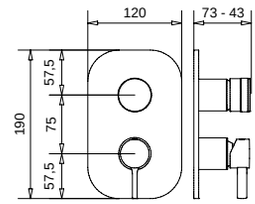

FINITURE/*FINISHING*	€
CR	89,00
OP	115,00
NF	176,00
OS	289,00

Blocco interno art. 19893
Built-in art. 19893

5632E

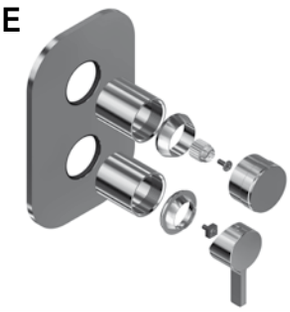

Parti esterne monocomando incasso
con deviatore a 4 vie
External part of built-in mixer
4 ways with diverter

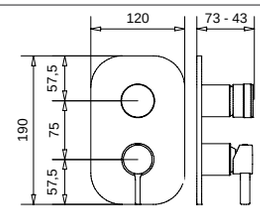

FINITURE/*FINISHING*	€
CR	89,00
OP	115,00
NF	176,00
OS	289,00

Blocco interno art. 19894
Built-in art. 19894

5645E

Parti esterne monocomando a parete
con canna da 21 cm
External part of wall mixer with spout 21 cm

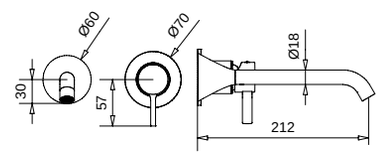

FINITURE/*FINISHING*	€
CR	124,00
OP	143,00
NF	188,00
OS	271,00

Blocco interno art. 19891
Built-in art. 19891

5646E

Parti esterne monocomando a parete
con canna da 26 cm
External part of wall mixer with spout 26 cm

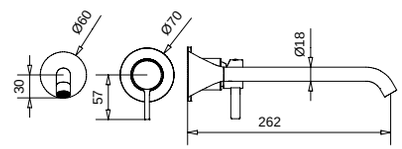

FINITURE/*FINISHING*	€
CR	127,00
OP	146,00
NF	191,00
OS	274,00

Blocco interno art. 19891
Built-in art. 19891

5672E

Parti esterne monocomando incasso
con deviatore a 2 vie
External part of buil-in mixer 2 ways with diverter

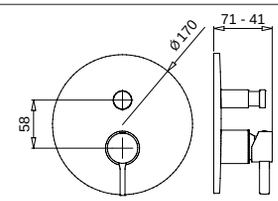

FINITURE/*FINISHING*	€
CR	75,00
OP	96,00
NF	146,00
OS	238,00

Blocco interno art. 19898
Built-in art. 19898

33800

Porta sapone a muro con ceramica bianca
Soap holder with white ceramic

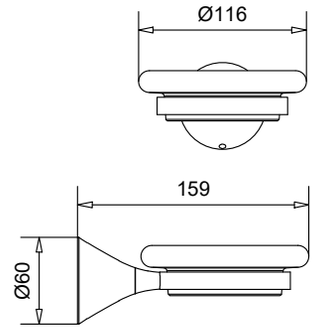

FINITURE/*FINISHING*	€
CR	83,00
OP	89,00
NF	116,00
OS	139,00

33802

Porta bicchiere a muro con ceramica bianca
Glass holder with white ceramic

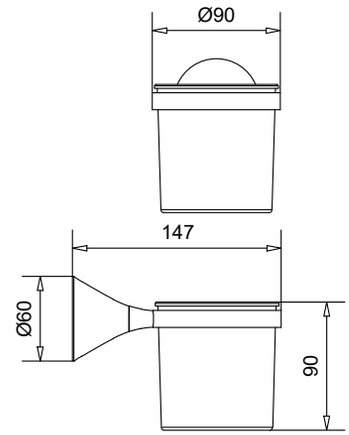

FINITURE/*FINISHING*	€
CR	84,00
OP	90,00
NF	117,00
OS	140,00

33804

Dispenser a muro
Dispenser holder

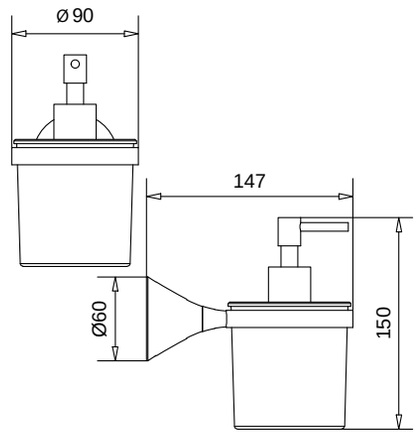

FINITURE/*FINISHING*	€
CR	126,00
OP	137,00
NF	176,00
OS	215,00

33811

Porta asciugamano per lavabo
Towel rail for basin

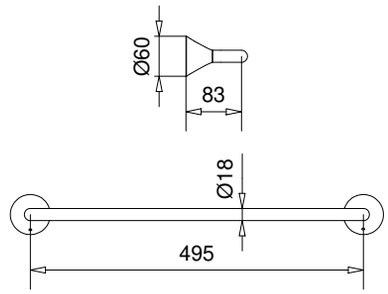

FINITURE/*FINISHING*	€
CR	111,00
OP	124,00
NF	155,00
OS	213,00

33810

Porta asciugamano per bidet
Towel rail for bidet

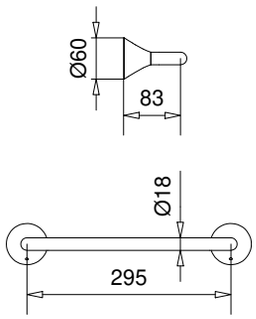

FINITURE/*FINISHING*	€
CR	102,00
OP	114,00
NF	143,00
OS	196,00

33815
33816

33815 Porta accappatoio singolo
Single bath-wrap holder

FINITURE/*FINISHING*	€
CR	43,00
OP	48,00
NF	60,00
OS	83,00

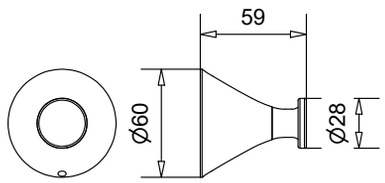

33816 Porta accappatoio doppio
Double bath-wrap holder

CR	49,00
OP	55,00
NF	68,00
OS	94,00

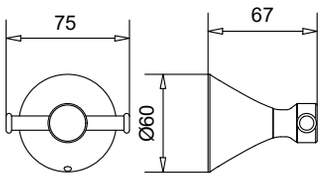

33820

Porta rotolo
Toilet rool holder

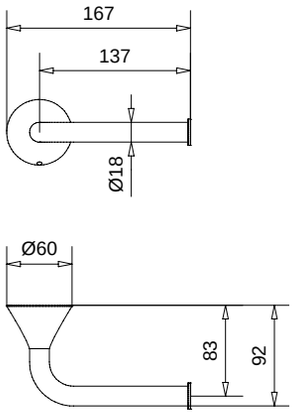

FINITURE/*FINISHING*	€
CR	60,00
OP	67,00
NF	84,00
OS	115,00

33825

Porta scopino a muro con ceramica bianca
Toilet brush holder for wall with white ceramic

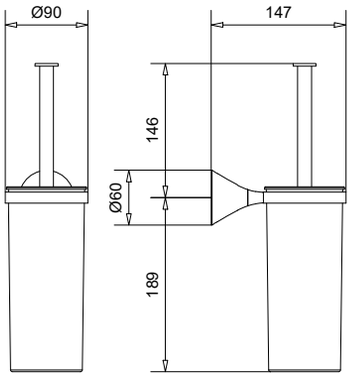

FINITURE/*FINISHING*	€
CR	133,00
OP	144,00
NF	186,00
OS	224,00

Moon

MINIMALISTA TONDO

7102

Gruppo vasca esterno con doccia duplex
External bath mixer with duplex shower

FINITURE/*FINISHING*		€
CR		270,00
NS	c/doccetta ottone · *with brass shower*	406,00
OP	c/doccetta ottone · *with brass shower*	300,00
OS	c/doccetta ottone · *with brass shower*	546,00
GF	c/doccetta ottone · *with brass shower*	460,00

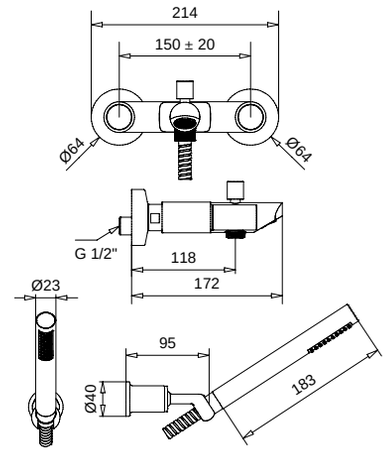

7119

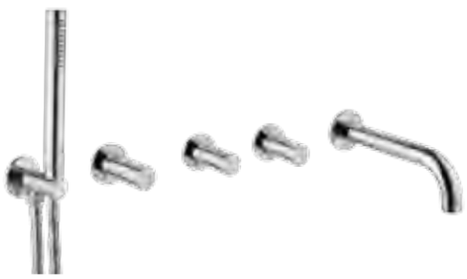

Gruppo da incasso con bocca e kit duplex
Built-in mixer with spout and shower arm

FINITURE/*FINISHING*	€
CR	506,00
NS	735,00
OP	595,00
OS	1.015,00
GF	838,00

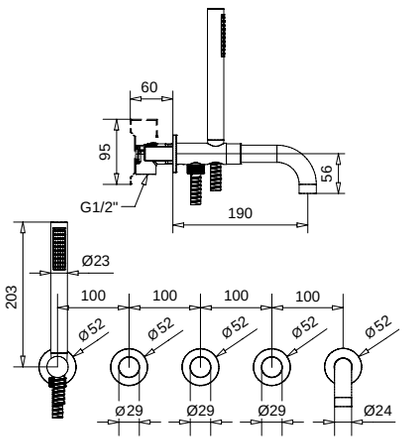

7180

Batteria bordo vasca 5 fori
5 holes bath mixer

FINITURE/*FINISHING*		€
CR		307,00
NS	c/doccetta ottone · *with brass shower*	458,00
OP	c/doccetta ottone · *with brass shower*	372,00
OS	c/doccetta ottone · *with brass shower*	617,00
GF	c/doccetta ottone · *with brass shower*	519,00

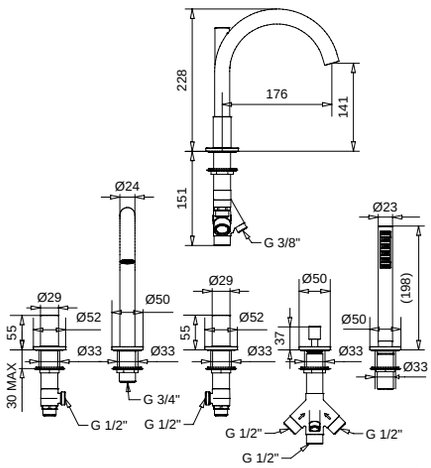

7134

Monoforo lavabo scarico automatico
1"1/4 con flex inox
Single hole basin mixer automatic pop-up
1" 1/4 with flex

7132

Con tubetti rame · *With copper tubes*

FINITURE/*FINISHING*	€
CR	162,00
NS	227,00
OP	181,00
OS	311,00
GF	259,00

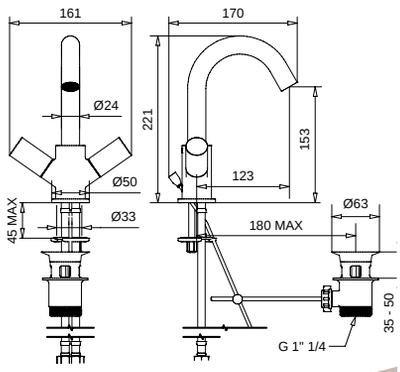

7134S

Monoforo lavabo senza scarico con flex
Single hole basin mixer without pop-up with flex

FINITURE/*FINISHING*	€
CR	145,00
NS	203,00
OP	162,00
OS	278,00
GF	232,00

7134SC

Con scarico Clic-Clac · *With Clic-Clac press top waste*

CR	170,00
NS	238,00
OP	191,00
OS	332,00
GF	273,00

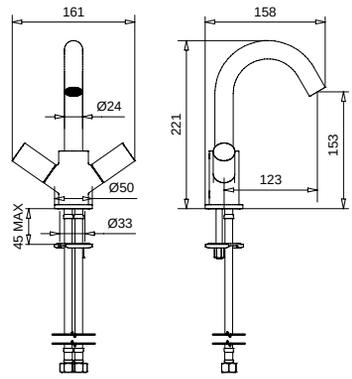

7112S

Batteria lavabo senza scarico
Wash basin mixer without pop-up

FINITURE/*FINISHING*	€
CR	191,00
NS	267,00
OP	214,00
OS	367,00
GF	305,00

7112SC

Con scarico Clic-Clac · *With Clic-Clac press top waste*

CR	216,00
NS	302,00
OP	243,00
OS	421,00
GF	346,00

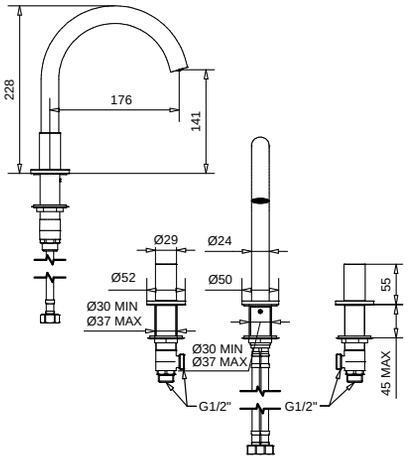

7151
7165

7151 Batteria a parete con canna 19 cm senza scarico
Wall mixer with spout 19 cm without pop-up
7165 Batteria a parete con canna 22 cm senza scarico
Wall mixer with spout 22 cm without pop-up

FINITURE/*FINISHING*	7151	7165	€
CR	185,00	188,00	
NS	259,00	262,00	
OP	207,00	210,00	
OS	355,00	358,00	
GF	296,00	299,00	

7151SC - 7165SC

Con scarico Clic-Clac
With Clic-Clac press top waste

	7151SC	7165SC
CR	210,00	213,00
NS	294,00	297,00
OP	236,00	239,00
OS	409,00	412,00
GF	337,00	340,00

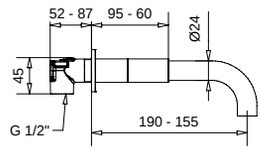

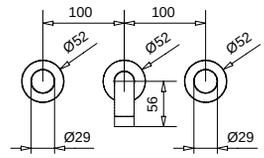

7144

Monoforo bidet scarico automatico
1"1/4 con flex inox
Single hole basin mixer automatic pop-up
1" 1/4 with flex

7142

Con tubetti rame · *With copper tubes*

FINITURE/*FINISHING*	€
CR	163,00
NS	228,00
OP	182,00
OS	313,00
GF	261,00

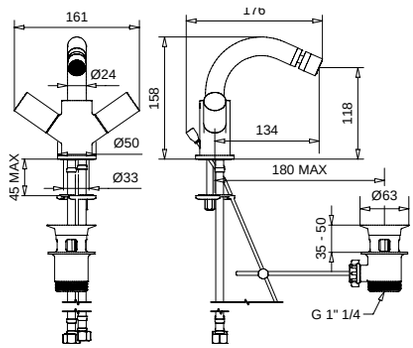

7146

Gruppo doccia esterno senza duplex
External shower mixer without duplex

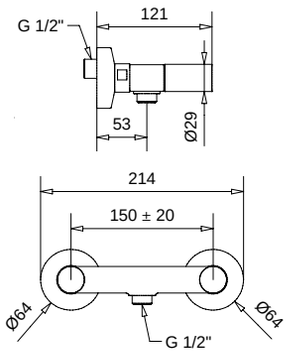

FINITURE/*FINISHING*	€
CR	113,00
NS	158,00
OP	127,00
OS	217,00
GF	181,00

7160
7162

7160 Rubinetto arresto ad incasso con sede estraibile 1/2"
Built-in stop-cock 1/2"
7162 Rubinetto arresto ad incasso con sede estraibile 3/4"
Built-in stop-cock 3/4"

FINITURE/*FINISHING*	€
CR	58,00
NS	81,00
OP	65,00
OS	111,00
GF	93,00

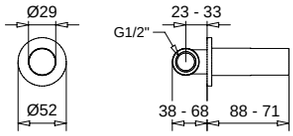

19702

Kit duplex minimalista
Kit duplex minimal

FINITURE/*FINISHING*		€
CR		59,00
NS	c/doccetta ottone · *with brass shower*	120,00
OP	c/doccetta ottone · *with brass shower*	94,00
OS	c/doccetta ottone · *with brass shower*	141,00
GF	c/doccetta ottone · *with brass shower*	122,00

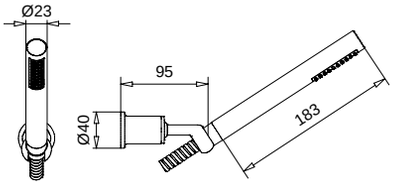

79848

Braccio doccia con soffione tondo ispezionabile acciaio
Shower arm with steel inspectable round shower head

FINITURE/*FINISHING*	€
CR	158,00
NS	299,00
OP	243,00
OS	424,00
GF	253,00

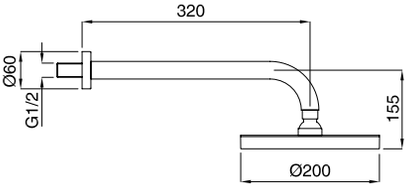

Rodos

MINIMALISTA TONDO

7300

Gruppo vasca esterno con doccia normale
External bath mixer with normal shower

FINITURE/*FINISHING*		€
CR		253,00
NS	c/doccetta ottone · *with brass shower*	382,00
OP	c/doccetta ottone · *with brass shower*	311,00
BR	c/doccetta ottone · *with brass shower*	369,00
RA	c/doccetta ottone · *with brass shower*	369,00

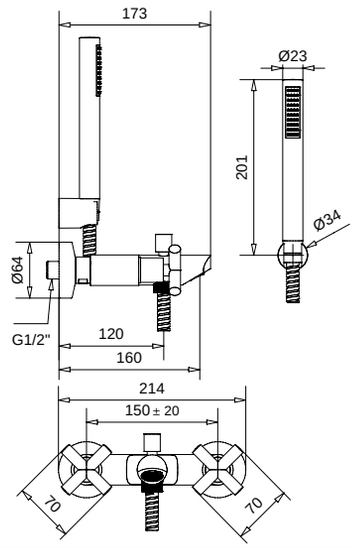

7302

Gruppo vasca esterno con doccia duplex
External bath mixer with duplex shower

FINITURE/*FINISHING*		€
CR		276,00
NS	c/doccetta ottone · *with brass shower*	414,00
OP	c/doccetta ottone · *with brass shower*	337,00
BR	c/doccetta ottone · *with brass shower*	400,00
RA	c/doccetta ottone · *with brass shower*	400,00

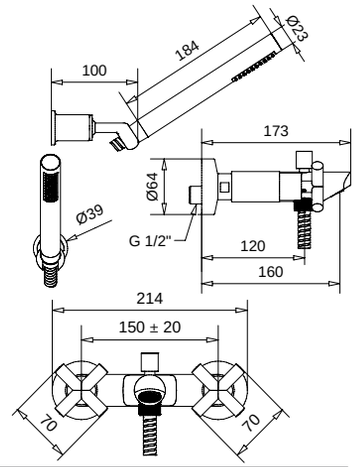

7300P

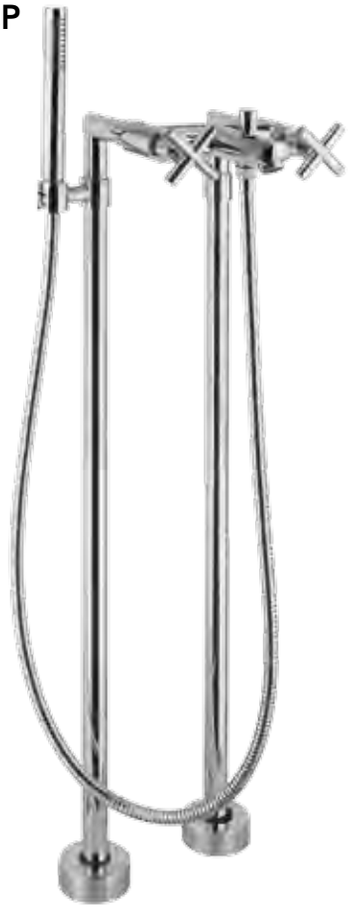

Gruppo vasca esterno con piantana a pavimento
External bath mixer with floor pillar

FINITURE/*FINISHING*		€
CR		577,00
NS	c/doccetta ottone · *with brass shower*	835,00
OP	c/doccetta ottone · *with brass shower*	674,00
BR	c/doccetta ottone · *with brass shower*	806,00
RA	c/doccetta ottone · *with brass shower*	806,00

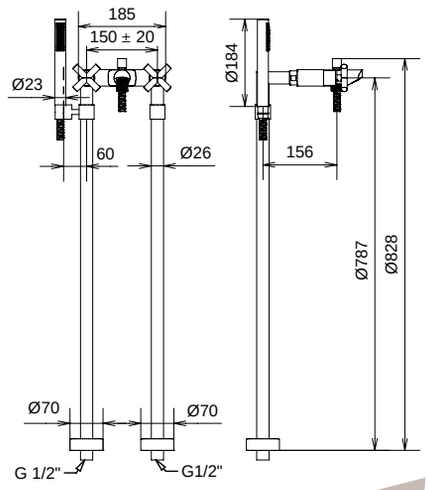

7380

Batteria bordo vasca 5 fori
5 holes bath mixer

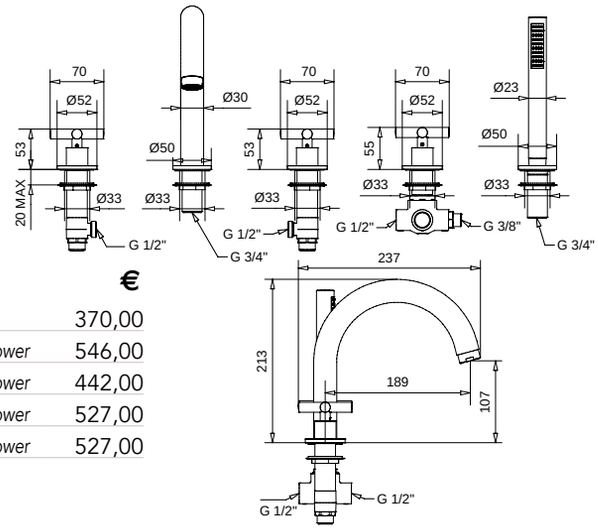

FINITURE/*FINISHING*		€
CR		370,00
NS	c/doccetta ottone · *with brass shower*	546,00
OP	c/doccetta ottone · *with brass shower*	442,00
BR	c/doccetta ottone · *with brass shower*	527,00
RA	c/doccetta ottone · *with brass shower*	527,00

7382

Batteria bordo vasca 4 fori
4 holes bath mixer

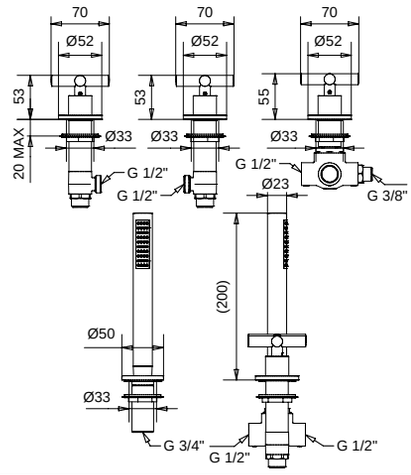

FINITURE/*FINISHING*		€
CR		307,00
NS	c/doccetta ottone · *with brass shower*	457,00
OP	c/doccetta ottone · *with brass shower*	371,00
BR	c/doccetta ottone · *with brass shower*	441,00
RA	c/doccetta ottone · *with brass shower*	441,00

7328

Gruppo da incasso con bocca e soffione
Built-in mixer with spout and shower arm

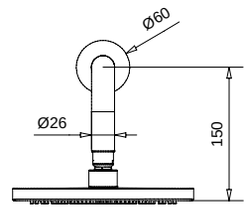

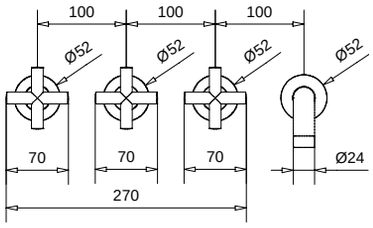

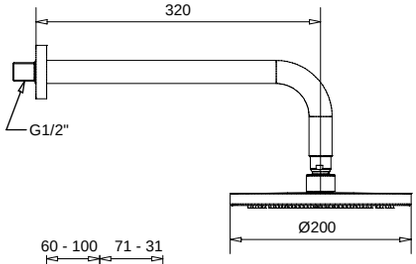

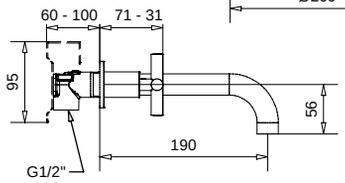

FINITURE/*FINISHING*	€
CR	544,00
NS	761,00
OP	609,00
BR	734,00
RA	734,00

7319

Gruppo da incasso con bocca e kit duplex
Built-in mixer with spout and kit duplex

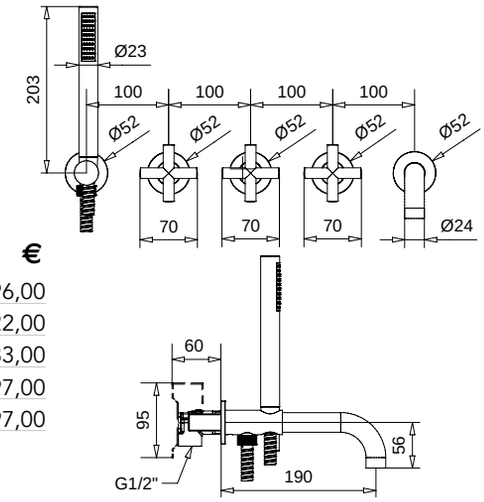

FINITURE/*FINISHING*		€
CR		496,00
NS	c/doccetta ottone · *with brass shower*	722,00
OP	c/doccetta ottone · *with brass shower*	583,00
BR	c/doccetta ottone · *with brass shower*	697,00
RA	c/doccetta ottone · *with brass shower*	697,00

7334

Monoforo lavabo scarico automatico
1"1/4 con flex inox
Single hole basin mixer automatic pop-up
1" 1/4 with flex

7332
Con tubetti rame · *With copper tubes*

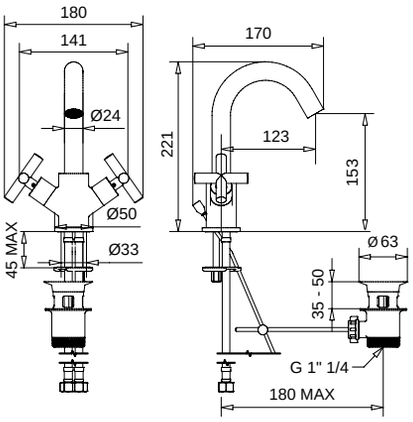

FINITURE/*FINISHING*	€
CR	157,00
NS	220,00
OP	176,00
BR	212,00
RA	212,00

7334S

Monoforo lavabo senza scarico con flex inox
Single hole basin mixer without pop-up with flex

FINITURE/*FINISHING*	€
CR	140,00
NS	196,00
OP	157,00
BR	189,00
RA	189,00

7334SC
Con scarico Clic-Clac · *With Clic-Clac press top waste*

CR	165,00
NS	231,00
OP	186,00
BR	223,00
RA	223,00

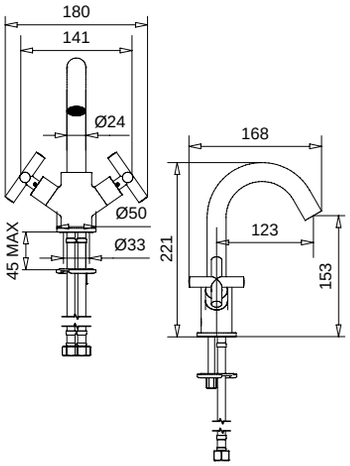

7355S

Monoforo lavabo con prolunga senza scarico con flex inox
Single hole basin mixer with extension without pop-up with flexx

FINITURE/*FINISHING*	€
CR	173,00
NS	242,00
OP	194,00
BR	233,00
RA	233,00

7355SC
Con scarico Clic-Clac · *With Clic-Clac press top waste*

CR	198,00
NS	277,00
OP	223,00
BR	267,00
RA	267,00

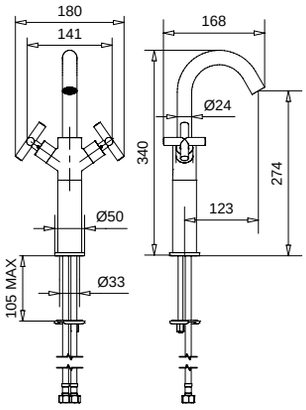

7312S

Batteria lavabo senza scarico
Wash basin mixer without pop-up

FINITURE/*FINISHING*	€
CR	185,00
NS	259,00
OP	207,00
BR	250,00
RA	250,00

7312SC
Con scarico Clic-Clac · *With Clic-Clac press top waste*

CR	210,00
NS	294,00
OP	236,00
BR	284,00
RA	284,00

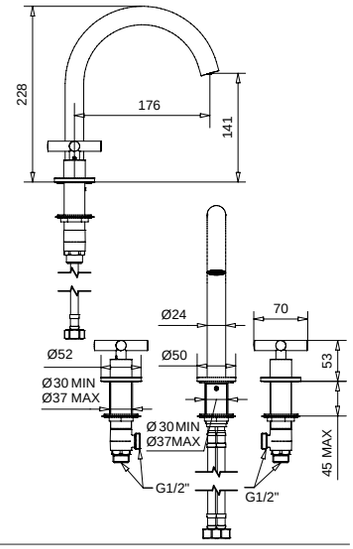

7365

Batteria a parete con canna 19 cm
Wall mixer with spout 19 cm

FINITURE/*FINISHING*	€
CR	175,00
NS	245,00
OP	196,00
BR	236,00
RA	236,00

7365SC
Con scarico Clic-Clac · *With Clic-Clac press top waste*

CR	200,00
NS	280,00
OP	225,00
BR	270,00
RA	270,00

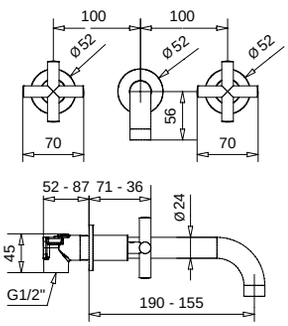

7344

Monoforo bidet scarico automatico
1"1/4 con flex inox
Single hole bidet mixer automatic pop-up
1" 1/4 with flex

7342
Con tubetti rame · *With copper tubes*

FINITURE/*FINISHING*	€
CR	158,00
NS	221,00
OP	177,00
BR	213,00
RA	213,00

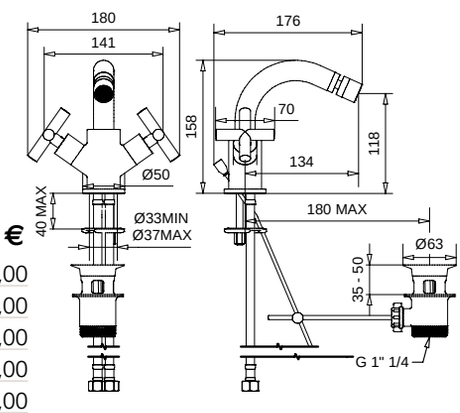

7325S

Batteria bidet con bocca erogazione senza scarico
Bidet mixer with spout without pop-up

FINITURE/*FINISHING*	€
CR	180,00
NS	252,00
OP	201,00
BR	243,00
RA	243,00

7325SC
Con scarico Clic-Clac · *With Clic-Clac press top waste*

CR	205,00
NS	287,00
OP	230,00
BR	277,00
RA	277,00

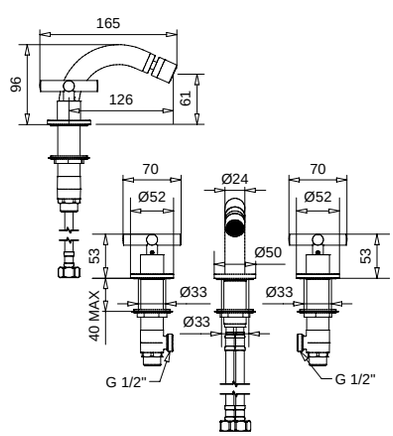

7345

Rubinetto "acqua fredda" da 1/2"
1/2" "cold water" tap

FINITURE/*FINISHING*	€
CR	95,00
NS	133,00
OP	106,00
BR	128,00
RA	128,00

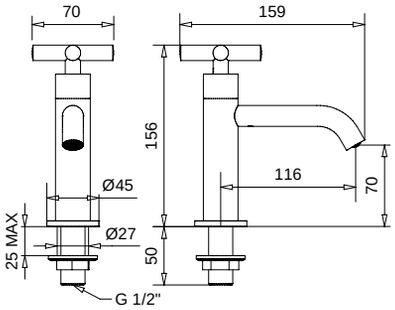

7347

Gruppo doccia esterno con attacco da 3/4"
External shower mixer connection 3/4"

FINITURE/*FINISHING*	€
CR	109,00
NS	153,00
OP	122,00
BR	147,00
RA	147,00

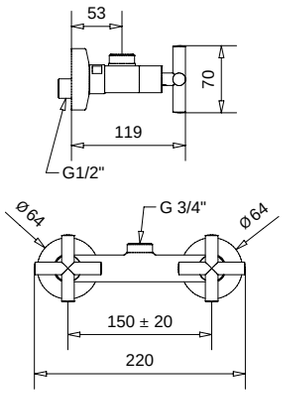

7347C

Gruppo doccia esterno completo di colonna
kit duplex, deviatore e doccione
External shower mixer with rigid riser,
kit duplex, diverter and big shower

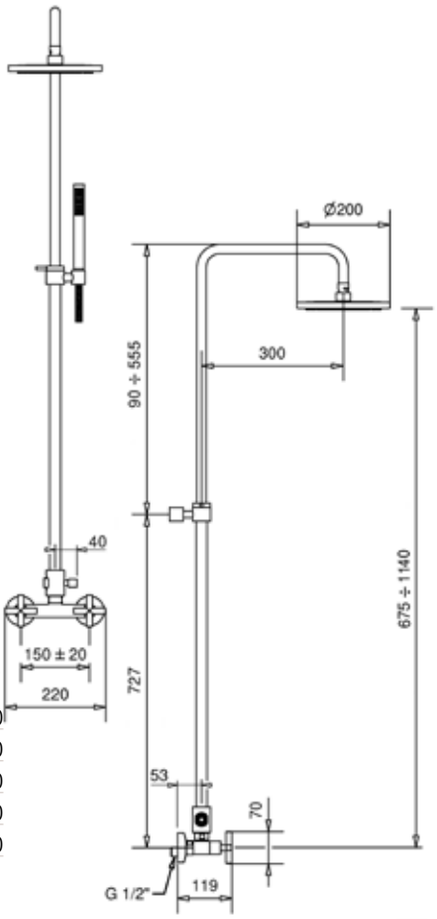

FINITURE/*FINISHING*		€
CR		587,00
NS	c/doccetta ottone · *with brass shower*	979,00
OP	c/doccetta ottone · *with brass shower*	780,00
BR	c/doccetta ottone · *with brass shower*	937,00
RA	c/doccetta ottone · *with brass shower*	937,00

7346

Gruppo doccia esterno senza duplex
External shower mixer without duplex

FINITURE/*FINISHING*	€
CR	106,00
NS	150,00
OP	119,00
BR	144,00
RA	144,00

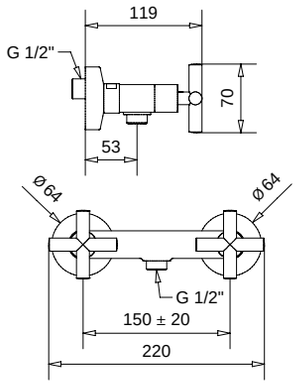

7360
7362

7360 Rubinetto arresto ad incasso
con sede estraibile 1/2"
Built-in stop-cock 1/2"

7362 Rubinetto arresto ad incasso
con sede estraibile 3/4"
Built-in stop-cock 3/4"

FINITURE/*FINISHING*	€
CR	51,00
NS	71,00
OP	57,00
BR	69,00
RA	69,00

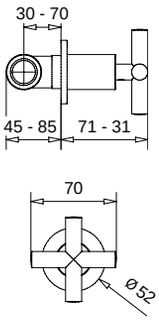

19260

Saliscendi completo minimalista con doccetta
Sliding rail minimalist type with handshower

FINITURE/*FINISHING*		€
CR		151,00
NS	c/doccetta ottone · *with brass shower*	239,00
OP	c/doccetta ottone · *with brass shower*	283,00
BR	c/doccetta ottone · *with brass shower*	232,00
RA	c/doccetta ottone · *with brass shower*	232,00

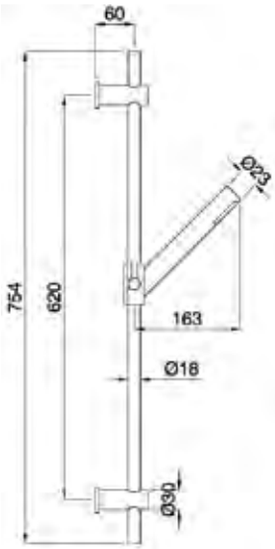

19717

Kit duplex con supporto presa acqua "Rodos"
Minimalist kit duplex "Rodos" with wall connection

FINITURE/*FINISHING*		€
CR		87,00
NS	c/doccetta ottone · *with brass shower*	160,00
OP	c/doccetta ottone · *with brass shower*	125,00
BR	c/doccetta ottone · *with brass shower*	147,00
RA	c/doccetta ottone · *with brass shower*	147,00

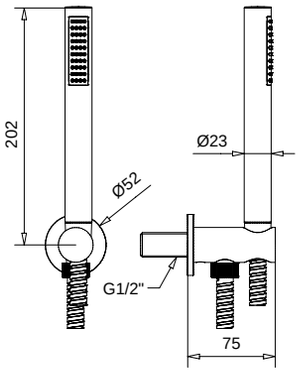

19702

Kit duplex minimalista
Minimalist duplex kit

FINITURE/*FINISHING*		€
CR		59,00
NS	c/doccetta ottone · *with brass shower*	120,00
OP	c/doccetta ottone · *with brass shower*	94,00
BR	c/doccetta ottone · *with brass shower*	108,00
RA	c/doccetta ottone · *with brass shower*	108,00

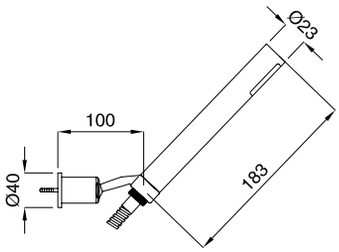

19855

Kit prolunga "Rodos"
"Rodos" extension kit

FINITURE/*FINISHING*	€
CR	50,00
NS	70,00
OP	56,00
BR	67,00
RA	67,00

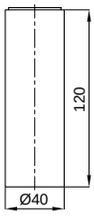

79848

Braccio doccia con soffione tondo ispezionabile acciaio
Shower arm with steel inspectable round shower head

FINITURE/*FINISHING*	€
CR	158,00
NS	299,00
OP	243,00
BR	288,00
RA	288,00

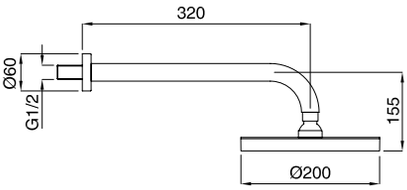

23800

Porta sapone a muro
Soap holder for wall

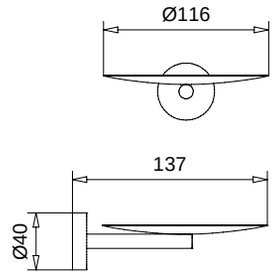

FINITURE/*FINISHING*	€
CR	89,00
OP	115,00
NS	118,00

23804

Dispenser a muro
Dispenser holder

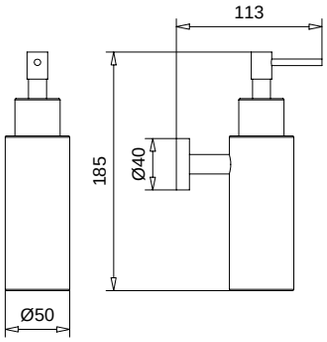

FINITURE/*FINISHING*	€
CR	140,00
OP	169,00
NS	196,00

23805

Dispenser d'appoggio
Standing soap dispenser

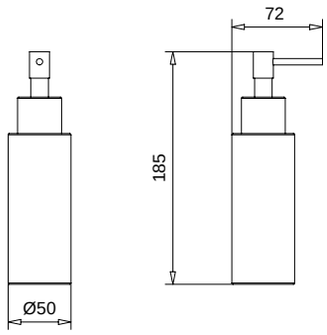

FINITURE/*FINISHING*	€
CR	123,00
OP	148,00
NS	167,00

23815

Porta accappatoio
Bath-wrap holder

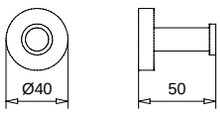

FINITURE/*FINISHING*	€
CR	32,00
OP	39,00
NS	44,00

23802

Porta bicchiere a muro
Glass holder for wall

FINITURE/*FINISHING*	€
CR	92,00
OP	111,00
NS	125,00

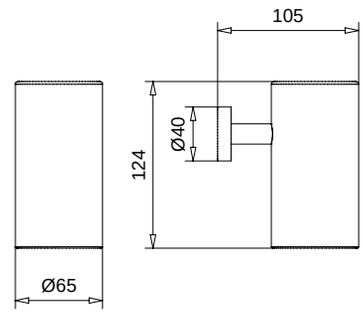

23803

Bicchiere d'appoggio
Standing glass holder

FINITURE/*FINISHING*	€
CR	75,00
OP	91,00
NS	105,00

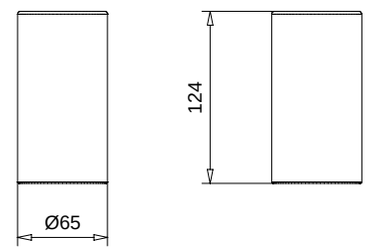

23811

Porta asciugamano per lavabo
Towel rail for basin

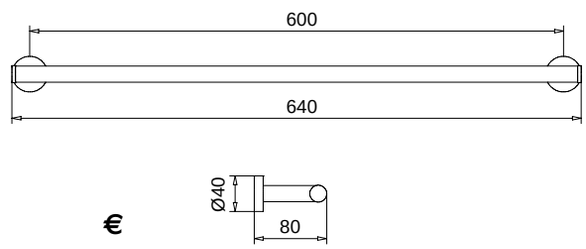

FINITURE/*FINISHING*	€
CR	103,00
OP	124,00
NS	139,00

23810

Porta asciugamano per bidet
Towel rail for bidet

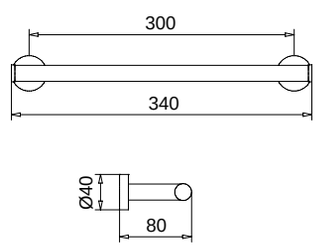

FINITURE/*FINISHING*	€
CR	92,00
OP	111,00
NS	126,00

23813

Porta asciugamano snodato per lavabo
Jointed towel rail older for basin

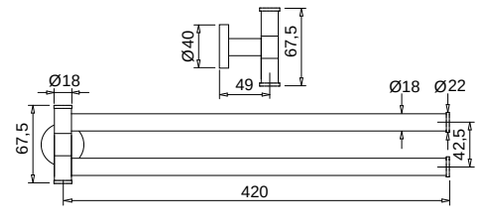

FINITURE/*FINISHING*	€
CR	177,00
OP	234,00
NS	240,00

23823

Porta rotolo
Toilet rool holder

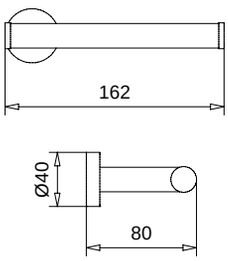

FINITURE/*FINISHING*	€
CR	52,00
OP	63,00
NS	71,00

23825

Porta scopino a muro
Toilet brush holder for wall

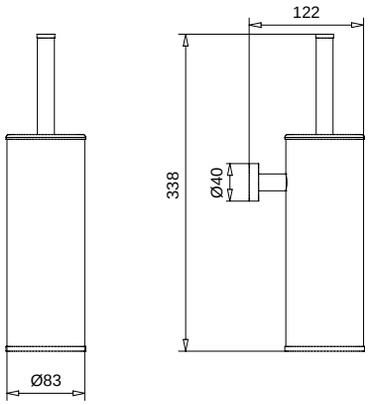

FINITURE/*FINISHING*	€
CR	160,00
OP	193,00
NS	217,00

23826

Porta scopino d'appoggio
Standing toilet brush holder

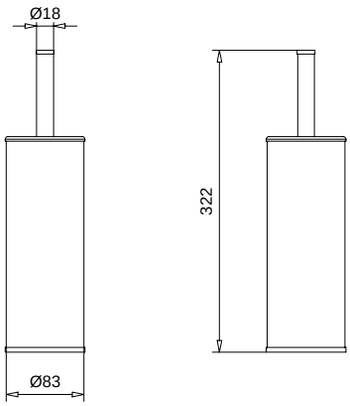

FINITURE/*FINISHING*	€
CR	143,00
OP	173,00
NS	195,00

Vintage

NEO BAROCCO

9802

Monocomando vasca esterno con duplex
External bath mixer with duplex shower

FINITURE/*FINISHING*	€
CR	541,00
NS	752,00
DO	897,00
BR	691,00
OS	1.136,00

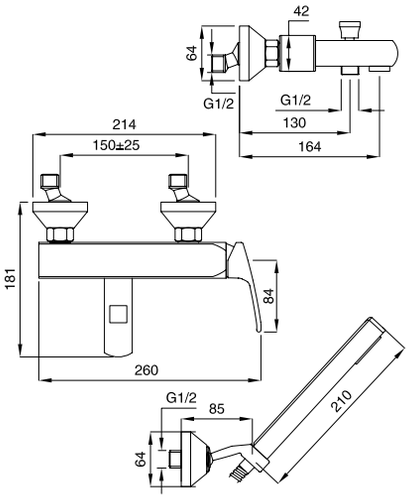

9808

Monocomando vasca esterno senza duplex
External bath mixer without duplex shower

FINITURE/*FINISHING*	€
CR	403,00
NS	564,00
DO	643,00
BR	503,00
OS	846,00

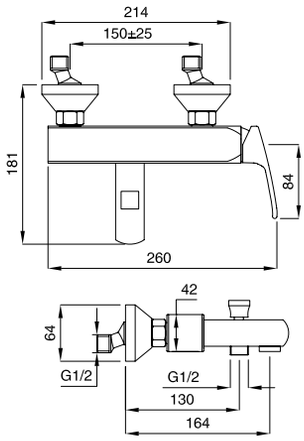

9855

Monocomando bordo vasca 4 fori
4 holes bath deck mixer

FINITURE/*FINISHING*	€
CR	602,00
NS	843,00
DO	1.053,00
BR	812,00
OS	1.264,00

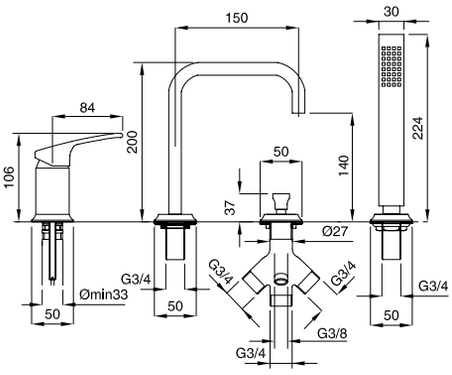

9857

Monocomando bordo vasca senza bocca
3 holes bath deck mixer without spout

FINITURE/*FINISHING*	€
CR	465,00
NS	650,00
DO	812,00
BR	622,00
OS	976,00

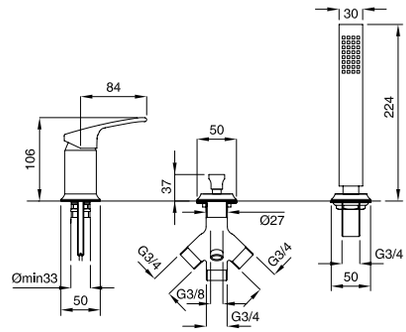

9813

Monocomando lavabo scarico automatico 1"1/4 con flex inox
Single hole basin mixer pop-up 1"1/4 with flex

9812
Con tubetti rame · *With copper tubes*

FINITURE/*FINISHING*	€
CR	183,00
NS	256,00
DO	320,00
BR	247,00
OS	384,00

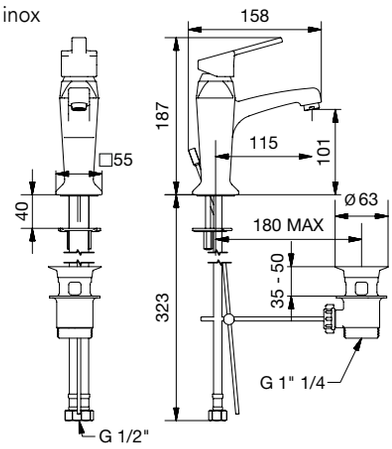

9817S

Monocomando lavabo modello alto senza scarico con flex inox
Single hole basin mixer high model without pop-up with flex

FINITURE/*FINISHING*	€
CR	467,00
NS	590,00
DO	660,00
BR	557,00
OS	981,00

9817SC
Con scarico Clic-Clac · *With Clic-Clac press top waste*

CR	492,00
NS	625,00
DO	704,00
BR	591,00
OS	1.035,00

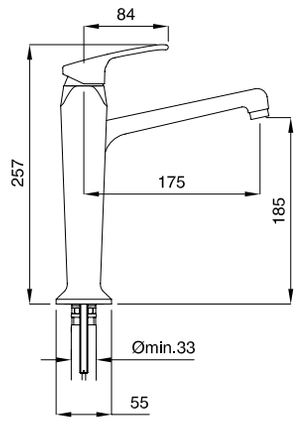

9843

Monocomando lavabo a parete con piastra unica
Wall wash basin mixer with single plate

FINITURE/*FINISHING*	€
CR	338,00
NS	473,00
DO	591,00
BR	456,00
OS	710,00

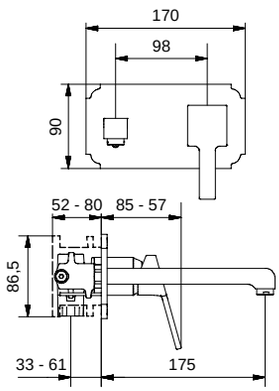

9843SC

Monocomando lavabo a parete con piastra unica
con scarico Clic-Clac
Wall wash basin mixer with single plate
with Clic-Clac press top waste

FINITURE/*FINISHING*	€
CR	363,00
NS	508,00
DO	635,00
BR	490,00
OS	764,00

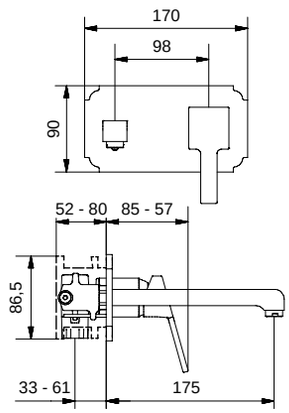

9823

Monocomando bidet scarico automatico 1"1/4 con flex inox
Single hole bidet mixer pop-up 1"1/4 with flex

9822
Con tubetti rame · *With copper tubes*

FINITURE/*FINISHING*	€
CR	186,00
NS	260,00
DO	325,00
BR	251,00
OS	391,00

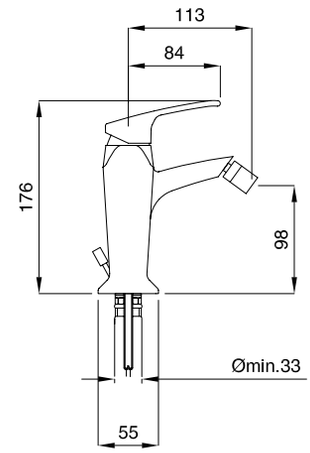

9830

Monocomando doccia incasso
Built-in shower mixer

FINITURE/*FINISHING*	€
CR	130,00
NS	182,00
DO	227,00
BR	175,00
OS	273,00

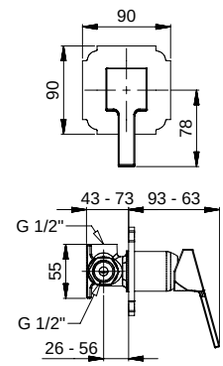

9872

Monocomando incasso 2 vie con deviatore automatico
Built-in mixer 2 ways with automatic diverter

FINITURE/*FINISHING*	€
CR	253,00
NS	354,00
DO	443,00
BR	341,00
OS	531,00

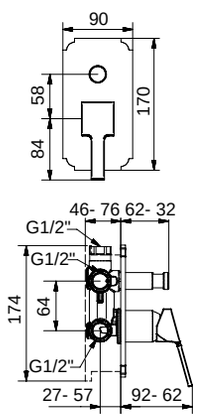

9838

Monocomando doccia esterno senza duplex
External shower mixer without duplex

FINITURE/*FINISHING*	€
CR	353,00
NS	492,00
DO	595,00
BR	476,00
OS	741,00

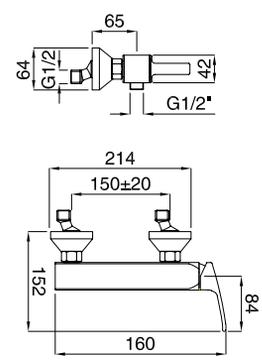

9836

Monocomando doccia esterno con attacco da 3/4"
per asta fissa
External shower mixer connection 3/4"

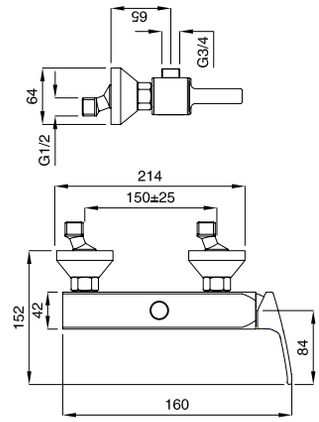

FINITURE/*FINISHING*	€
CR	356,00
NS	495,00
DO	598,00
BR	479,00
OS	747,00

9836C

Monocomando doccia esterno con attacco da 3/4"
completo di colonna con kit duplex,
deviatore e doccione
External shower mixer 3/4" attack complete
of rigid riser with duplex, diverter and big shower

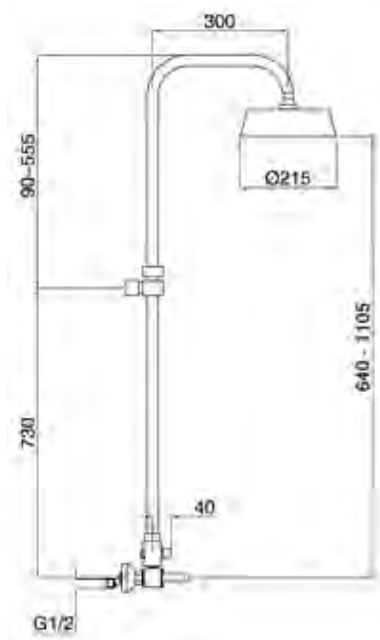

FINITURE/*FINISHING*	€
CR	959,00
NS	1.343,00
DO	1.665,00
BR	1.295,00
OS	2.014,00

19711

Kit duplex "Vintage"
Duplex kit "Vintage"

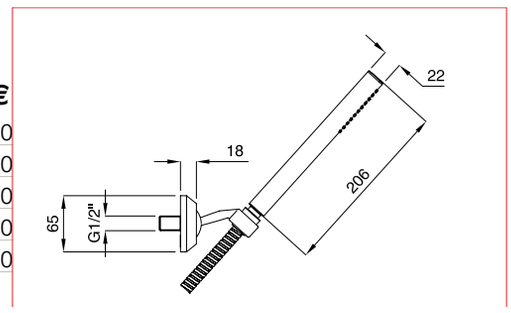

FINITURE/*FINISHING*	€
CR	140,00
NS	198,00
DO	254,00
BR	190,00
OS	294,00

19360

Saliscendi completo stile neo barocco
Sliding rail complete neo baroque style

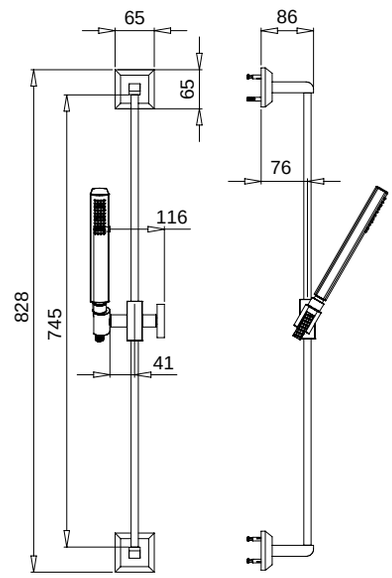

FINITURE/*FINISHING*	€
CR	357,00
NS	502,00
DO	600,00
BR	482,00
OS	749,00

98302

Braccio doccia completo di soffione "Vintage"
Shower arm complete with "Vintage" big shower

FINITURE/*FINISHING*	€
CR	278,00
NS	389,00
DO	487,00
BR	376,00
OS	584,00

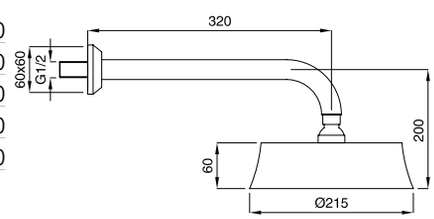

9830E

Parti esterne monocomando doccia incasso
External part buil-in shower mixer

FINITURE/*FINISHING*	€
CR	94,00
NS	146,00
DO	191,00
BR	139,00
OS	237,00

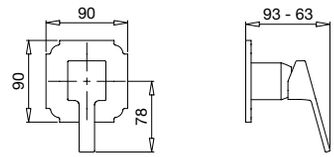

Blocco interno art. 19891
Built-in art. 19891

9843E

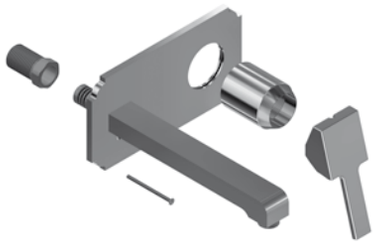

Parti esterne monocomando a parete
canna da 17,5 cm
External part of wall basin mixer with spout 17,5 cm

FINITURE/*FINISHING*	€
CR	258,00
NS	393,00
DO	511,00
BR	376,00
OS	630,00

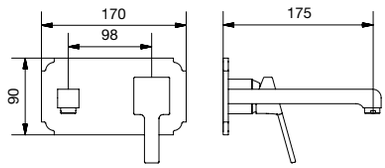

Blocco interno art. 19902
Built-in art. 19902

9872E

Parti esterne monocomando incasso con deviatore
a 2 vie
External part buil-in shower mixer 2 ways with diverter

FINITURE/*FINISHING*	€
CR	151,00
NS	252,00
DO	341,00
BR	239,00
OS	429,00

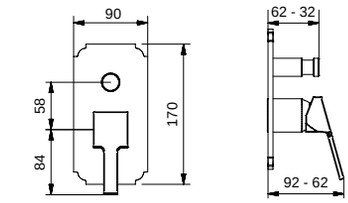

Blocco interno art. 19898
Built-in art. 19898

30800

Porta sapone quadro con ceramica bianca lucida
Soap holder square type with white glossy ceramic

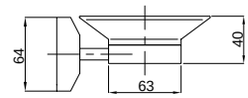

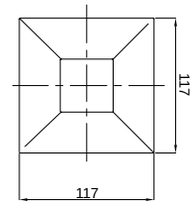

FINITURE/*FINISHING*	€
CR	91,00
NS	121,00
DO	148,00
BR	118,00
OS	163,00

30801

Porta sapone d'appoggio quadro con ceramica bianca lucida
Standing soap holder square type with white glossy ceramic

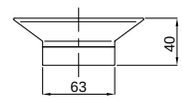

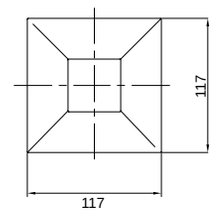

FINITURE/*FINISHING*	€
CR	53,00
NS	68,00
DO	81,00
BR	66,00
OS	89,00

30804

Porta dispenser quadro con ceramica bianca lucida
Soap dispenser square type with white glossy ceramic

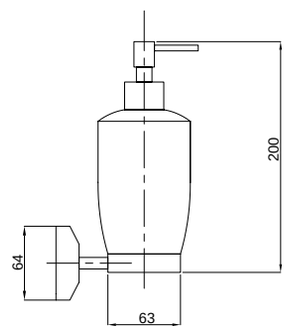

FINITURE/*FINISHING*	€
CR	129,00
NS	172,00
DO	209,00
BR	166,00
OS	230,00

30805

Dispenser d'appoggio quadro con ceramica bianca lucida
Standing soap dispenser square type with white glossy ceramic

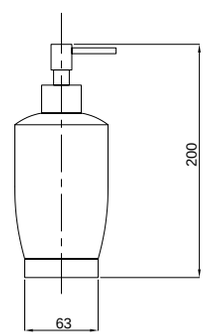

FINITURE/*FINISHING*	€
CR	92,00
NS	120,00
DO	144,00
BR	117,00
OS	158,00

30802

Porta bicchiere quadro con ceramica bianca lucida
Glass holder square type with white glossy ceramic

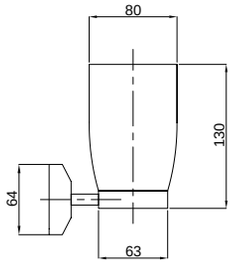

FINITURE/*FINISHING*	€
CR	91,00
NS	120,00
DO	146,00
BR	117,00
OS	161,00

30803

Bicchiere d'appoggio quadro con ceramica bianca lucida
Standing glass holder square type with white glossy ceramic

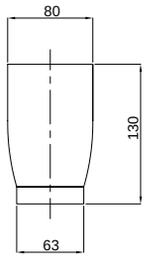

FINITURE/*FINISHING*	€
CR	55,00
NS	70,00
DO	83,00
BR	68,00
OS	91,00

30811

Porta asciugamano per lavabo
Tower rail for basin

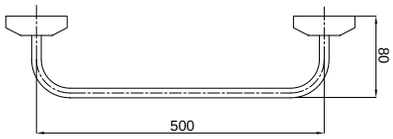

FINITURE/*FINISHING*	€
CR	118,00
NS	165,00
DO	206,00
BR	159,00
OS	230,00

30810

Porta asciugamano per bidet
Tower rail for bidet

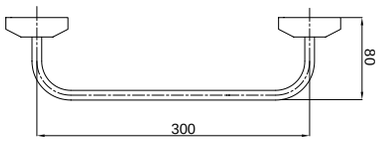

FINITURE/*FINISHING*	€
CR	108,00
NS	151,00
DO	189,00
BR	146,00
OS	210,00

30815

Porta accappatoio
Bath-wrap holder

FINITURE/*FINISHING*	€
CR	45,00
NS	63,00
DO	78,00
BR	61,00
OS	88,00

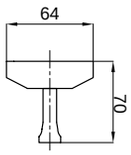

30820

Porta rotolo tipo quadro
Toilet rool holder square type

FINITURE/*FINISHING*	€
CR	67,00
NS	94,00
DO	117,00
BR	91,00
OS	130,00

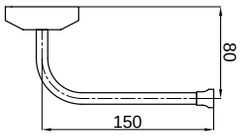

30825

Porta scopino a muro con ceramica bianca lucida
Toilet brush holder for wall with white glossy ceramic

FINITURE/*FINISHING*	€
CR	182,00
NS	241,00
DO	293,00
BR	234,00
OS	323,00

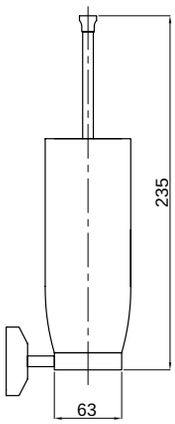

30826

Scopino d'appoggio con ceramica bianca lucida
Standing toilet brush holder with white glossy ceramic

FINITURE/*FINISHING*	€
CR	144,00
NS	188,00
DO	227,00
BR	183,00
OS	249,00

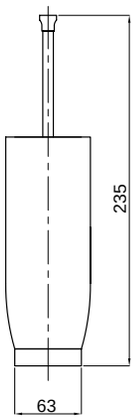

Athena

NEO BAROCCO

8502

Monocomando vasca esterno con doccia duplex
External bath mixer with duplex shower

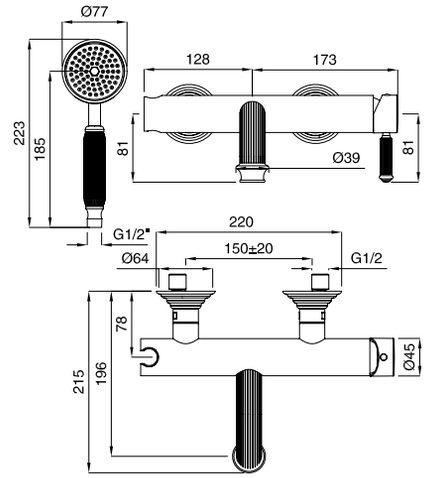

FINITURE/*FINISHING*	€
CR	412,00
NS	576,00
BR	556,00
DO	721,00

8502P

Monocomando vasca esterno
con piantana a pavimento
External bath mixer with floor pillar

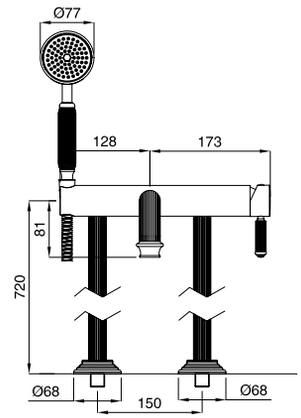

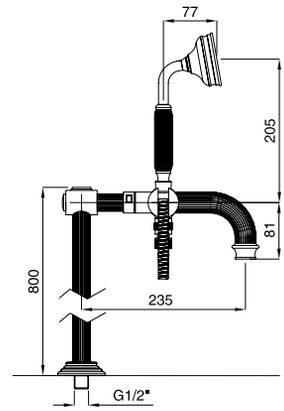

FINITURE/*FINISHING*	€
CR	738,00
NS	1.032,00
BR	996,00
DO	1.293,00

8555

Monocomando bordo vasca 4 fori
4 holes deck bath mixer

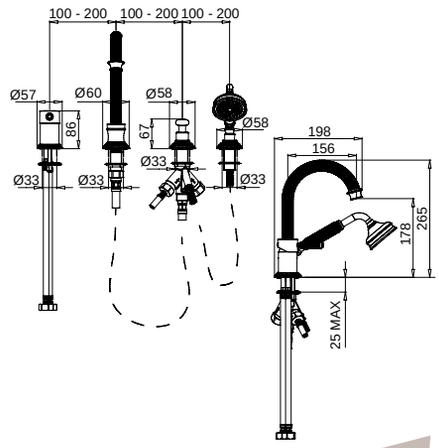

FINITURE/*FINISHING*	€
CR	464,00
NS	649,00
BR	626,00
DO	812,00

8513

Monocomando lavabo scarico automatico
1"1/4 con flex inox
Single hole basin mixer automatic pop-up
1"1/4 with flex

8512
Con tubetti rame · *With copper tubes*

FINITURE/*FINISHING*	€
CR	203,00
NS	284,00
BR	274,00
DO	355,00

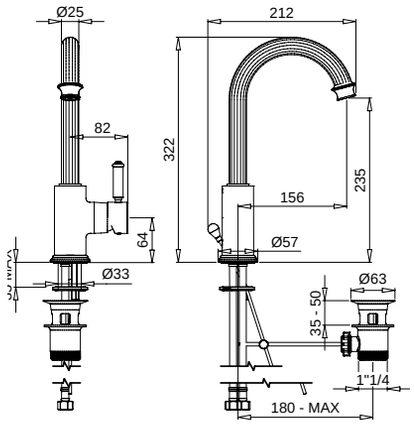

8543

Monocomando lavabo a parete con piastra unica
Wall basin mixer with spout with single plate

FINITURE/*FINISHING*	€
CR	264,00
NS	369,00
BR	356,00
DO	462,00

8543SC
Con scarico Clic-Clac · *With Clic-Clac press top waste*

CR	289,00
NS	404,00
BR	390,00
DO	506,00

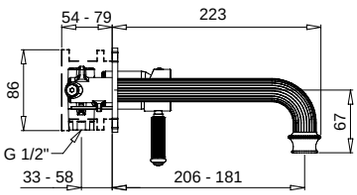

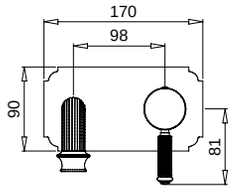

8523

Monocomando bidet scarico automatico
1"1/4 con flex inox
Single hole bidet mixer automatic pop-up
1"1/4 with flex

8522
Con tubetti rame · *With copper tubes*

FINITURE/*FINISHING*	€
CR	195,00
NS	273,00
BR	263,00
DO	341,00

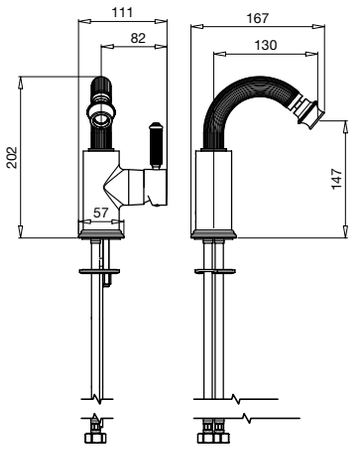

8566

Monocomando bidet a parete con doccia a pulsante
Wall bidet mixer with shut off

FINITURE/*FINISHING*	€
CR	300,00
NS	420,00
BR	405,00
DO	525,00

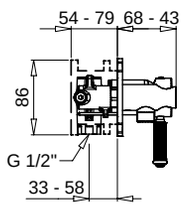

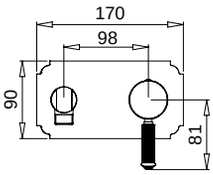

8530

Monocomando doccia incasso
Built-in shower mixer

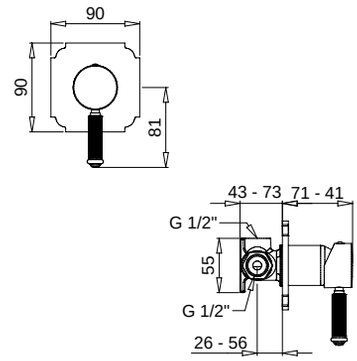

FINITURE/*FINISHING*	€
CR	120,00
NS	168,00
BR	162,00
DO	210,00

8572

Monocomando incasso con deviatore automatico a 2 uscite
Built-in mixer with 2 ways automatic diverter

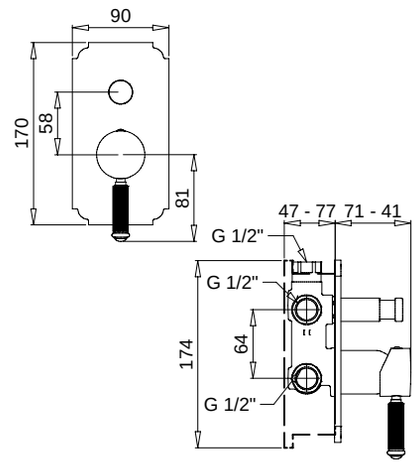

FINITURE/*FINISHING*	€
CR	243,00
NS	340,00
BR	328,00
DO	425,00

8575

Monocomando doccia esterno diritto con kit duplex
External straight shower mixer with duplex kit

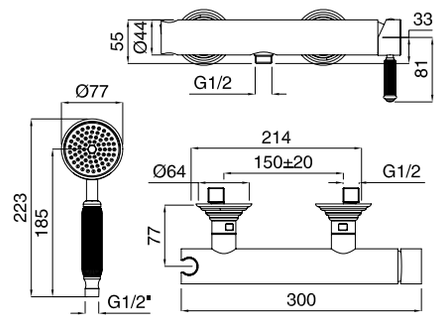

FINITURE/*FINISHING*	€
CR	300,00
NS	420,00
BR	405,00
DO	525,00

8538

Monocomando doccia esterno senza duplex
External shower mixer without duplex

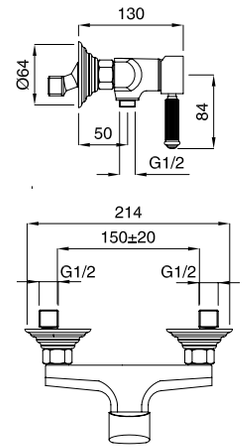

FINITURE/*FINISHING*	€
CR	138,00
NS	193,00
BR	186,00
DO	241,00

8542

Monocomando doccia esterno diritto con attacco da 3/4" completo di colonna con kit duplex, deviatore e doccione in ottone
External straight shower mixer 3/4" attack complete of rigid riser with duplex, diverter and big shower in brass

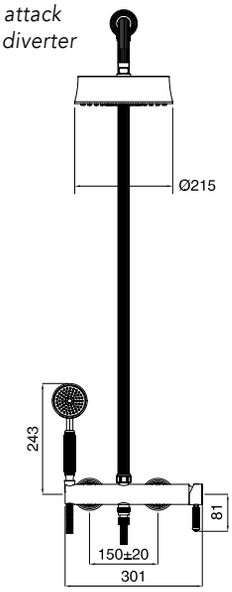

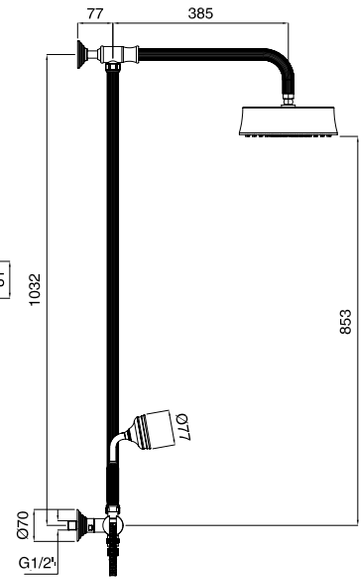

FINITURE/*FINISHING*	€
CR	861,00
NS	1.215,00
BR	1.169,00
DO	1.524,00

19714

Kit duplex "Olympia"
Duplex kit "Olympia"

FINITURE/*FINISHING*	€
CR	150,00
NS	213,00
BR	204,00
DO	273,00

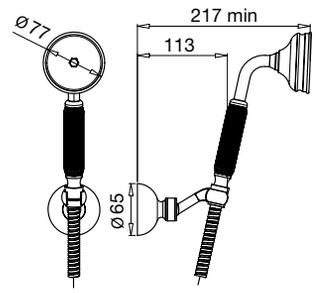

99302

Braccio doccia con soffione
Shower arm complete with shower

FINITURE/*FINISHING*	€
CR	312,00
NS	437,00
BR	422,00
DO	547,00

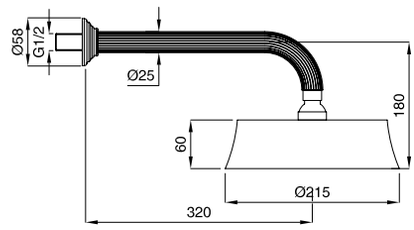

8530E

Parti esterne monocomando incasso
Buil-in shower mixer

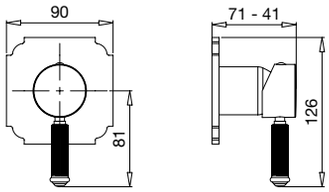

FINITURE/*FINISHING*	€
CR	84,00
NS	132,00
BR	126,00
DO	174,00

Blocco interno art. 19891
Built-in art. 19891

8543E

Parti esterne monocomando a parete
External part of wall basin mixer with spout

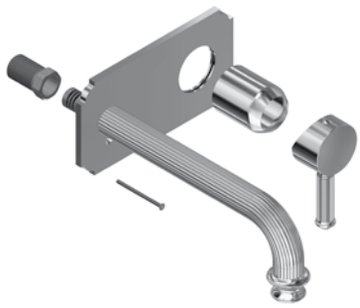

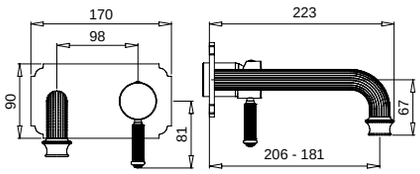

FINITURE/*FINISHING*	€
CR	184,00
NS	289,00
BR	276,00
DO	382,00

Blocco interno art. 19902
Built-in art. 19902

8566E

Parti esterne bidet a parete
External part wall bidet mixer

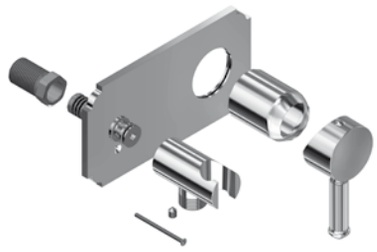

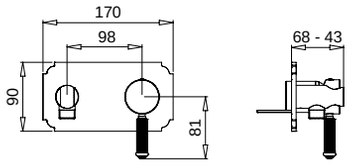

FINITURE/*FINISHING*	€
CR	220,00
NS	340,00
BR	325,00
DO	445,00

Blocco interno art. 19902
Built-in art. 19902

8572E

Parti esterne monocomando incasso
con deviatore a 2 vie
External part buil-in shower mixer
2 ways with diverter

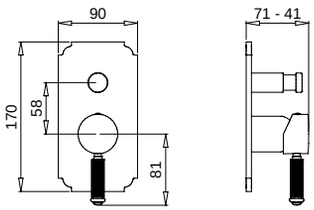

FINITURE/*FINISHING*	€
CR	163,00
NS	260,00
BR	248,00
DO	345,00

Blocco interno art. 19898
Built-in art. 19898

Olympia

NEO BAROCCO

8402

Gruppo vasca esterno con duplex
External bath mixer with duplex shower

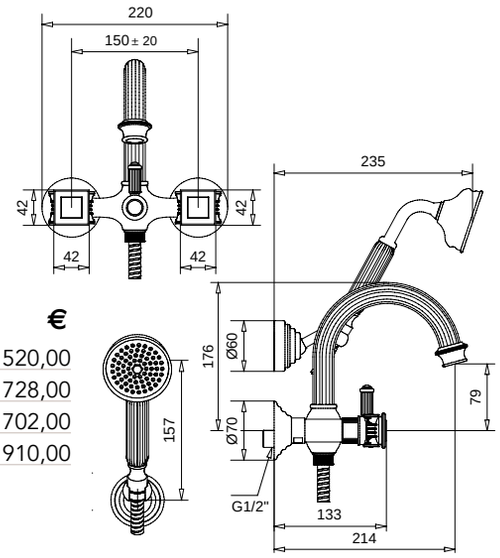

FINITURE/*FINISHING*	€
CR	520,00
NS	728,00
BR	702,00
DO	910,00

8402P

Gruppo vasca esterno con piantana a pavimento
External bath mixer with floor pillar

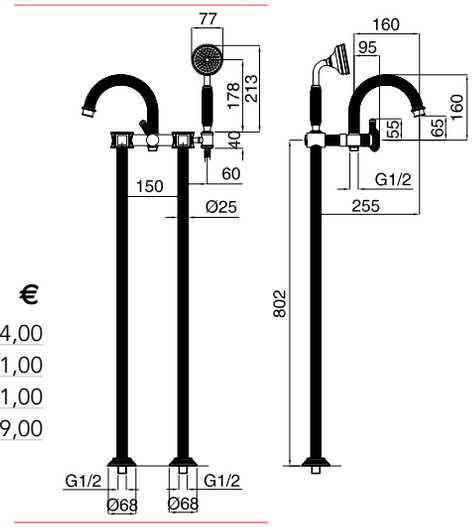

FINITURE/*FINISHING*	€
CR	794,00
NS	1.111,00
BR	1.071,00
DO	1.389,00

8480

Batteria bordo vasca 5 fori
5 holes deck bath mixer

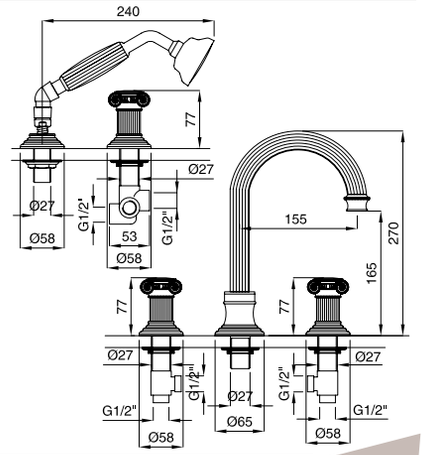

FINITURE/*FINISHING*	€
CR	777,00
NS	1.087,00
BR	1.048,00
DO	1.359,00

8434

Monoforo lavabo scarico automatico 1"1/4
con flex inox
Single hole basin mixer automatic pop-up 1" 1/4 with flex

8432
Con tubetti rame · *With copper tubes*

FINITURE/*FINISHING*	€
CR	359,00
NS	503,00
BR	484,00
DO	628,00

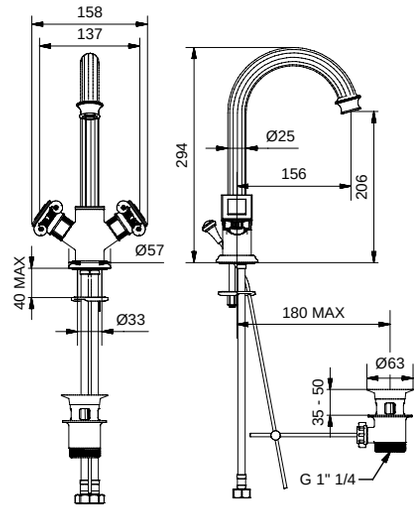

8412

Batteria lavabo con scarico automatico 1"1/4
Wash basin mixer with automatic pop-up 1" 1/4

FINITURE/*FINISHING*	€
CR	424,00
NS	594,00
BR	572,00
DO	742,00

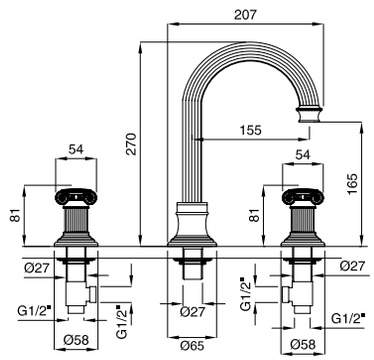

8472

Batteria lavabo a parete con piastra unica
Wash basin mixer with plate

FINITURE/*FINISHING*	€
CR	470,00
NS	652,00
BR	634,00
DO	822,00

8472SC
Con scarico Clic-Clac · *With Clic-Clac press top waste*

CR	495,00
NS	687,00
BR	668,00
DO	866,00

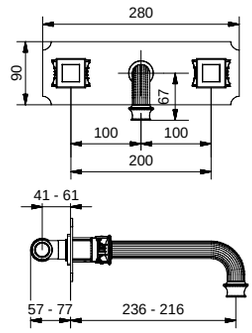

8444

Monoforo bidet scarico automatico 1"1/4
con flex inox
Single hole bidet mixer pop-up 1" 1/4 with flex

8442
Con tubetti rame · *With copper tubes*

FINITURE/*FINISHING*	€
CR	352,00
NS	493,00
BR	475,00
DO	616,00

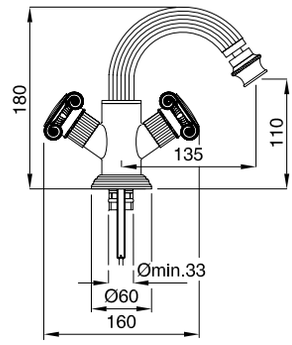

8425

Batteria bidet con bocca erogazione con scarico automatico 1"1/4
Bidet mixer with spout and automatic pop-up 1"1/4

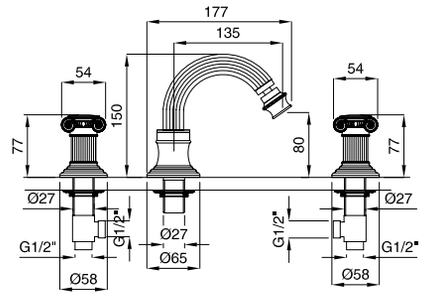

FINITURE/*FINISHING*	€
CR	418,00
NS	585,00
BR	564,00
DO	731,00

8460
8462

8460
Rubinetto arresto da incasso con sede 1/2"
Built-in stop-cock 1/2"

8462
Rubinetto arresto da incasso con sede 3/4"
Built-in stop-cock 3/4"

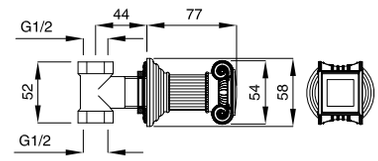

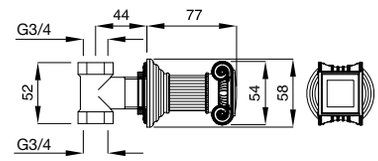

FINITURE/*FINISHING*	€
CR	133,00
NS	186,00
BR	179,00
DO	232,00

8447

Gruppo doccia esterno con attacco da 3/4"
External shower mixer connection 3/4"

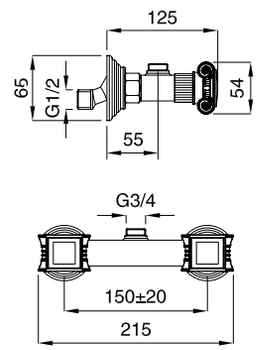

FINITURE/*FINISHING*	€
CR	298,00
NS	416,00
BR	401,00
DO	519,00

8446

Gruppo doccia esterno senza duplex
External shower mixer without duplex

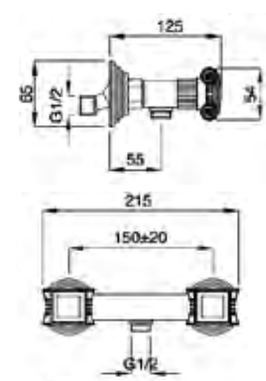

FINITURE/*FINISHING*	€
CR	295,00
NS	413,00
BR	398,00
DO	516,00

8403C

Gruppo esterno con attacco da 3/4" completo
di colonna con kit duplex, deviatore e doccione
External mixer 3/4" attack complete
of rigid riser with duplex, diverter and big shower

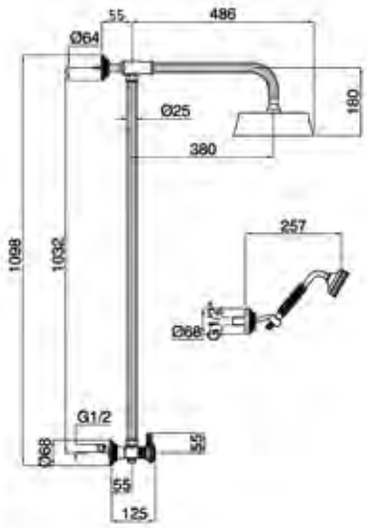

FINITURE/*FINISHING*	€
CR	958,00
NS	1.345,00
BR	1.295,00
DO	1.688,00

19714

Kit duplex "Olympia"
Duplex kit "Olympia"

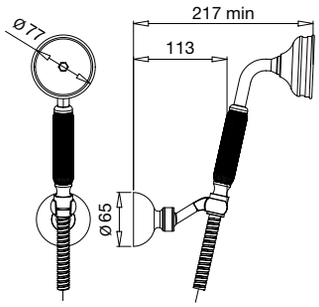

FINITURE/*FINISHING*	€
CR	150,00
NS	213,00
BR	204,00
DO	273,00

99302

Braccio doccia con soffione
Shower arm complete with shower

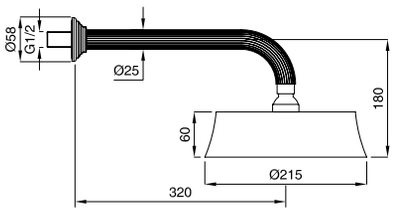

FINITURE/*FINISHING*	€
CR	312,00
NS	437,00
BR	422,00
DO	547,00

19361

Saliscendi completo serie "Olympia"
Sliding rail for range "Olympia"

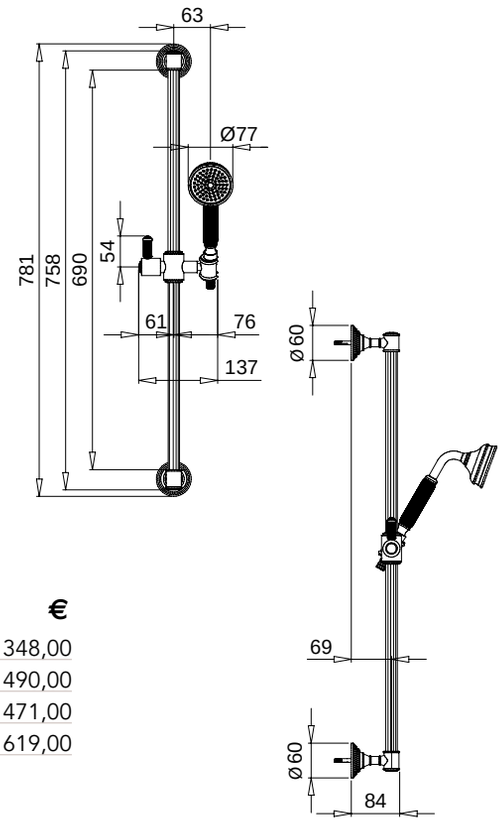

FINITURE/*FINISHING*	€
CR	348,00
NS	490,00
BR	471,00
DO	619,00

Sovrapprezzo per maniglia Olympia Kristal
Price to add for Olympia Kristal handle

Cadauno / *Each*
€ 12,00

8402K

Gruppo vasca esterno con duplex
External bath mixer with duplex shower

FINITURE/*FINISHING*	€
CR	544,00
NS	752,00
BR	726,00
DO	934,00

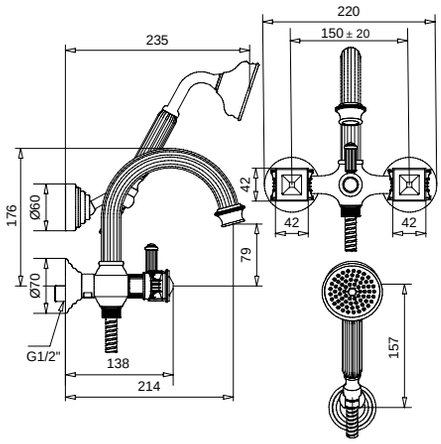

8480K

Batteria bordo vasca 5 fori
5 holes deck bath mixer

FINITURE/*FINISHING*	€
CR	813,00
NS	1.123,00
BR	1.084,00
DO	1.395,00

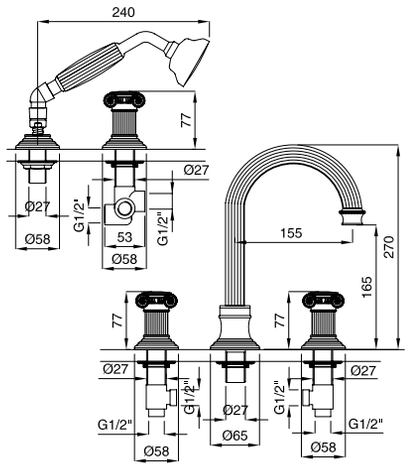

8434K

Monoforo lavabo scarico automatico 1"1/4
con flex inox
Single hole basin mixer automatic pop-up 1" 1/4
with flex

FINITURE/*FINISHING*	€
CR	393,00
NS	537,00
BR	518,00
DO	662,00

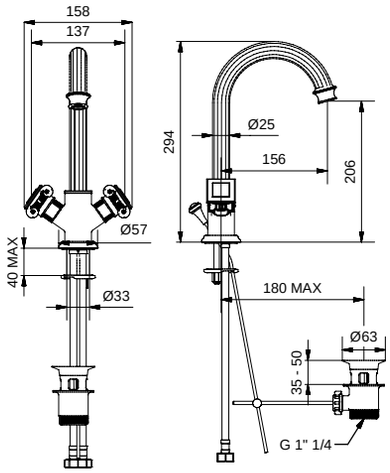

8412K

Batteria lavabo con scarico automatico 1"1/4
Wash basin mixer with automatic pop-up 1" 1/4

FINITURE/*FINISHING*	€
CR	458,00
NS	628,00
BR	606,00
DO	776,00

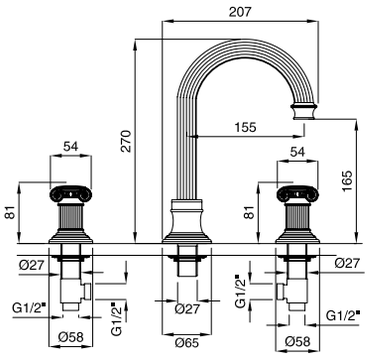

8472K

Batteria lavabo a parete con piastra unica
Wash basin mixer with single plate

FINITURE/*FINISHING*	€
CR	494,00
NS	676,00
BR	658,00
DO	846,00

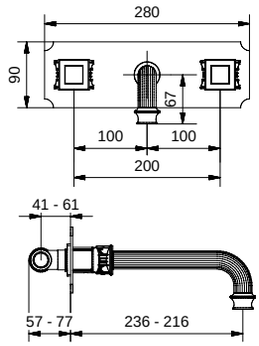

8444K

Monoforo bidet scarico automatico 1"1/4
con flex inox
Single hole bidet mixer pop-up 1" 1/4 with flex

FINITURE/*FINISHING*	€
CR	386,00
NS	527,00
BR	509,00
DO	650,00

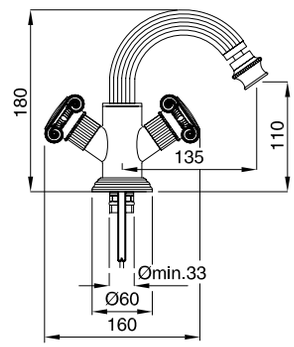

8425K

Batteria bidet con bocca erogazione con scarico
automatico 1"1/4
Bidet mixer with spout and automatic
pop-up 1"1/4

FINITURE/*FINISHING*	€
CR	452,00
NS	619,00
BR	598,00
DO	765,00

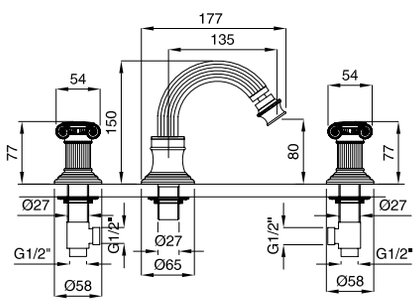

8446K

Gruppo doccia esterno senza duplex
External shower mixer without duplex

FINITURE/*FINISHING*	€
CR	319,00
NS	437,00
BR	422,00
DO	540,00

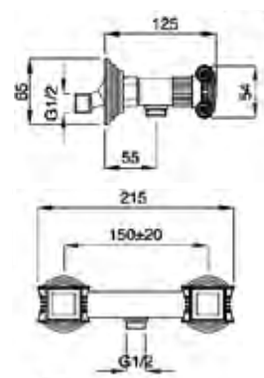

36800

Porta sapone rigato a muro
con ceramica bianca
Streaked soap holder with white ceramic

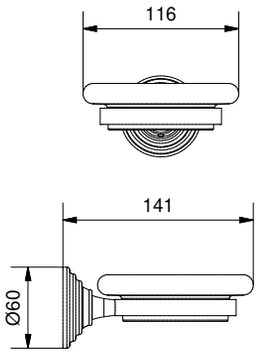

FINITURE/*FINISHING*	€
CR	76,00
NS	106,00
BR	103,00
DO	133,00

36802

Porta bicchiere rigato a muro
con ceramica bianca
Streaked glass holder with white ceramic

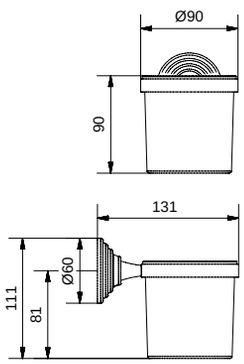

FINITURE/*FINISHING*	€
CR	75,00
NS	105,00
BR	101,00
DO	131,00

36801

Porta sapone e bicchiere d'appoggio rigato
con ceramica bianca
Streaked standing soap and glass holder with white ceramic

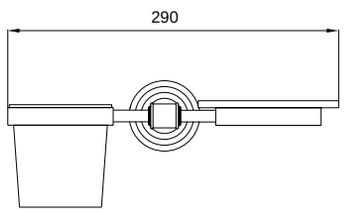

FINITURE/*FINISHING*	€
CR	159,00
NS	223,00
BR	215,00
DO	278,00

36804

Porta dispenser a muro rigato con ceramica bianca
Streaked soap dispenser with white ceramic

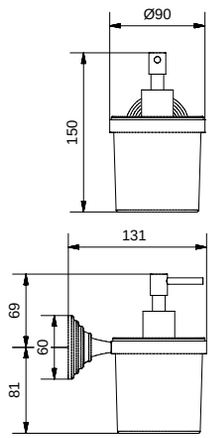

FINITURE/*FINISHING*	€
CR	117,00
NS	164,00
BR	158,00
DO	205,00

36811

Porta asciugamano per lavabo rigato
Streaked towel rail for basin

FINITURE/*FINISHING*	€
CR	122,00
NS	171,00
BR	165,00
DO	213,00

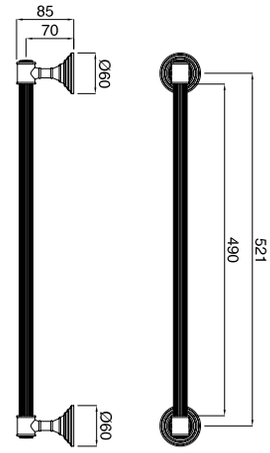

36810

Porta asciugamano per bidet rigato
Streaked towel rail for bidet

FINITURE/*FINISHING*	€
CR	114,00
NS	160,00
BR	154,00
DO	199,00

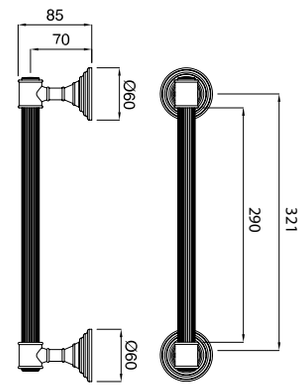

36815

Porta accappatoio rigato
Streaked bath-wrap holder

FINITURE/*FINISHING*	€
CR	45,00
NS	63,00
BR	61,00
DO	79,00

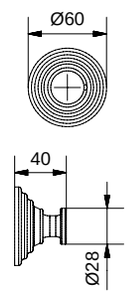

36816

Porta accappatoio doppio rigato
Double streaked bath-wrap holder

FINITURE/*FINISHING*	€
CR	51,00
NS	71,00
BR	69,00
DO	89,00

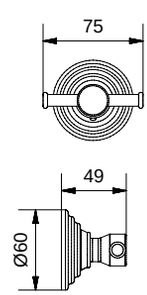

36820

Porta rotolo rigato
Streaked toilet rool holder

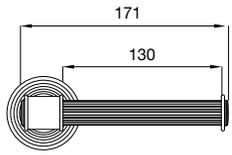

FINITURE/*FINISHING*	€
CR	76,00
NS	106,00
BR	103,00
DO	133,00

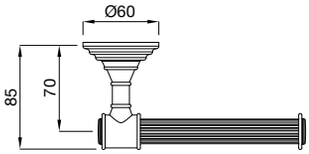

36825

Porta scopino a muro rigato con ceramica bianca
Streaked toilet brush holder for wall
with white ceramic

FINITURE/*FINISHING*	€
CR	145,00
NS	203,00
BR	196,00
DO	254,00

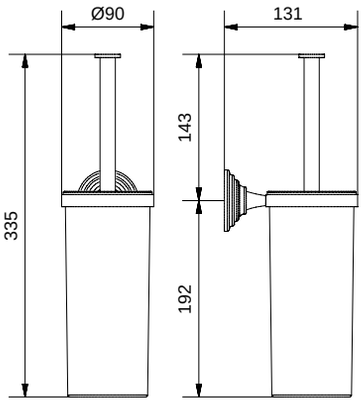

Axo

MODERNO

602

Gruppo vasca esterno con duplex
External bath mixer with duplex shower

FINITURE/*FINISHING*	€
CR	313,00
CRDO	344,00
DO	547,00
BR	422,00

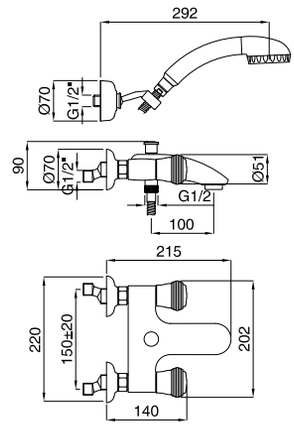

618

Gruppo vasca da incasso con bocca e kit duplex
Built-in bath mixer with spout and kit duplex

FINITURE/*FINISHING*	€
CR	469,00
CRDO	520,00
DO	820,00
BR	633,00

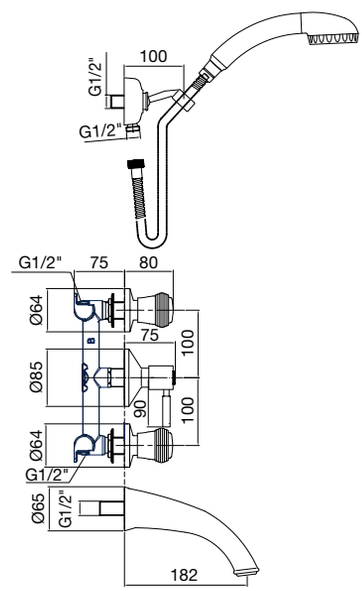

680

Batteria bordo vasca 5 fori
5 holes deck bath mixer

FINITURE/*FINISHING*	€
CR	460,00
CRDO	546,00
DO	805,00
BR	621,00

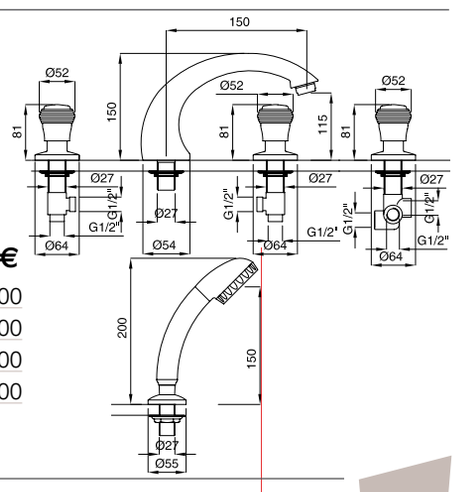

681

Batteria bordo vasca 4 fori
4 holes deck bath mixer

FINITURE/*FINISHING*	€
CR	400,00
CRDO	419,00
DO	700,00
BR	540,00

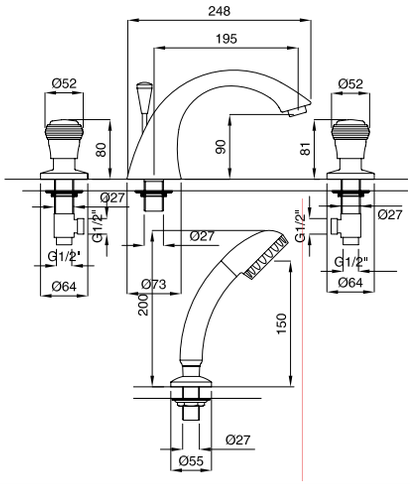

634

Monoforo lavabo scarico automatico 1"1/4
con flex inox
Single hole basin mixer automatic pop-up 1" 1/4 with flex

632
Con tubetti rame · *With copper tubes*

FINITURE/*FINISHING*	€
CR	200,00
CRDO	223,00
DO	350,00
BR	270,00

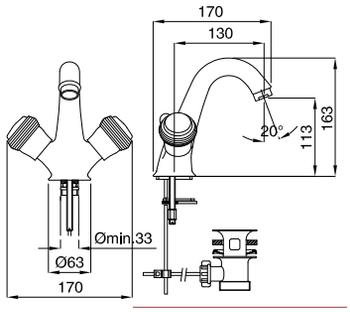

612

Batteria lavabo con scarico automatico 1"1/4
Wash basin mixer with automatic pop-up 1" 1/4

FINITURE/*FINISHING*	€
CR	222,00
CRDO	244,00
DO	388,00
BR	299,00

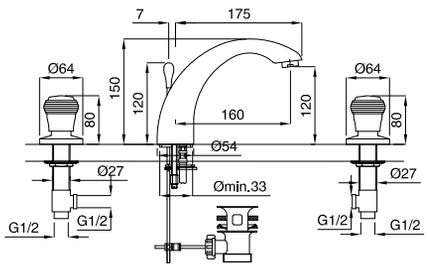

644

Monoforo bidet scarico automatico 1"1/4
con flex inox
Single hole bidet mixer automatic pop-up 1" 1/4 with flex

642
Con tubetti rame · *With copper tubes*

FINITURE/*FINISHING*	€
CR	199,00
CRDO	221,00
DO	348,00
BR	268,00

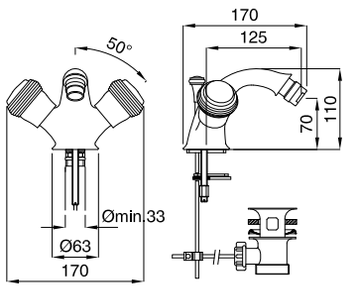

622

Combinazione bidet con scarico automatico 1"1/4
Bidet mixer with automatic pop-up 1" 1/4

FINITURE/*FINISHING*	€
CR	172,00
CRDO	188,00
DO	301,00
BR	232,00

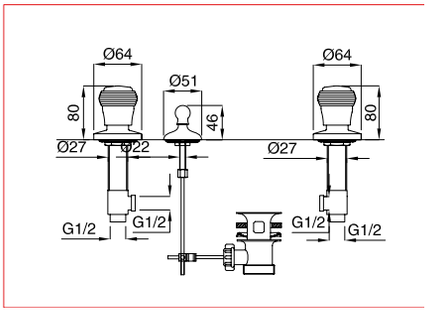

646

Gruppo doccia esterno senza duplex
External shower mixer without duplex

FINITURE/*FINISHING*	€
CR	173,00
CRDO	196,00
DO	302,00
BR	233,00

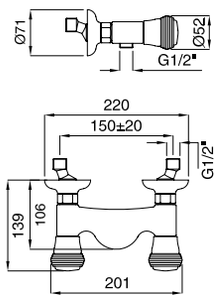

660
662

660
Rubinetto arresto da incasso con sede 1/2"
Built-in stop-cock 1/2"

662
Rubinetto arresto da incasso con sede 3/4"
Built-in stop-cock 3/4"

FINITURE/*FINISHING*	€
CR	66,00
CRDO	74,00
DO	115,00
BR	89,00

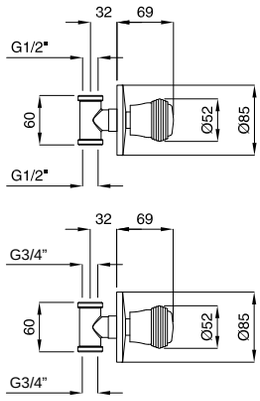

19703

Kit duplex "Axo"
"Axo" kit duplex

FINITURE/*FINISHING*	€
CR	83,00
CRDO	88,00
DO	180,00
BR	113,00

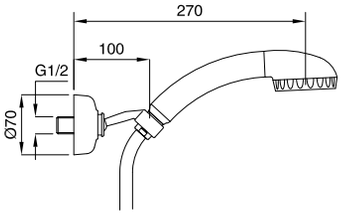

MADE WITH SWAROVSKI® ELEMENTS

602E

Gruppo vasca esterno con duplex
External bath mixer with duplex shower

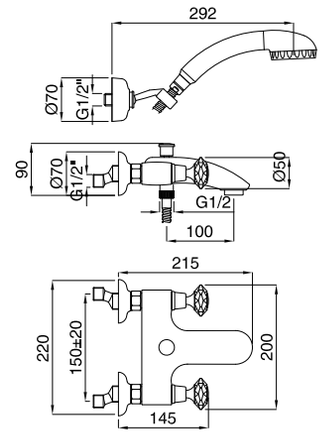

FINITURE/*FINISHING*	€
CR	405,00
CRDO	436,00
DO	639,00
BR	514,00

680E

Batteria bordo vasca 5 fori
5 holes bath mixer

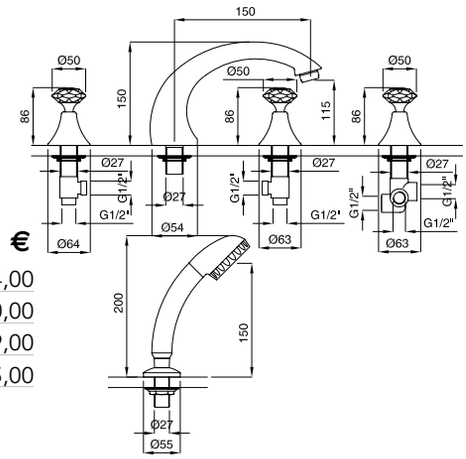

FINITURE/*FINISHING*	€
CR	574,00
CRDO	660,00
DO	919,00
BR	735,00

634E

Monoforo lavabo scarico automatico 1"1/4
con flex inox
Single hole basin mixer automatic pop-up 1" 1/4
with flex

632E

Con tubetti rame · *With copper tubes*

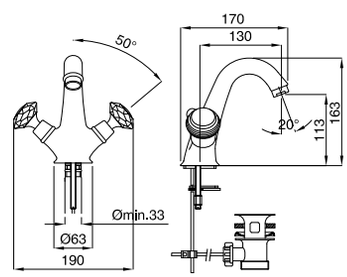

FINITURE/*FINISHING*	€
CR	290,00
CRDO	313,00
DO	440,00
BR	360,00

644E

Monoforo bidet scarico automatico 1"1/4
con flex inox
Single hole bidet mixer automatic pop-up 1" 1/4
with flex

642E

Con tubetti rame · *With copper tubes*

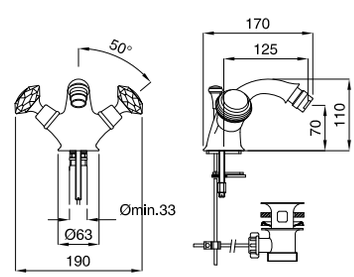

FINITURE/*FINISHING*	€
CR	289,00
CRDO	311,00
DO	438,00
BR	358,00

612E

Batteria lavabo con scarico automatico 1"1/4
Wash basin mixer with automatic pop-up 1" 1/4

FINITURE/*FINISHING*	€
CR	312,00
CRDO	334,00
DO	478,00
BR	389,00

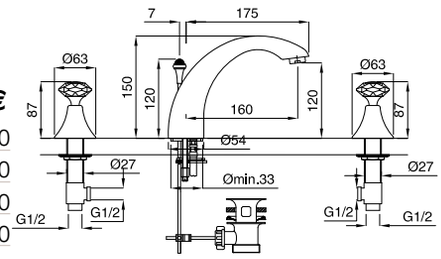

622E

Combinazione bidet con scarico automatico 1"1/4
Bidet mixer with automatic pop-up 1" 1/4

FINITURE/*FINISHING*	€
CR	262,00
CRDO	278,00
DO	391,00
BR	322,00

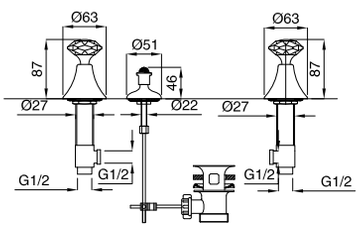

646E

Gruppo doccia esterno senza duplex
External shower mixer without duplex

FINITURE/*FINISHING*	€
CR	249,00
CRDO	272,00
DO	378,00
BR	309,00

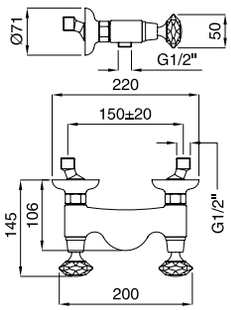

660E
662E

660E
Rubinetto arresto da incasso con sede 1/2"
Built-in stop-cock 1/2"

662E
Rubinetto arresto da incasso con sede 3/4"
Built-in stop-cock 3/4"

FINITURE/*FINISHING*	€
CR	104,00
CRDO	112,00
DO	153,00
BR	127,00

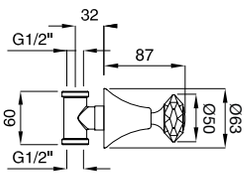

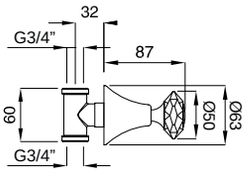

602F

Gruppo vasca esterno con duplex
External bath mixer with duplex shower

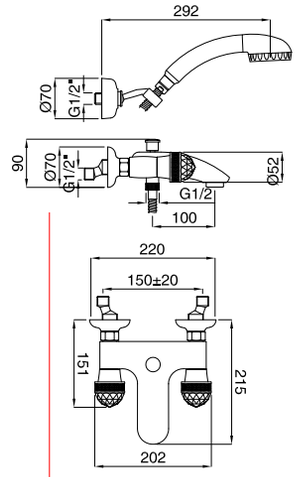

FINITURE/*FINISHING*	€
CR	439,00
CRDO	470,00
DO	673,00
BR	548,00

680F

Batteria bordo vasca 5 fori
5 holes bath mixer

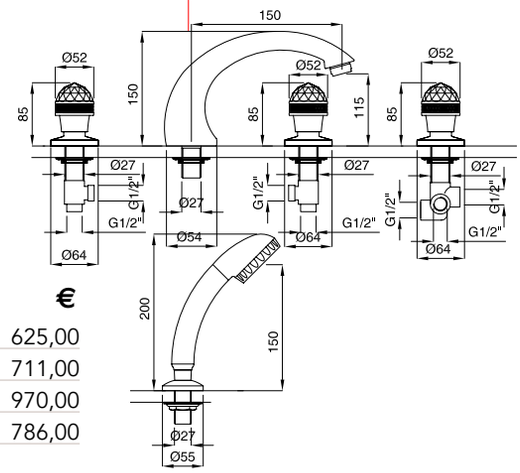

FINITURE/*FINISHING*	€
CR	625,00
CRDO	711,00
DO	970,00
BR	786,00

634F

Monoforo lavabo scarico automatico 1"1/4
con flex inox
Single hole basin mixer automatic pop-up 1" 1/4
with flex

632F

Con tubetti rame · *With copper tubes*

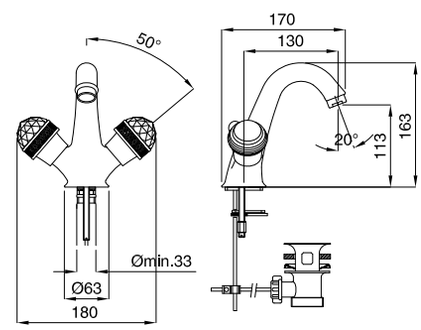

FINITURE/*FINISHING*	€
CR	324,00
CRDO	347,00
DO	474,00
BR	394,00

644F

Monoforo bidet scarico automatico 1"1/4
con flex inox
Single hole bidet mixer automatic pop-up 1" 1/4
with flex

642F

Con tubetti rame · *With copper tubes*

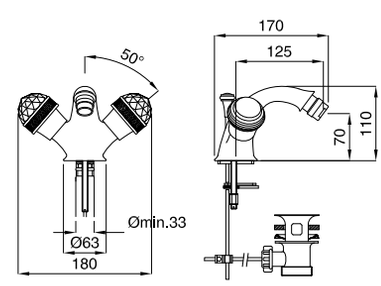

FINITURE/*FINISHING*	€
CR	323,00
CRDO	345,00
DO	472,00
BR	392,00

612F

Batteria lavabo con scarico automatico 1"1/4
Wash basin mixer with automatic pop-up 1" 1/4

FINITURE/*FINISHING*	€
CR	346,00
CRDO	368,00
DO	512,00
BR	423,00

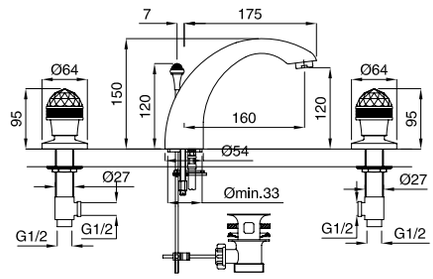

622F

Combinazione bidet con scarico automatico 1"1/4
Bidet mixer with automatic pop-up 1" 1/4

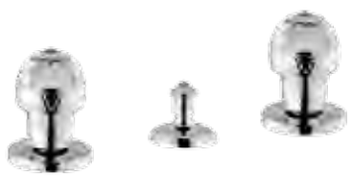

FINITURE/*FINISHING*	€
CR	296,00
CRDO	312,00
DO	425,00
BR	356,00

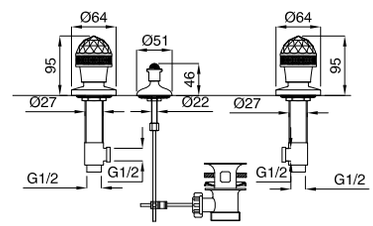

646F

Gruppo doccia esterno senza duplex
External shower mixer without duplex

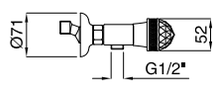

FINITURE/*FINISHING*	€
CR	283,00
CRDO	306,00
DO	412,00
BR	343,00

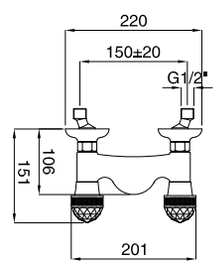

660F
662F

660F
Rubinetto arresto da incasso con sede 1/2"
Built-in stop-cock 1/2"
662F
Rubinetto arresto da incasso con sede 3/4"
Built-in stop-cock 3/4"

FINITURE/*FINISHING*	€
CR	121,00
CRDO	129,00
DO	170,00
BR	144,00

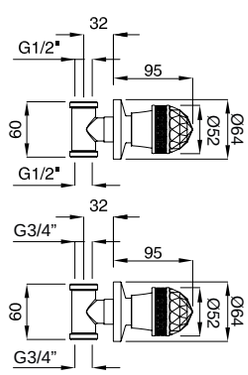

602M

Gruppo vasca esterno con duplex
External bath mixer with duplex shower

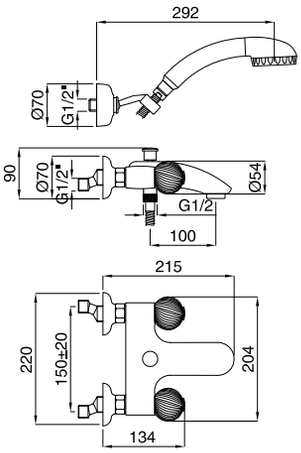

FINITURE/*FINISHING*	€
CR	333,00
CRDO	364,00
DO	567,00
BR	442,00

680M

Batteria bordo vasca 5 fori
5 holes bath mixer

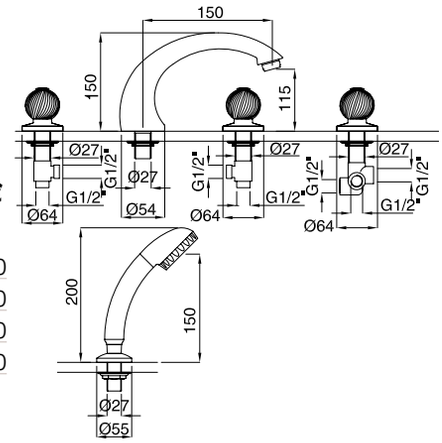

FINITURE/*FINISHING*	€
CR	480,00
CRDO	566,00
DO	825,00
BR	641,00

634M

Monoforo lavabo scarico automatico 1"1/4
con flex inox
Single hole basin mixer automatic pop-up 1" 1/4
with flex

632M
Con tubetti rame · *With copper tubes*

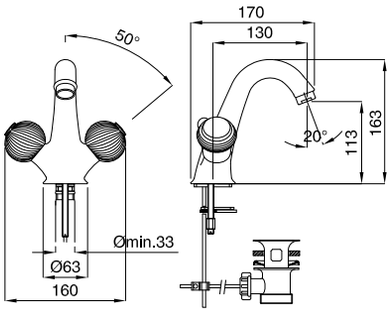

FINITURE/*FINISHING*	€
CR	220,00
CRDO	243,00
DO	370,00
BR	290,00

644M

Monoforo bidet scarico automatico 1"1/4
con flex inox
Single hole bidet mixer automatic pop-up 1" 1/4
with flex

642M
Con tubetti rame · *With copper tubes*

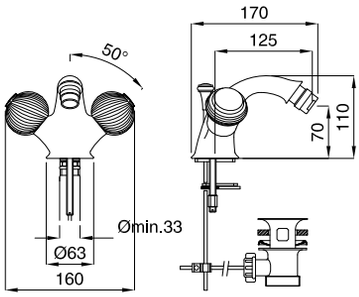

FINITURE/*FINISHING*	€
CR	219,00
CRDO	241,00
DO	368,00
BR	288,00

612M

Batteria lavabo con scarico automatico 1"1/4
Wash basin mixer with automatic pop-up 1" 1/4

FINITURE/*FINISHING*	€
CR	242,00
CRDO	264,00
DO	408,00
BR	319,00

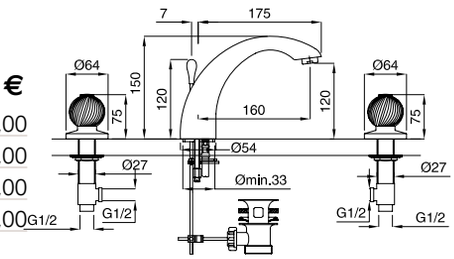

622M

Combinazione bidet con scarico automatico 1"1/4
Bidet mixer with automatic pop-up 1" 1/4

FINITURE/*FINISHING*	€
CR	192,00
CRDO	208,00
DO	321,00
BR	252,00

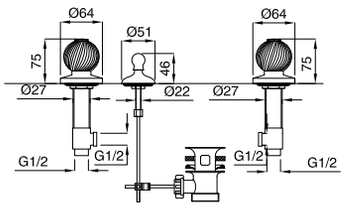

646M

Gruppo doccia esterno senza duplex
External shower mixer without duplex

FINITURE/*FINISHING*	€
CR	193,00
CRDO	216,00
DO	322,00
BR	253,00

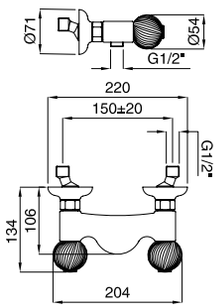

660M
662M

660M
Rubinetto arresto da incasso con sede 1/2"
Built-in stop-cock 1/2"

662M
Rubinetto arresto da incasso con sede 3/4"
Built-in stop-cock 3/4"

FINITURE/*FINISHING*	€
CR	86,00
CRDO	94,00
DO	135,00
BR	109,00

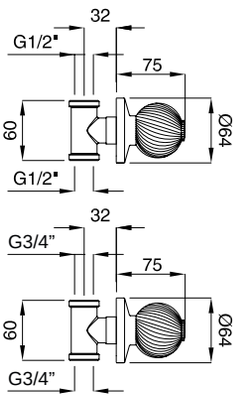

634E

Axo Eternity

Sovrapprezzo per maniglia E
Price to add for handle E

FINITURE/*FINISHING*	€
Cadauno / *Each*	38,00

634F

Axo Fenice

Sovrapprezzo per maniglia F
Price to add for handle F

FINITURE/*FINISHING*	€
Cadauno / *Each*	55,00

634M

Axo Minareto

Sovrapprezzo per maniglia M
Price to add for handle M

FINITURE/*FINISHING*	€
Cadauno / *Each*	10,00

634C

Axo Cittadella

Sovrapprezzo per maniglia C
Price to add for handle C

FINITURE/*FINISHING*	€
Cadauno / *Each*	10,00

Oxford

TRADIZIONALE

19523

Impugnatura di serie:
Resina Fenolica Bianca
Handle production model:
Phenolic Resin White
Colori impugnatura disponibili: pag. 246
Handle's colours available: pag. 246

6300

Monocomando vasca esterno con doccia
External bath mixer with shower

FINITURE/*FINISHING*	€	FINITURE/*FINISHING*	€
CR	277,00	BR	374,00
CRDO	302,00	NIL	388,00
DO	484,00	NS	388,00
RA	374,00	NF	388,00
OP	310,00	BO	376,00

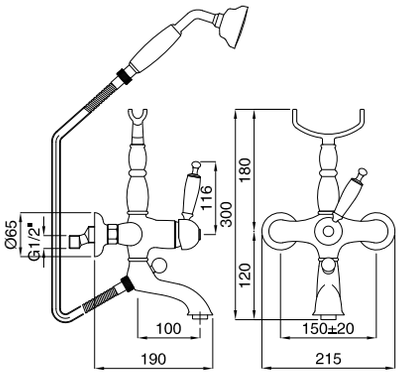

6302

Monocomando vasca esterno con doccia duplex
External bath mixer with duplex shower

FINITURE/*FINISHING*	€	FINITURE/*FINISHING*	€
CR	293,00	BR	395,00
CRDO	315,00	NIL	410,00
DO	512,00	NS	410,00
RA	395,00	NF	410,00
OP	328,00	BO	398,00

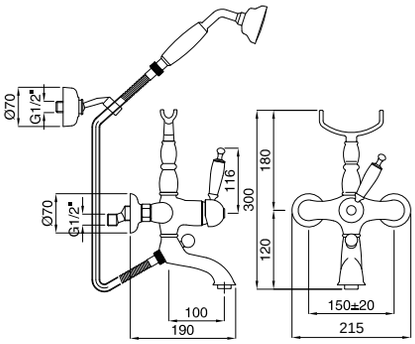

6304

Monocomando vasca esterno con soprabordi
External bath mixer with pillar

FINITURE/*FINISHING*	€	FINITURE/*FINISHING*	€
CR	343,00	BR	463,00
CRDO	365,00	NIL	480,00
DO	600,00	NS	480,00
RA	463,00	NF	480,00
OP	384,00	BO	466,00

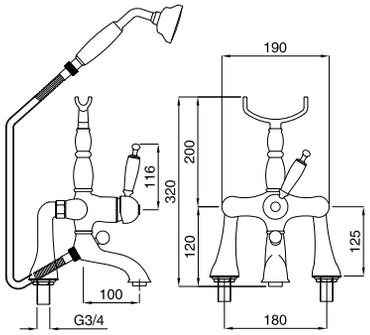

6308

Monocomando vasca esterno senza duplex
External bath mixer without duplex

FINITURE/*FINISHING*	€	FINITURE/*FINISHING*	€
CR	220,00	BR	290,00
CRDO	232,00	NIL	300,00
DO	380,00	NS	300,00
RA	290,00	NF	300,00
OP	240,00	BO	291,00

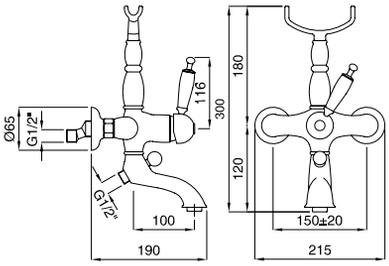

6360

Piantana a pavimento per riempimento vasca
Floor pillar for stuffing bath

FINITURE/*FINISHING*	€	FINITURE/*FINISHING*	€
CR	879,00	BR	1.186,00
CRDO	901,00	NIL	1.230,00
DO	1.538,00	NS	1.230,00
RA	1.186,00	NF	1.230,00
OP	985,00	BO	1.195,00

19896

Parte incasso per piantana a pavimento riempimento vasca
Internal part for floor pillar for stuffing bath

GR	145,00

6360E

Parte esterna per piantana a pavimento riempimento vasca
External part for floor pillar for stuffing bath

FINITURE/*FINISHING*	€	FINITURE/*FINISHING*	€
CR	735,00	BR	1.042,00
CRDO	757,00	NIL	1.086,00
DO	1.394,00	NS	1.086,00
RA	1.042,00	NF	1.086,00
OP	841,00	BO	1.051,00

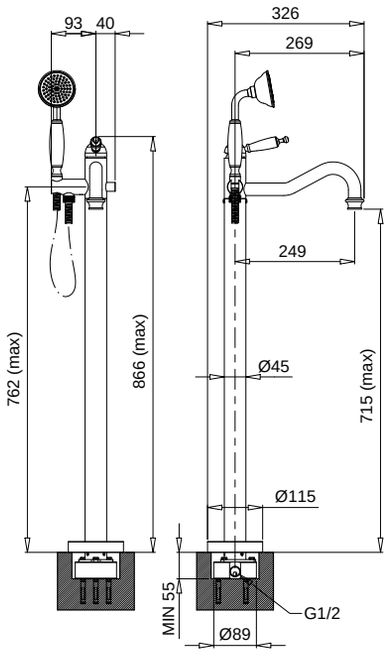

6302P

Monocomando vasca esterno
con piantana a pavimento
External bath mixer with floor pillar

FINITURE/*FINISHING*	€	FINITURE/*FINISHING*	€
CR	611,00	BR	825,00
CRDO	659,00	NIL	856,00
DO	1.000,00	NS	856,00
RA	825,00	NF	856,00
OP	684,00	BO	831,00

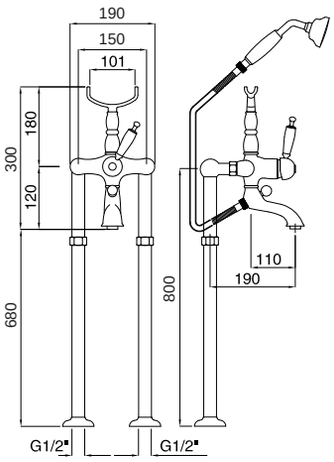

19523

Impugnatura di serie:
Resina Fenolica Bianca
Handle production model:
Phenolic Resin White
Colori impugnatura disponibili: pag. 246
Handle's colours available: pag. 246

6355

Monocomando bordo vasca 4 fori
4 holes bath mixer

FINITURE/*FINISHING*	€	FINITURE/*FINISHING*	€
CR	419,00	BR	565,00
CRDO	441,00	NIL	586,00
DO	733,00	NS	586,00
RA	565,00	NF	586,00
OP	469,00	BO	567,00

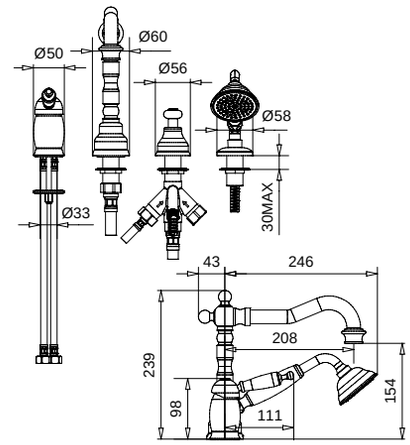

6357

Monocomando bordo vasca senza bocca
Bath deck mixer 3 holes without spout

FINITURE/*FINISHING*	€	FINITURE/*FINISHING*	€
CR	257,00	BR	397,00
CRDO	275,00	NIL	412,00
DO	515,00	NS	412,00
RA	397,00	NF	412,00
OP	330,00	BO	398,00

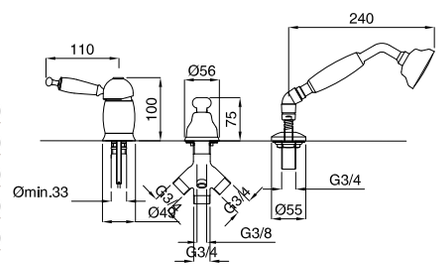

6313

Monocomando lavabo scarico automatico 1"1/4 con flex inox
Single hole basin mixer automatic pop-up 1"1/4 with flex

6312

Con tubetti rame · *With copper tubes*

FINITURE/*FINISHING*	€	FINITURE/*FINISHING*	€
CR	180,00	BR	243,00
CRDO	198,00	NIL	252,00
DO	315,00	NS	252,00
RA	243,00	NF	252,00
OP	201,00	BO	245,00

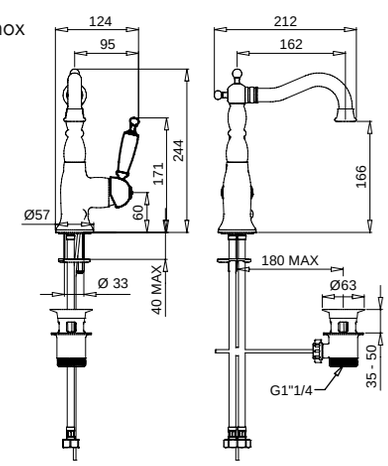

6313S

Monocomando lavabo senza scarico con flex inox
Single hole basin mixer without pop-up with flex

FINITURE/*FINISHING*	€	FINITURE/*FINISHING*	€
CR	163,00	BR	220,00
CRDO	179,00	NIL	228,00
DO	285,00	NS	228,00
RA	220,00	NF	228,00
OP	182,00	BO	222,00

6313SC

Con scarico Clic-Clac · *With Clic-Clac press top waste*

CR	188,00	BR	254,00
CRDO	204,00	NIL	263,00
DO	329,00	NS	263,00
RA	254,00	NF	263,00
OP	211,00	BO	256,00

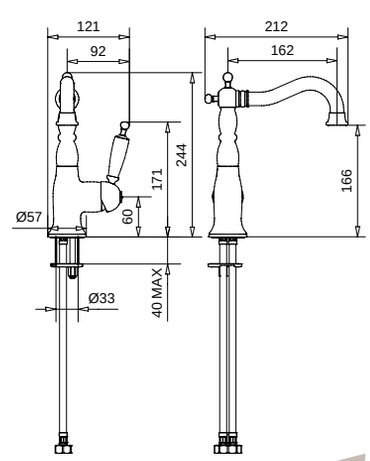

6317

Monocomando lavabo con prolunga scarico automatico 1"1/4 con flex inox
Single hole basin mixer with extension pop-up 1"1/4 with flex

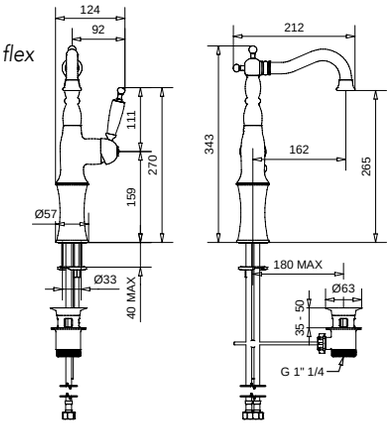

6316

Con tubetti rame · *With copper tubes*

FINITURE/*FINISHING*	€	FINITURE/*FINISHING*	€
CR	218,00	BR	294,00
CRDO	234,00	NIL	305,00
DO	381,00	NS	305,00
RA	294,00	NF	305,00
OP	243,00	BO	297,00

6317S

Monocomando lavabo con prolunga senza scarico con flex
Single hole basin mixer with extension without pop-up with flex

FINITURE/*FINISHING*	€	FINITURE/*FINISHING*	€
CR	201,00	BR	271,00
CRDO	217,00	NIL	281,00
DO	351,00	NS	281,00
RA	271,00	NF	281,00
OP	224,00	BO	274,00

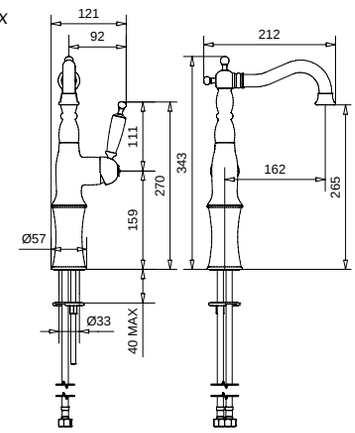

6317SC

Con scarico Clic-Clac · *With Clic-Clac press top waste*

CR	226,00	BR	305,00
CRDO	242,00	NIL	316,00
DO	395,00	NS	316,00
RA	305,00	NF	316,00
OP	253,00	BO	308,00

6345

Monocomando a parete con canna 19 cm
Wall wash mixer with spout 19 cm

FINITURE/*FINISHING*	€	FINITURE/*FINISHING*	€
CR	140,00	BR	189,00
CRDO	146,00	NIL	196,00
DO	245,00	NS	196,00
RA	189,00	NF	196,00
OP	157,00	BO	190,00

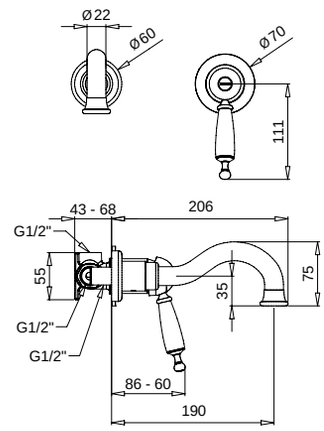

6345SC

Con scarico Clic-Clac · *With Clic-Clac press top waste*

CR	165,00	BR	223,00
CRDO	171,00	NIL	231,00
DO	289,00	NS	231,00
RA	223,00	NF	231,00
OP	186,00	BO	224,00

6346

Monocomando a parete con canna 23 cm
Wall wash mixer with spout 23 cm

FINITURE/*FINISHING*	€	FINITURE/*FINISHING*	€
CR	143,00	BR	192,00
CRDO	149,00	NIL	199,00
DO	248,00	NS	199,00
RA	192,00	NF	199,00
OP	160,00	BO	193,00

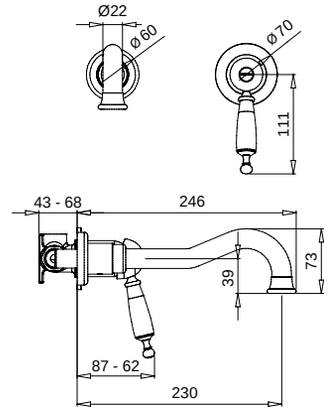

6346SC

Con scarico Clic-Clac · *With Clic-Clac press top waste*

CR	168,00	BR	226,00
CRDO	174,00	NIL	234,00
DO	292,00	NS	234,00
RA	226,00	NF	234,00
OP	189,00	BO	227,00

19523

Impugnatura di serie:
Resina Fenolica Bianca
Handle production model:
Phenolic Resin White
Colori impugnatura disponibili: pag. 246
Handle's colours available: pag. 246

6328

Cartuccia Ø25
Cartridge Ø25

Monocomando lavabo piccolo
senza scarico con flex inox
Single hole basin mixer small model without pop-up with flex

FINITURE/*FINISHING*	€	FINITURE/*FINISHING*	€
CR	141,00	BR	190,00
CRDO	157,00	NIL	197,00
DO	246,00	NS	197,00
RA	190,00	NF	197,00
OP	158,00	BO	192,00

6328SC

Con scarico Clic-Clac · *With Clic-Clac press top waste*

CR	166,00	BR	224,00
CRDO	182,00	NIL	232,00
DO	290,00	NS	232,00
RA	224,00	NF	232,00
OP	187,00	BO	226,00

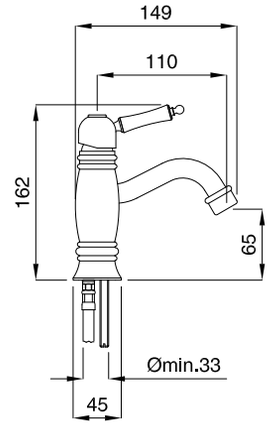

6323

Monocomando bidet scarico automatico
1"1/4 con flex inox
Single hole bidet mixer automatic pop-up 1"1/4 with flex

6322

Con tubetti rame · *With copper tubes*

FINITURE/*FINISHING*	€	FINITURE/*FINISHING*	€
CR	174,00	BR	235,00
CRDO	186,00	NIL	243,00
DO	304,00	NS	243,00
RA	235,00	NF	243,00
OP	195,00	BO	238,00

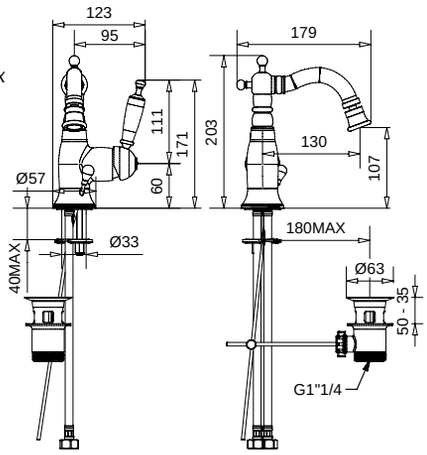

6393

Monocomando per WC/bidet esterno
con flessibile e doccetta con chiusura
WC/bidet mixer valve with integrated
douche handset holder and flexible hose

FINITURE/*FINISHING*	€	FINITURE/*FINISHING*	€
CR	280,00	BR	378,00
CRDO	296,00	NIL	392,00
DO	490,00	NS	392,00
RA	378,00	NF	392,00
OP	314,00	BO	381,00

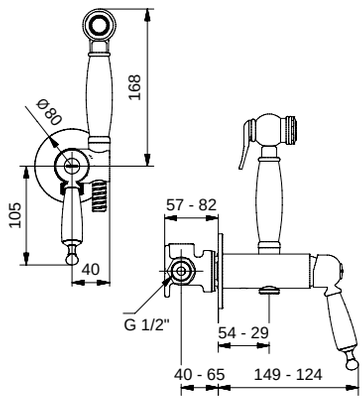

6366

Monocomando bidet a parete
con doccia a pulsante
Wall bidet mixer with shut off

FINITURE/*FINISHING*	€	FINITURE/*FINISHING*	€
CR	268,00	BR	362,00
CRDO	284,00	NIL	375,00
DO	469,00	NS	375,00
RA	362,00	NF	375,00
OP	300,00	BO	364,00

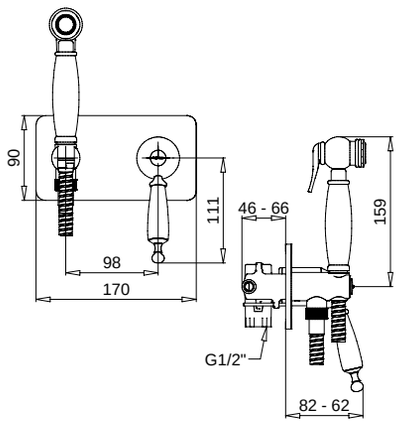

6319

Monocomando lavabo fisso scarico automatico 1"1/4 con flex inox
Single hole fixed basin mixer automatic pop-up 1"1/4 with flex

6318

Con tubetti rame · *With copper tubes*

FINITURE/*FINISHING*	€	FINITURE/*FINISHING*	€
CR	161,00	BR	217,00
CRDO	169,00	NIL	225,00
DO	282,00	NS	225,00
RA	217,00	NF	225,00
OP	180,00	BO	219,00

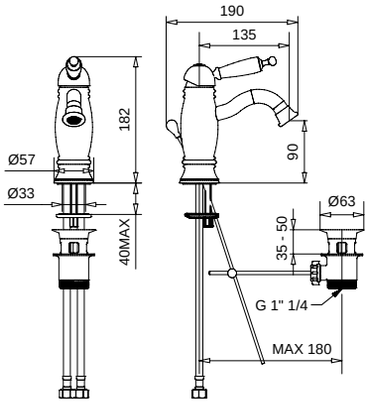

6319S

Monocomando lavabo fisso senza scarico con flex
Single hole fixed basin mixer without pop-up with flex

FINITURE/*FINISHING*	€	FINITURE/*FINISHING*	€
CR	144,00	BR	194,00
CRDO	150,00	NIL	201,00
DO	252,00	NS	201,00
RA	194,00	NF	201,00
OP	161,00	BO	196,00

6319SC

Con scarico Clic-Clac · *With Clic-Clac press top waste*

CR	169,00	BR	228,00
CRDO	175,00	NIL	236,00
DO	296,00	NS	236,00
RA	228,00	NF	236,00
OP	190,00	BO	230,00

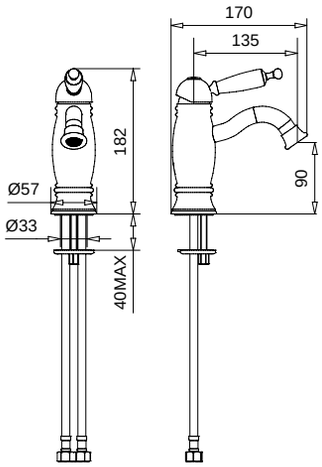

6327

Monocomando lavabo fisso con prolunga scarico automatico 1"1/4 con flex inox
Single hole fixed basin mixer with extension pop-up 1"1/4 with flex

6326

Con tubetti rame · *With copper tubes*

FINITURE/*FINISHING*	€	FINITURE/*FINISHING*	€
CR	199,00	BR	268,00
CRDO	207,00	NIL	278,00
DO	348,00	NS	278,00
RA	268,00	NF	278,00
OP	222,00	BO	281,00

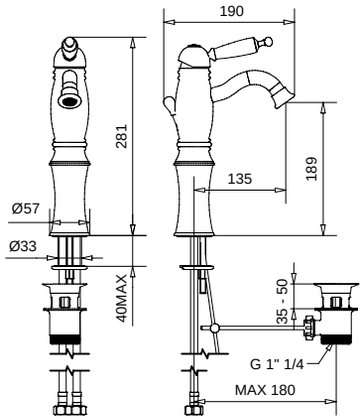

6325

Monocomando bidet fisso scarico automatico 1"1/4 con flex inox
Single hole fixed bidet mixer automatic pop-up 1"1/4 with flex

6324

Con tubetti rame · *With copper tubes*

FINITURE/*FINISHING*	€	FINITURE/*FINISHING*	€
CR	163,00	BR	220,00
CRDO	173,00	NIL	228,00
DO	285,00	NS	228,00
RA	220,00	NF	228,00
OP	182,00	BO	222,00

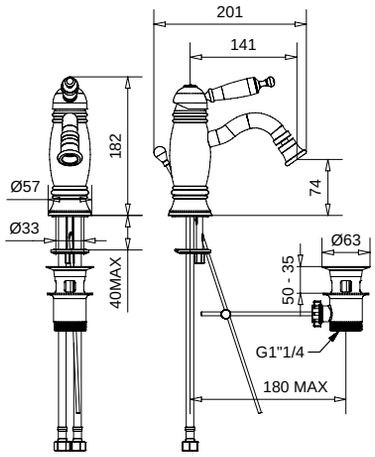

19523

Impugnatura di serie:
Resina Fenolica Bianca
Handle production model:
Phenolic Resin White
Colori impugnatura disponibili: pag. 246
Handle's colours available: pag. 246

6330

Monocomando doccia incasso
Built-in shower mixer

FINITURE/*FINISHING*	€	FINITURE/*FINISHING*	€
CR	72,00	BR	97,00
CRDO	76,00	NIL	101,00
DO	126,00	NS	101,00
RA	97,00	NF	101,00
OP	80,00	BO	98,00

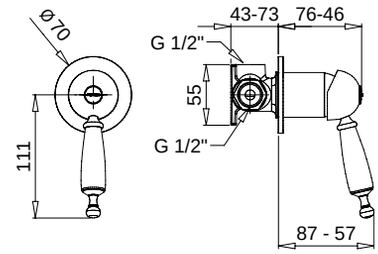

6372

Monocomando incasso con deviatore a 2 uscite
Built-in mixer with 2 ways diverter

FINITURE/*FINISHING*	€	FINITURE/*FINISHING*	€
CR	182,00	BR	246,00
CRDO	194,00	NIL	255,00
DO	318,00	NS	255,00
RA	246,00	NF	255,00
OP	203,00	BO	248,00

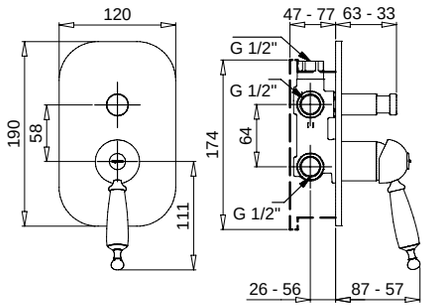

6331
6332

6331 Monocomando incasso con deviatore a 3 uscite
Built-in mixer with 3 ways diverter
6332 Monocomando incasso con deviatore a 4 uscite
Built-in mixer with 4 ways diverter

	FINITURE/*FINISHING*	€	FINITURE/*FINISHING*	€
6331	CR	215,00	BR	291,00
	CRDO	221,00	NIL	301,00
	DO	376,00	NS	301,00
	RA	291,00	NF	301,00
	OP	241,00	BO	292,00
6332	CR	227,00	BR	306,00
	CRDO	233,00	NIL	318,00
	DO	397,00	NS	318,00
	RA	306,00	NF	318,00
	OP	254,00	BO	309,00

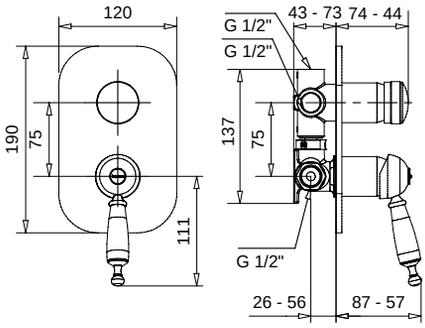

6336

Monocomando doccia esterno con attacco
da 3/4" per asta fissa
External shower mixer connection 3/4"

FINITURE/*FINISHING*	€	FINITURE/*FINISHING*	€
CR	127,00	BR	171,00
CRDO	136,00	NIL	178,00
DO	222,00	NS	178,00
RA	171,00	NF	178,00
OP	142,00	BO	173,00

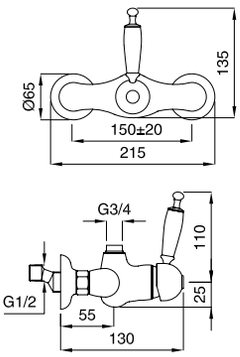

6307

Monocomando doccia incasso con 3 rubinetti d'arresto
Built-in mixer with 3 built-in stop cock

FINITURE/*FINISHING*	€	FINITURE/*FINISHING*	€
CR	336,00	BR	445,00
CRDO	356,00	NIL	462,00
DO	577,00	NS	462,00
RA	445,00	NF	462,00
OP	370,00	BO	449,00

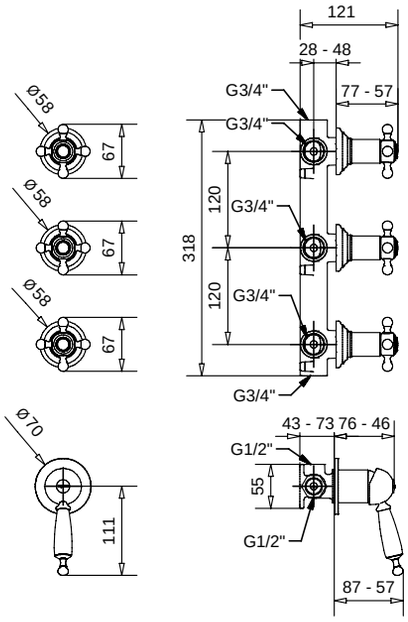

6369

Monocomando incasso con bocca e braccio doccia
Built-in mixer with spout and shower arm

FINITURE/*FINISHING*	€	FINITURE/*FINISHING*	€
CR	432,00	BR	585,00
CRDO	450,00	NIL	605,00
DO	758,00	NS	605,00
RA	585,00	NF	605,00
OP	483,00	BO	591,00

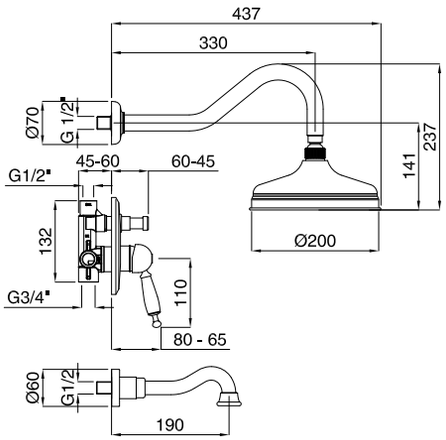

19523

Impugnatura di serie:
Resina Fenolica Bianca
Handle production model:
Phenolic Resin White
Colori impugnatura disponibili: pag. 246
Handle's colours available: pag. 246

6374

Monocomando incasso con deviatore, kit duplex, bocca e braccio doccia
Built-in mixer with diverter, kit duplex, spout and shower arm

FINITURE/*FINISHING*	€	FINITURE/*FINISHING*	€
CR	461,00	BR	625,00
CRDO	481,00	NIL	649,00
DO	819,00	NS	694,00
RA	625,00	NF	694,00
OP	516,00	BO	633,00

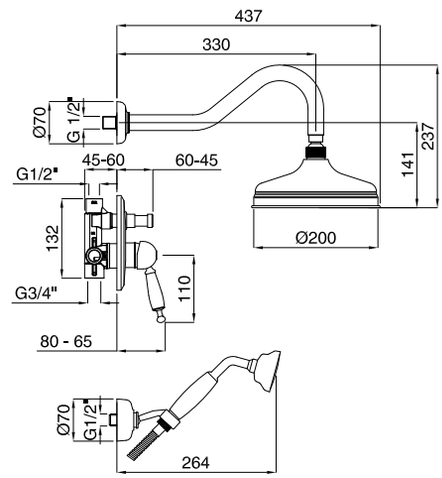

6338

Monocomando doccia esterno senza duplex
External shower mixer without duplex

FINITURE/*FINISHING*	€	FINITURE/*FINISHING*	€
CR	124,00	BR	168,00
CRDO	133,00	NIL	175,00
DO	219,00	NS	175,00
RA	168,00	NF	175,00
OP	139,00	BO	170,00

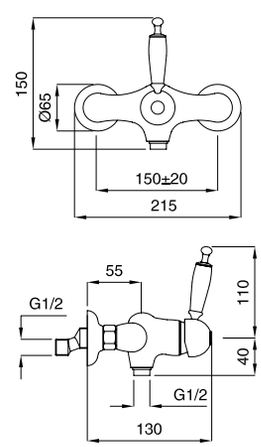

19186
19191

	FINITURE/*FINISHING*	€	FINITURE/*FINISHING*	€
19186 Set prolunga Oxford 10 cm *Oxford extension kit 10 cm*	CR	54,00	BR	73,00
	CRDO	56,00	NIL	75,00
	DO	94,00	NS	75,00
	RA	73,00	NF	75,00
	OP	60,00	BO	74,00
19191 Set prolunga Oxford 14 cm *Oxford extension kit 14 cm*	CR	67,00	BR	90,00
	CRDO	69,00	NIL	94,00
	DO	117,00	NS	94,00
	RA	90,00	NF	94,00
	OP	75,00	BO	91,00

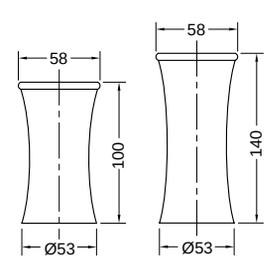

6349

Monocomando doccia esterno
con colonna e doccione
External shower mixer with rigid riser
and big shower

FINITURE/*FINISHING*	€	FINITURE/*FINISHING*	€
CR	485,00	BR	656,00
CRDO	518,00	NIL	681,00
DO	852,00	NS	681,00
RA	656,00	NF	681,00
OP	543,00	BO	663,00

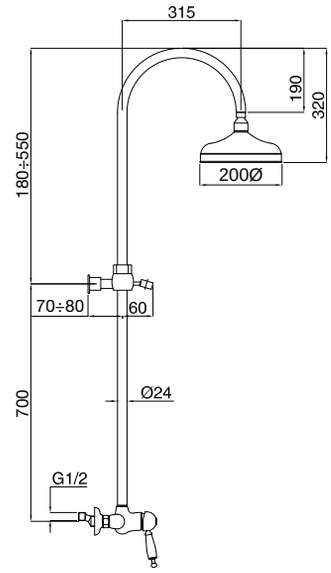

6336C

Monocomando doccia esterno con attacco 3/4"
completo di colonna con kit duplex,
deviatore e doccione
External shower mixer 3/4" attack complete
of rigid riser with duplex kit, diverter and big shower

FINITURE/*FINISHING*	€	FINITURE/*FINISHING*	€
CR	547,00	BR	740,00
CRDO	585,00	NIL	770,00
DO	969,00	NS	770,00
RA	740,00	NF	770,00
OP	613,00	BO	749,00

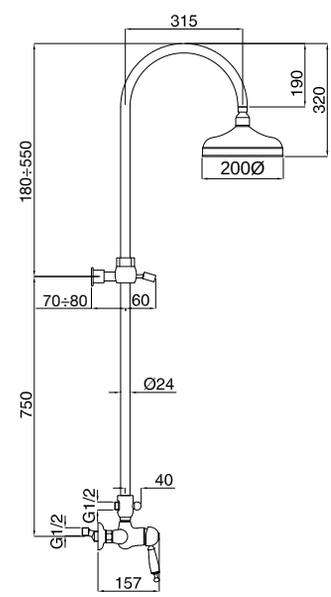

19523

Impugnatura di serie:
Resina Fenolica Bianca
Handle production model:
Phenolic Resin White
Colori impugnatura disponibili: pag. 246
Handle's colours available: pag. 246

19701

Kit duplex soffione
Duplex kit big head

FINITURE/*FINISHING*	€	FINITURE/*FINISHING*	€
CR	83,00	BR	113,00
CRDO	88,00	NIL	120,00
DO	160,00	NS	120,00
RA	113,00	NF	120,00
OP	94,00	BO	116,00

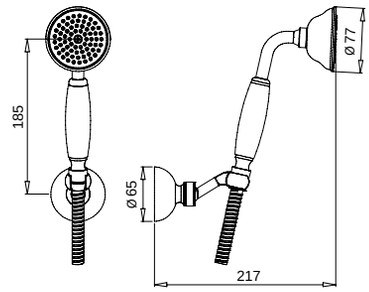

19257

Saliscendi completo antico, doccetta soffione
Sliding rail old type, handshower big head

FINITURE/*FINISHING*	€	FINITURE/*FINISHING*	€
CR	184,00	BR	251,00
CRDO	201,00	NIL	261,00
DO	332,00	NS	261,00
RA	251,00	NF	261,00
OP	207,00	BO	254,00

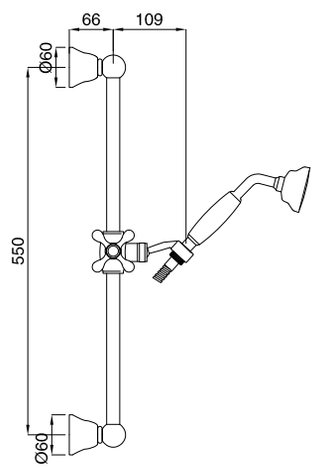

89116

Braccio doccia con soffione antico
Old style shower arm with big shower

FINITURE/*FINISHING*	€	FINITURE/*FINISHING*	€
CR	189,00	BR	256,00
CRDO	192,00	NIL	264,00
DO	331,00	NS	264,00
RA	256,00	NF	264,00
OP	211,00	BO	259,00

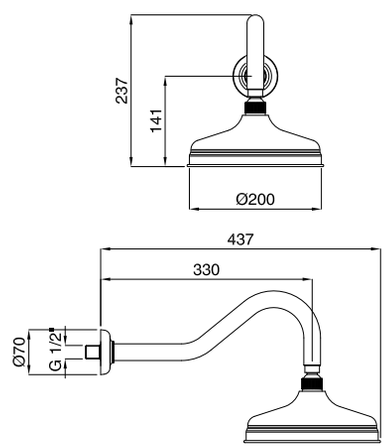

6303

Monocomando vasca esterno termostatico
Thermostatic external bath mixer

FINITURE/*FINISHING*	€	FINITURE/*FINISHING*	€
CR	395,00	BR	512,00
CRDO	411,00	NIL	527,00
DO	650,00	NS	527,00
RA	512,00	NF	527,00
OP	425,00	BO	515,00

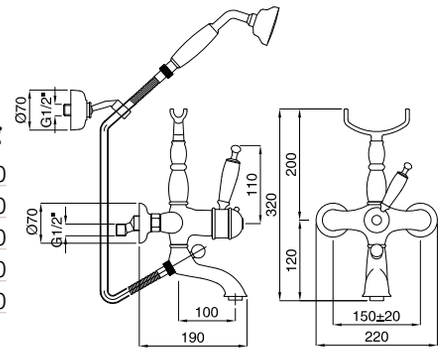

6358

Monocomando bordo vasca termostatico
Thermostatic mount deck mixer 4 holes

FINITURE/*FINISHING*	€	FINITURE/*FINISHING*	€
CR	526,00	BR	680,00
CRDO	539,00	NIL	708,00
DO	840,00	NS	708,00
RA	680,00	NF	708,00
OP	568,00	BO	685,00

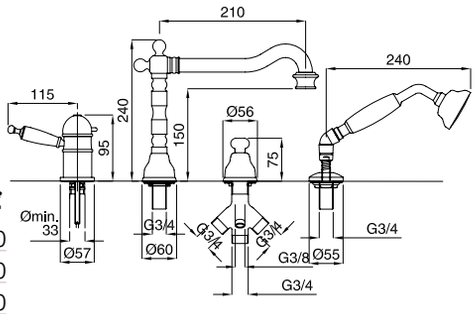

6362

Monocomando lavabo scarico automatico 1"1/4 termostatico con flex inox
Thermostatic single hole basin mixer pop-up 1"1/4 with flex

FINITURE/*FINISHING*	€	FINITURE/*FINISHING*	€
CR	292,00	BR	348,00
CRDO	300,00	NIL	356,00
DO	413,00	NS	356,00
RA	348,00	NF	356,00
OP	311,00	BO	350,00

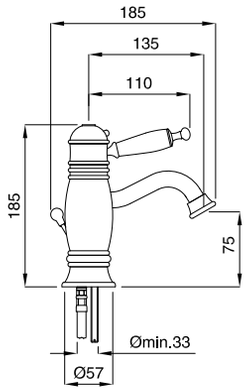

6363

Monocomando bidet scarico automatico 1"1/4 termostatico con flex inox
Thermostatic single hole bidet mixer pop-up 1"1/4 with flex

FINITURE/*FINISHING*	€	FINITURE/*FINISHING*	€
CR	294,00	BR	351,00
CRDO	304,00	NIL	359,00
DO	416,00	NS	359,00
RA	351,00	NF	359,00
OP	313,00	BO	353,00

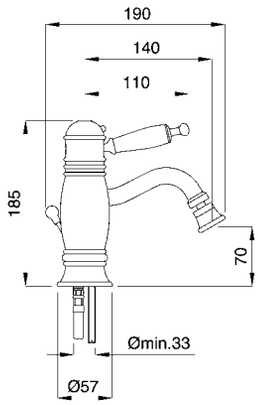

Oxford Termostatico

TRADIZIONALE

19523

Impugnatura di serie:
Resina Fenolica Bianca
Handle production model:
Phenolic Resin White
Colori impugnatura disponibili: pag. 246
Handle's colours available: pag. 246

6377

Monocomando doccia
incasso termostatico
Thermostatic built-in shower mixer

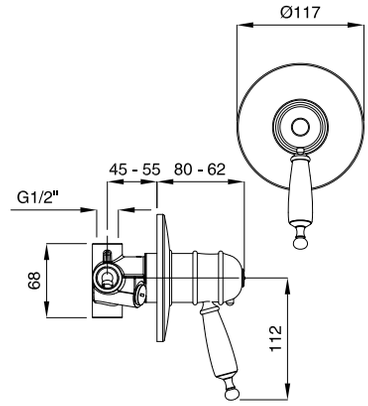

FINITURE/*FINISHING*	€	FINITURE/*FINISHING*	€
CR	212,00	BR	286,00
CRDO	217,00	NIL	297,00
DO	371,00	NS	297,00
RA	286,00	NF	297,00
OP	237,00	BO	288,00

6378

Monocomando incasso termostatico
con deviatore 2 uscite
Thermostatic built-in mixer
with 2 ways diverter

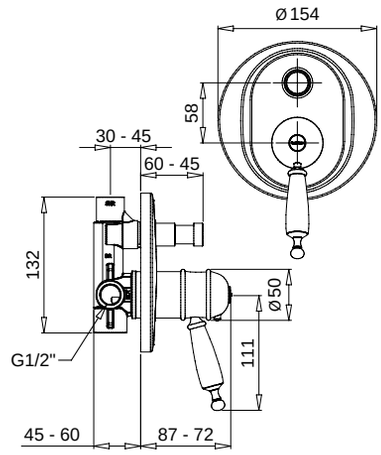

FINITURE/*FINISHING*	€	FINITURE/*FINISHING*	€
CR	320,00	BR	432,00
CRDO	327,00	NIL	448,00
DO	560,00	NS	448,00
RA	432,00	NF	448,00
OP	358,00	BO	435,00

6309

Monocomando doccia incasso termostatico
con 3 rubinetti d'arresto
Thermostatic built-in mixer
with 3 built-in stop cock

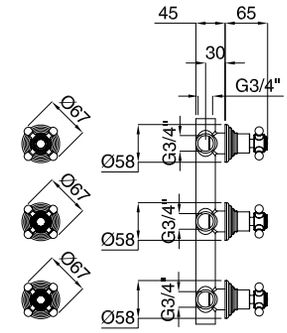

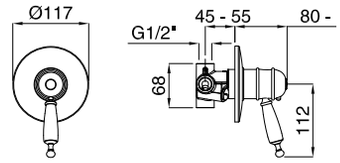

FINITURE/*FINISHING*	€	FINITURE/*FINISHING*	€
CR	467,00	BR	576,00
CRDO	487,00	NIL	593,00
DO	708,00	NS	593,00
RA	576,00	NF	593,00
OP	501,00	BO	580,00

6339C

Monocomando doccia esterno termostatico
senza duplex
Thermostatic external shower mixer
without duplex

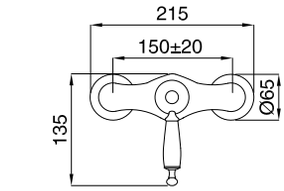

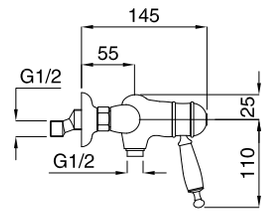

FINITURE/*FINISHING*	€	FINITURE/*FINISHING*	€
CR	232,00	BR	314,00
CRDO	234,00	NIL	326,00
DO	408,00	NS	326,00
RA	314,00	NF	326,00
OP	260,00	BO	316,00

6337

Monocomando doccia esterno termostatico
con attacco da 3/4" per asta fissa
Thermostatic external shower mixer
connection 3/4"

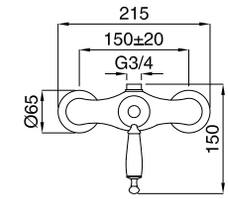

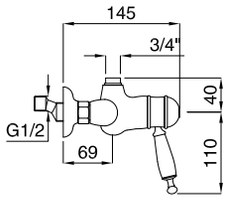

FINITURE/*FINISHING*	€	FINITURE/*FINISHING*	€
CR	235,00	BR	317,00
CRDO	237,00	NIL	329,00
DO	411,00	NS	329,00
RA	317,00	NF	329,00
OP	263,00	BO	319,00

6364

Monocomando incasso termostatico
con deviatore, braccio doccia e kit duplex
Thermostatic built-in mixer with diverter,
shower arm and duplex

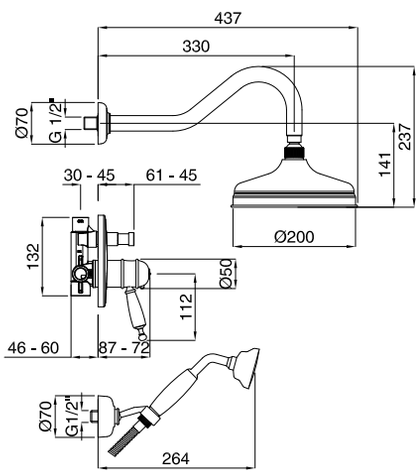

FINITURE/*FINISHING*	€	FINITURE/*FINISHING*	€
CR	412,00	BR	557,00
CRDO	424,00	NIL	580,00
DO	732,00	NS	580,00
RA	557,00	NF	580,00
OP	462,00	BO	563,00

Oxford Termostatico

TRADIZIONALE

19523

Impugnatura di serie:
Resina Fenolica Bianca
Handle production model:
Phenolic Resin White
Colori impugnatura disponibili: pag. 246
Handle's colours available: pag. 246

bugnatese
RUBINETTERIA

OXFORD

6337C

Monocomando doccia esterno
termostatico con attacco 3/4" completo di colonna
con kit duplex, deviatore e doccione
Thermostatic external shower mixer 3/4" attack complete
of rigid riser with duplex kit, diverter and big shower

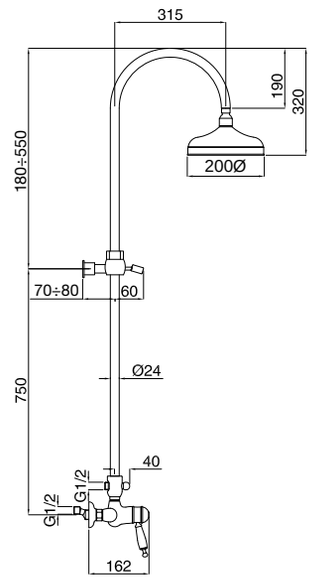

FINITURE/*FINISHING*	€	FINITURE/*FINISHING*	€
CR	719,00	BR	912,00
CRDO	757,00	NIL	942,00
DO	1.141,00	NS	942,00
RA	912,00	NF	942,00
OP	785,00	BO	921,00

Oxford Kristal
TRADIZIONALE

Sovrapprezzo per leva Oxford Cristallo
Price to add for Oxford Kristal lever

Cadauno / *Each*
€ 35,00

6302K

Monocomando vasca esterno con doccia duplex
External bath mixer with duplex shower

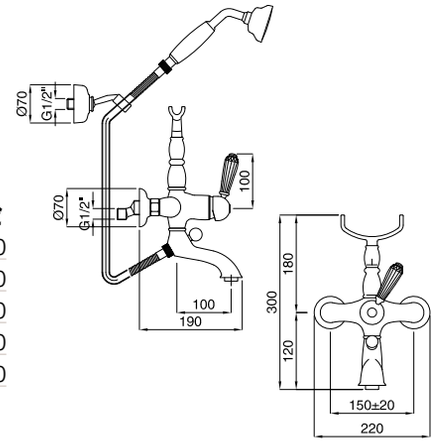

FINITURE/*FINISHING*	€	FINITURE/*FINISHING*	€
CR	333,00	BR	437,00
CRDO	355,00	NIL	452,00
DO	556,00	NS	452,00
RA	437,00	NF	452,00
OP	369,00	BO	440,00

6355K

Monocomando bordo vasca 4 fori
4 holes bath mixer

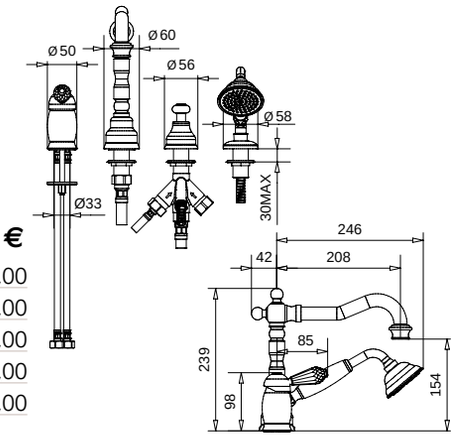

FINITURE/*FINISHING*	€	FINITURE/*FINISHING*	€
CR	459,00	BR	607,00
CRDO	481,00	NIL	628,00
DO	777,00	NS	628,00
RA	607,00	NF	628,00
OP	510,00	BO	609,00

6313K

Monocomando lavabo scarico automatico 1"1/4 con flex inox
Single hole basin mixer automatic pop-up 1"1/4 with flex
6312K
Con tubetti rame · *With copper tubes*

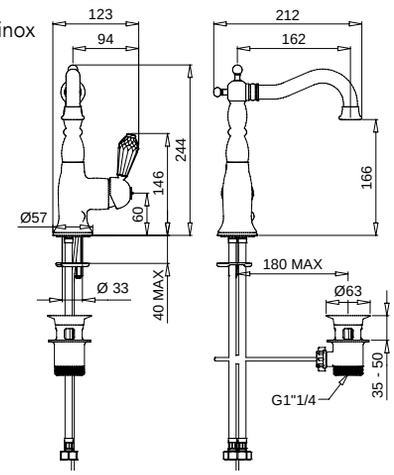

FINITURE/*FINISHING*	€	FINITURE/*FINISHING*	€
CR	215,00	BR	278,00
CRDO	233,00	NIL	287,00
DO	350,00	NS	287,00
RA	278,00	NF	287,00
OP	236,00	BO	280,00

6345K

Monocomando a parete con canna da19 cm
Wall wash mixer with spout 19 cm

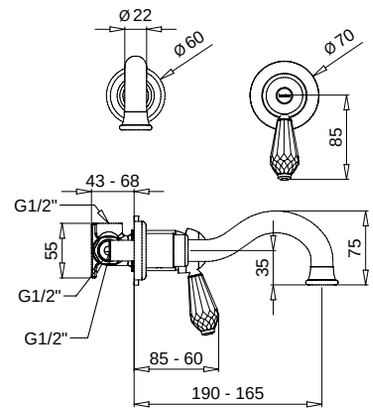

FINITURE/*FINISHING*	€	FINITURE/*FINISHING*	€
CR	175,00	BR	224,00
CRDO	181,00	NIL	231,00
DO	280,00	NS	231,00
RA	224,00	NF	231,00
OP	192,00	BO	225,00

Sovrapprezzo per leva Oxford Cristallo
Price to add for Oxford Kristal lever

Cadauno / *Each*
€ 35,00

bugnatese RUBINETTERIA

6323K

Monocomando bidet scarico automatico 1"1/4 con flex inox
Single hole bidet mixer automatic pop-up 1"1/4 with flex

6322K
Con tubetti rame · *With copper tubes*

FINITURE/*FINISHING*	€	FINITURE/*FINISHING*	€
CR	209,00	BR	270,00
CRDO	221,00	NIL	278,00
DO	339,00	NS	278,00
RA	270,00	NF	278,00
OP	230,00	BO	273,00

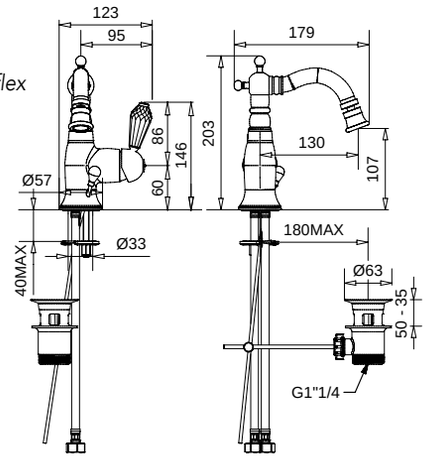

6319K

Monocomando lavabo fisso scarico automatico 1"1/4 con flex inox
Single hole fixed basin mixer automatic pop-up 1"1/4 with flex

6318K
Con tubetti rame · *With copper tubes*

FINITURE/*FINISHING*	€	FINITURE/*FINISHING*	€
CR	196,00	BR	252,00
CRDO	206,00	NIL	260,00
DO	317,00	NS	260,00
RA	252,00	NF	260,00
OP	215,00	BO	254,00

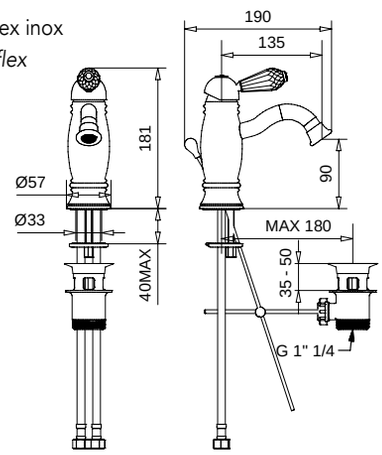

6325K

Monocomando bidet fisso scarico automatico 1"1/4 con flex inox
Single hole fixed bidet mixer automatic pop-up 1"1/4 with flex

6324K
Con tubetti rame · *With copper tubes*

FINITURE/*FINISHING*	€	FINITURE/*FINISHING*	€
CR	198,00	BR	255,00
CRDO	208,00	NIL	263,00
DO	320,00	NS	263,00
RA	255,00	NF	263,00
OP	217,00	BO	257,00

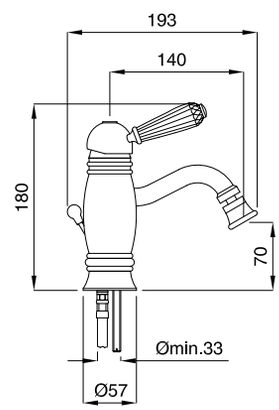

6330K

Monocomando doccia incasso
Built-in shower mixer

FINITURE/*FINISHING*	€	FINITURE/*FINISHING*	€
CR	107,00	BR	132,00
CRDO	111,00	NIL	136,00
DO	161,00	NS	136,00
RA	132,00	NF	136,00
OP	115,00	BO	133,00

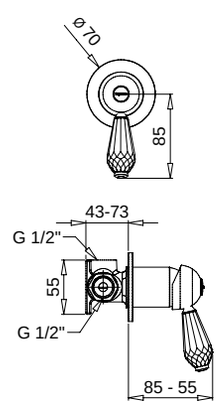

Leva resina fenolica
Phenolic resin lever

Di serie
Standard

Leva craquelé
Craquelé lever

Sovrapprezzo per leva craquelé
Price to add for craquelé lever

FINITURE/*FINISHING*	€
Cadauno / *Each*	10,00

Leva legno
Wooden lever

Sovrapprezzo per leva legno
Price to add for wooden lever

FINITURE/*FINISHING*	€
Cadauno / *Each*	00,00

Leva ceramica fiorata
Ceramic flower lever

Sovrapprezzo per leva ceramica fiorata
Price to add for flower ceramic lever

FINITURE/*FINISHING*	€
Cadauno / *Each*	12,00

Leva ceramica
Ceramic lever

Sovrapprezzo per leva ceramica bianca/nera
Price to add for white/black ceramic lever

FINITURE/*FINISHING*	€
Cadauno / *Each*	7,00

Leva decor
Decor lever

Sovrapprezzo per leva decor
Price to add for decor lever

FINITURE/*FINISHING*	€
Cadauno / *Each*	19,00

Leva kristal
Kristal lever

Sovrapprezzo per leva kristal
Price to add for kristal lever

FINITURE/*FINISHING*	€
Cadauno / *Each*	35,00

6345E

Parti esterne monocomando a parete con canna 19 cm
External part of wall mixer with spout 19 cm

FINITURE/*FINISHING*	€	FINITURE/*FINISHING*	€
CR	104,00	BR	153,00
CRDO	110,00	NIL	160,00
DO	209,00	NS	160,00
RA	153,00	NF	160,00
OP	121,00	BO	154,00

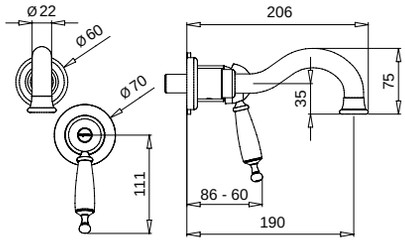

Blocco interno art. 19891
Built-in art. 19891

6346E

Parti esterne monocomando a parete con canna 23 cm
External part of wall mixer with spout 23 cm

FINITURE/*FINISHING*	€	FINITURE/*FINISHING*	€
CR	107,00	BR	156,00
CRDO	113,00	NIL	163,00
DO	212,00	NS	163,00
RA	156,00	NF	163,00
OP	124,00	BO	157,00

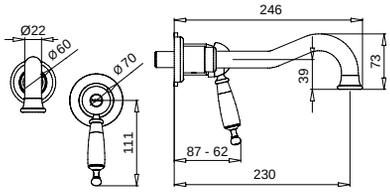

Blocco interno art. 19891
Built-in art. 19891

6330E

Parti esterne monocomando doccia incasso
External part of buil-in shower mixer

FINITURE/*FINISHING*	€	FINITURE/*FINISHING*	€
CR	36,00	BR	61,00
CRDO	40,00	NIL	65,00
DO	90,00	NS	65,00
RA	61,00	NF	65,00
OP	44,00	BO	62,00

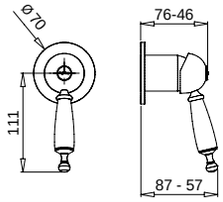

Blocco interno art. 19891
Built-in art. 19891

6372E

Parti esterne monocomando incasso con deviatore a 2 vie
External part of built-in mixer 2 ways with diverter

FINITURE/*FINISHING*	€	FINITURE/*FINISHING*	€
CR	80,00	BR	144,00
CRDO	92,00	NIL	153,00
DO	216,00	NS	153,00
RA	144,00	NF	153,00
OP	101,00	BO	146,00

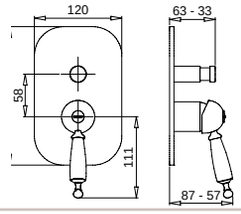

Blocco interno art. 19898
Built-in art. 19898

6331E

Parti esterne monocomando incasso con deviatore a 3 vie
External part of built-in mixer 3 ways

FINITURE/*FINISHING*	€	FINITURE/*FINISHING*	€
CR	86,00	BR	162,00
CRDO	92,00	NIL	172,00
DO	247,00	NS	172,00
RA	162,00	NF	172,00
OP	112,00	BO	163,00

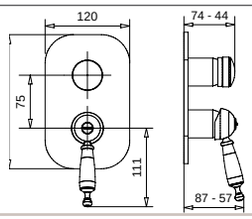

Blocco interno art. 19893
Built-in art. 19893

6332E

Parti esterne monocomando incasso con deviatore 4 vie
External part of built-in mixer 4 ways

FINITURE/*FINISHING*	€	FINITURE/*FINISHING*	€
CR	86,00	BR	162,00
CRDO	92,00	NIL	172,00
DO	247,00	NS	172,00
RA	162,00	NF	172,00
OP	112,00	BO	163,00

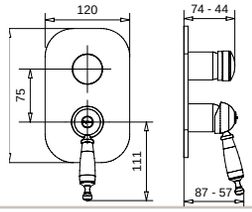

Blocco interno art. 19894
Built-in art. 19894

Denver

TRADIZIONALE

6402

Monocomando vasca esterno con duplex
External bath mixer with duplex shower

FINITURE/*FINISHING*	€
CR	339,00
NS	474,00
DO	593,00
RA	457,00
BR	457,00
BO	461,00

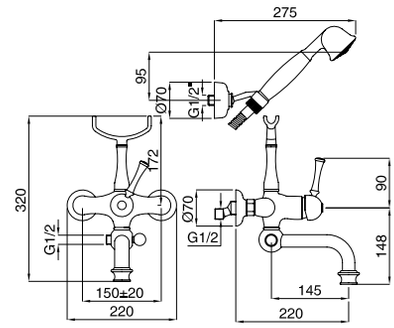

6455

Monocomando bordo vasca 4 fori
4 holes bath deck mixer

FINITURE/*FINISHING*	€
CR	429,00
NS	600,00
DO	750,00
RA	579,00
BR	579,00
BO	583,00

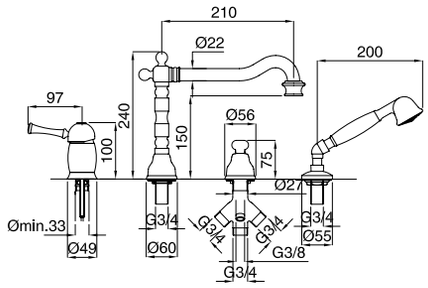

6460

Piantana a pavimento per riempimento vasca
Floor pillar for stuffing bath

FINITURE/*FINISHING*	€
CR	875,00
NS	1.225,00
DO	1.531,00
RA	1.181,00
BR	1.181,00
BO	1.190,00

19896

Parte incasso per piantana a pavimento riempimento vasca
Internal part for floor pillar for stuffing bath

GR	145,00

6460E

Parte esterna per piantana a pavimento riempimento vasca
External part for floor pillar for stuffing bath

FINITURE/*FINISHING*	€
CR	731,00
NS	1.080,00
DO	1.387,00
RA	1.037,00
BR	1.037,00
BO	1.046,00

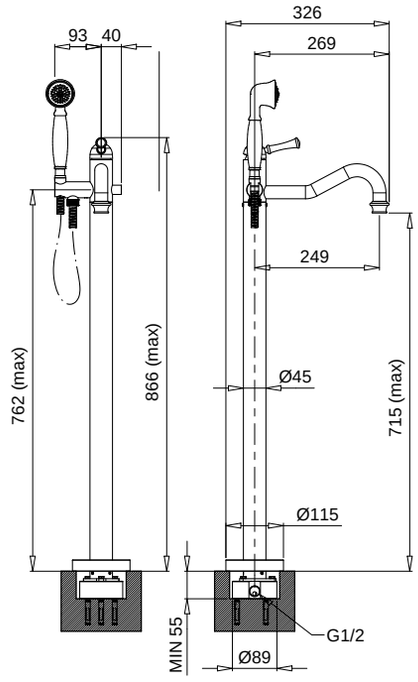

6413

Monocomando lavabo scarico automatico
1"1/4 con flex inox
Single hole basin mixer pop-up 1"1/4 with flex

6412
Con tubetti rame · *With copper tubes*

FINITURE/*FINISHING*	€
CR	178,00
NS	249,00
DO	311,00
RA	240,00
BR	240,00
BO	242,00

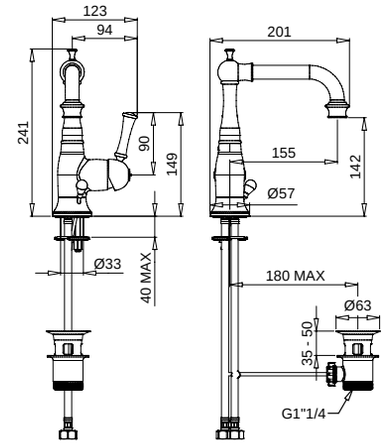

6413S

Monocomando lavabo senza scarico con flex
Single hole basin mixer without pop-up with flex

FINITURE/*FINISHING*	€
CR	161,00
NS	225,00
DO	281,00
RA	217,00
BR	217,00
BO	219,00

6413SC Con scarico Clic-Clac · *With Clic-Clac press top waste*

CR	186,00
NS	260,00
DO	325,00
RA	251,00
BR	251,00
BO	253,00

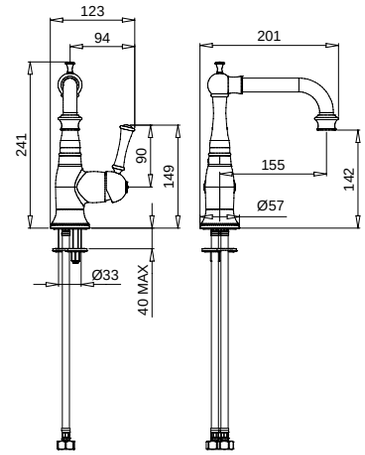

6419

Monocomando lavabo scarico automatico
1"1/4 con flex inox
Single hole basin mixer pop-up 1"1/4 with flex

FINITURE/*FINISHING*	€
CR	160,00
NS	224,00
DO	280,00
RA	216,00
BR	216,00
BO	218,00

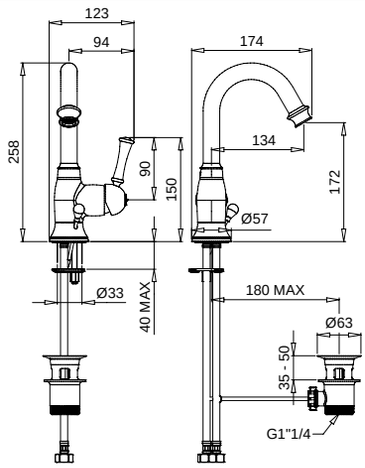

6445

Monocomando lavabo a parete canna da 19 cm
Wall basin mixer with spout 19 cm

FINITURE/*FINISHING*	€
CR	114,00
NS	160,00
DO	199,00
RA	154,00
BR	154,00
BO	155,00

6445SC Con scarico Clic-Clac · *With Clic-Clac press top waste*

CR	139,00
NS	195,00
DO	243,00
RA	188,00
BR	188,00
BO	189,00

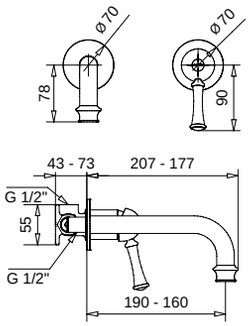

6451

Monocomando lavabo a parete canna da 19 cm con blocco interno unico
Wall basin mixer with spout 19 cm with single internal block

FINITURE/*FINISHING*	€
CR	172,00
NS	241,00
DO	301,00
RA	232,00
BR	232,00
BO	234,00

6451SC Con scarico Clic-Clac · *With Clic-Clac press top waste*

CR	197,00
NS	276,00
DO	345,00
RA	266,00
BR	266,00
BO	268,00

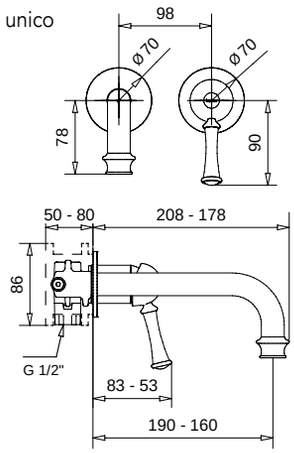

6423

Monocomando bidet scarico automatico
1"1/4 con flex inox
Single hole basin mixer pop-up 1"1/4 with flex

6422
Con tubetti rame · *With copper tubes*

FINITURE/*FINISHING*	€
CR	179,00
NS	251,00
DO	313,00
RA	241,00
BR	241,00
BO	243,00

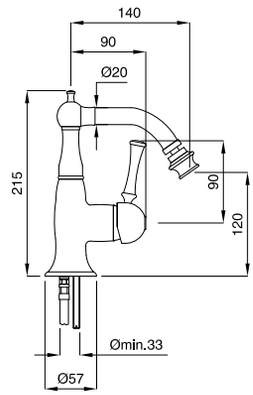

6425

Monocomando bidet scarico automatico
1"1/4 con flex inox
Single hole basin mixer pop-up 1"1/4 with flex

FINITURE/*FINISHING*	€
CR	158,00
NS	221,00
DO	276,00
RA	213,00
BR	213,00
BO	215,00

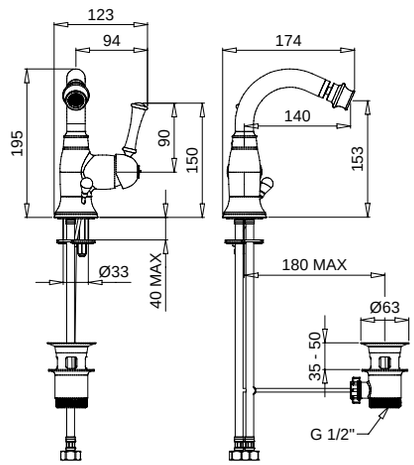

6438

Monocomando doccia esterno senza duplex
External shower mixer without duplex

FINITURE/*FINISHING*	€
CR	125,00
NS	176,00
DO	220,00
RA	169,00
BR	169,00
BO	171,00

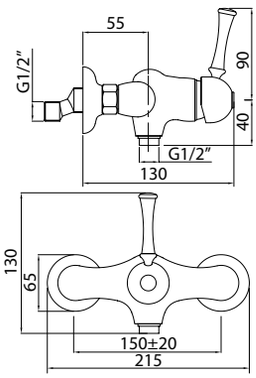

6430

Monocomando doccia incasso
Built-in shower mixer

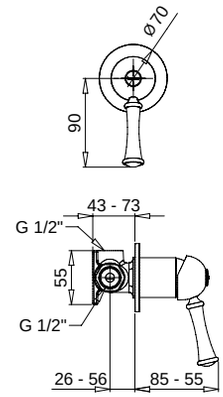

FINITURE/*FINISHING*	€
CR	73,00
NS	102,00
DO	127,00
RA	98,00
BR	98,00
BO	99,00

6472

Monocomando incasso con deviatore automatico
a 2 uscite
Built-in mixer 2 ways with automatic diverter

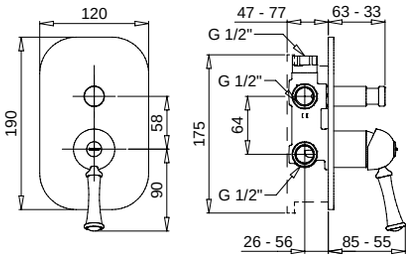

FINITURE/*FINISHING*	€
CR	183,00
NS	256,00
DO	319,00
RA	247,00
BR	247,00
BO	249,00

6433

Monocomando incasso con colonna e duplex
Built-in mixer with rigid riser and duplex

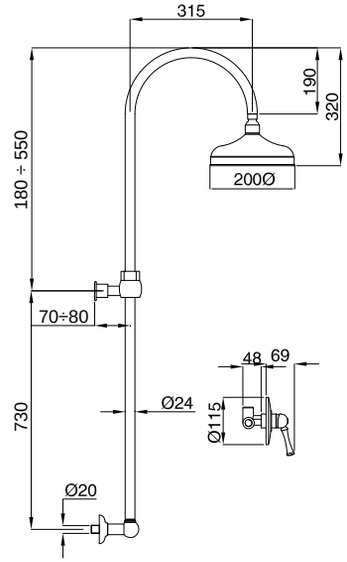

FINITURE/*FINISHING*	€
CR	616,00
NS	867,00
DO	1.087,00
RA	833,00
BR	833,00
BO	844,00

6474

Monocomando incasso con deviatore, braccio doccia e kit duplex
Built-in mixer with diverter, shower arm and kit duplex

FINITURE/*FINISHING*	€
CR	454,00
NS	639,00
DO	804,00
RA	615,00
BR	615,00
BO	623,00

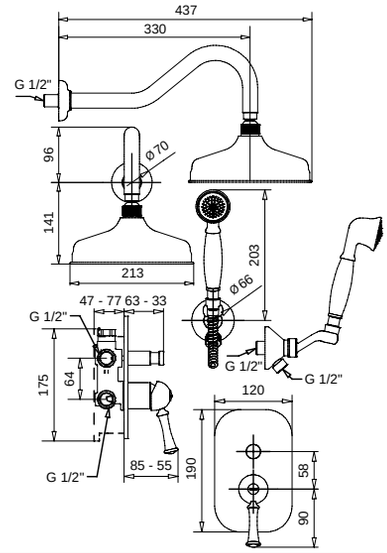

6436

Monocomando doccia esterno con attacco da 3/4" per asta fissa
External shower mixer connection 3/4"

FINITURE/*FINISHING*	€
CR	128,00
NS	179,00
DO	223,00
RA	172,00
BR	172,00
BO	174,00

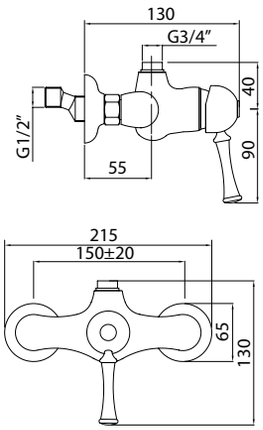

6436C

Monocomando doccia esterno con attacco da 3/4" completo di colonna con kit duplex, deviatore e doccione
External shower mixer 3/4" attack complete of rigid riser with duplex, diverter and big shower

FINITURE/*FINISHING*	€
CR	614,00
NS	863,00
DO	1.082,00
RA	830,00
BR	830,00
BO	840,00

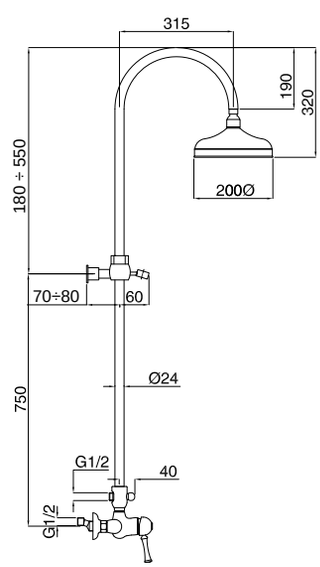

19256

Saliscendi completo antico, doccetta stile antico
Sliding rail old type, with style handshower

FINITURE/*FINISHING*	€
CR	177,00
NS	252,00
DO	317,00
RA	242,00
BR	242,00
BO	245,00

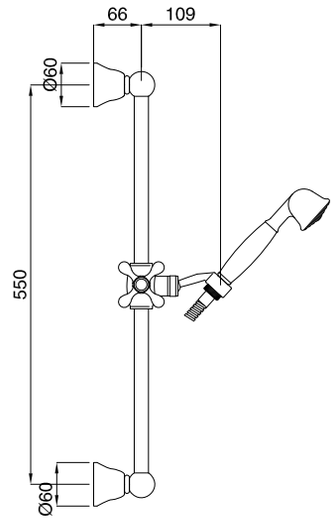

19700

Kit duplex antico
Duplex kit old style

FINITURE/*FINISHING*	€
CR	76,00
NS	111,00
DO	145,00
RA	104,00
BR	104,00
BO	107,00

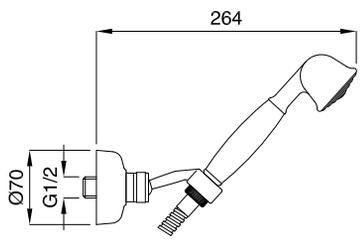

89116

Braccio doccia con soffione antico
Shower arm with big shower old style

FINITURE/*FINISHING*	€
CR	189,00
NS	264,00
DO	331,00
RA	256,00
BR	256,00
BO	259,00

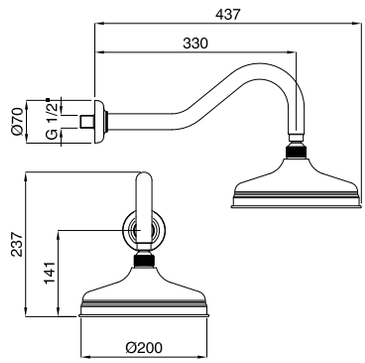

6445E

Parti esterne monocomando a parete
con canna da 19 cm
External part of wall mixer with spout 19 cm

FINITURE/*FINISHING*	€
CR	78,00
NS	124,00
DO	163,00
RA	118,00
BR	118,00
BO	119,00

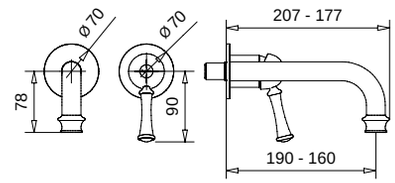

Blocco interno art. 19891
Built-in art. 19891

6451E

Parti esterne monocomando a parete
con canna da 19 cm con blocco interno unico
External part of wall mixer with spout 19 cm
with single internal block

FINITURE/*FINISHING*	€
CR	92,00
NS	161,00
DO	221,00
RA	152,00
BR	152,00
BO	154,00

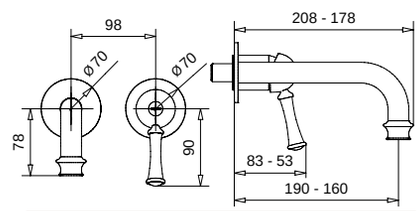

Blocco interno art. 19902
Built-in art. 19902

6430E

Parti esterne monocomando doccia incasso
External part of built-in shower mixer

FINITURE/*FINISHING*	€
CR	37,00
NS	66,00
DO	91,00
RA	62,00
BR	62,00
BO	63,00

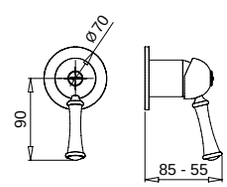

Blocco interno art. 19891
Built-in art. 19891

6472E

Parti esterne monocomando incasso con deviatore a 2 vie
External part of built-in mixer 2 ways with diverter

FINITURE/*FINISHING*	€
CR	81,00
NS	154,00
DO	217,00
RA	145,00
BR	145,00
BO	147,00

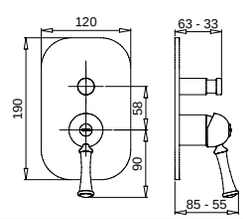

Blocco interno art. 19898
Built-in art. 19898

Maya

TRADIZIONALE

Maniglie di serie Ottone
in alternativa disponibile
in Resina Fenolica Bianca
Handle production model Brass
Handle's colour available
White Phenolic Resin

8902

Monocomando vasca esterno con duplex
External bath mixer with duplex shower

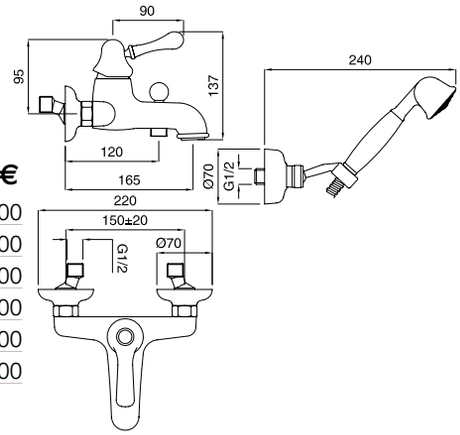

FINITURE/*FINISHING*	€
CR	196,00
CRDO	220,00
RA	264,00
BO	268,00
BR	264,00
DO	343,00

8908

Monocomando vasca esterno senza duplex
External bath mixer without duplex shower

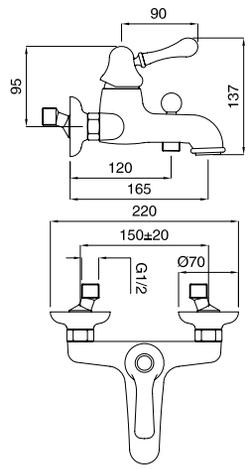

FINITURE/*FINISHING*	€
CR	130,00
CRDO	139,00
RA	175,00
BO	178,00
BR	175,00
DO	227,00

8950

Monocomando bordo vasca 3 fori
3 holes deck bath mixer

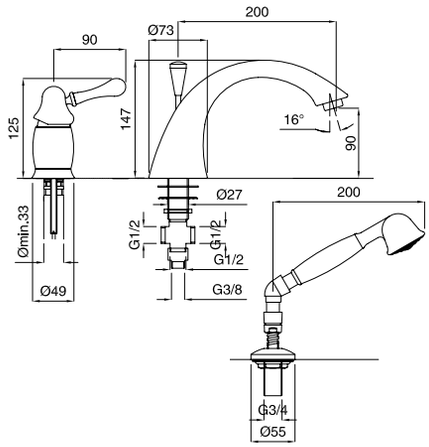

FINITURE/*FINISHING*	€
CR	335,00
CRDO	354,00
RA	452,00
BO	459,00
BR	452,00
DO	535,00

8913

Monocomando lavabo scarico automatico
1"1/4 con flex inox
Single hole basin mixer pop-up 1"1/4 with flex

8912
Con tubetti rame · *With copper tubes*

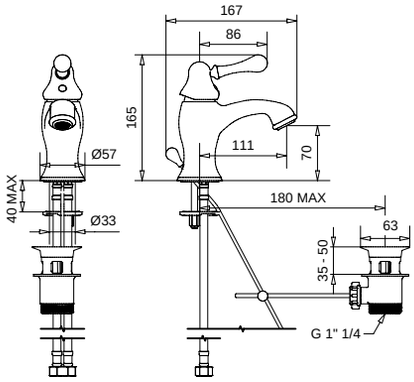

FINITURE/*FINISHING*	€
CR	114,00
CRDO	127,00
RA	153,00
BO	156,00
BR	153,00
DO	203,00

8923

Monocomando bidet scarico automatico
1"1/4 con flex inox
Single hole bidet mixer pop-up 1"1/4 with flex

8922
Con tubetti rame · *With copper tubes*

FINITURE/*FINISHING*	€
CR	116,00
CRDO	133,00
RA	156,00
BO	159,00
BR	156,00
DO	205,00

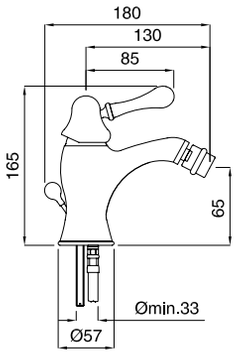

8930

Monocomando doccia incasso
Built-in shower mixer

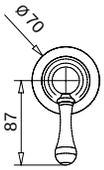

FINITURE/*FINISHING*	€
CR	75,00
CRDO	79,00
RA	101,00
BO	103,00
BR	101,00
DO	131,00

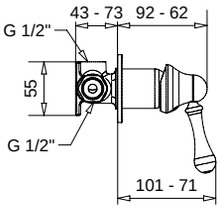

8972

Monocomando incasso con deviatore automatico a 2 uscite
Built-in mixer 2 ways with automatic diverter

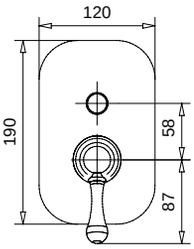

FINITURE/*FINISHING*	€
CR	164,00
CRDO	176,00
RA	221,00
BO	223,00
BR	221,00
DO	287,00

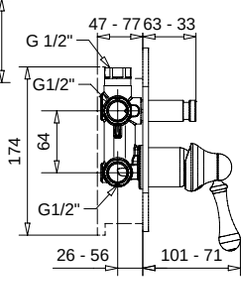

8938

Monocomando doccia esterno senza duplex
External shower mixer without duplex

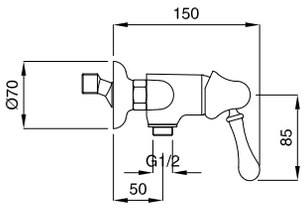

FINITURE/*FINISHING*	€
CR	90,00
CRDO	96,00
RA	122,00
BO	123,00
BR	122,00
DO	157,00

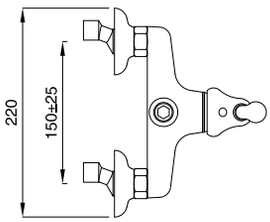

Maniglie di serie Ottone
in alternativa disponibile
in Resina Fenolica Bianca
Handle production model Brass
Handle's colour available
White Phenolic Resin

19256

Saliscendi completo antico, doccetta stile antico
Sliding rail old type, with style handshower

FINITURE/*FINISHING*	€
CR	177,00
CRDO	200,00
RA	242,00
BO	245,00
BR	242,00
DO	317,00

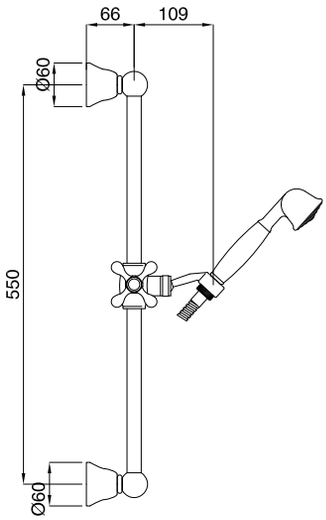

19700

Kit duplex antico
Duplex kit old style

FINITURE/*FINISHING*	€
CR	76,00
CRDO	85,00
RA	104,00
BO	107,00
BR	104,00
DO	145,00

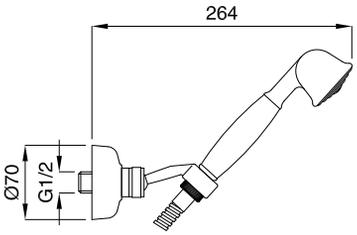

89116

Braccio doccia con soffione antico
Shower arm with big shower old style

FINITURE/*FINISHING*	€
CR	189,00
CRDO	192,00
RA	256,00
BO	259,00
BR	256,00
DO	331,00

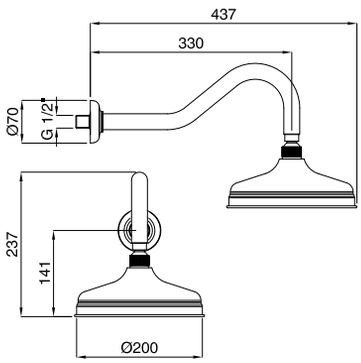

Sovrapprezzo per leva Maya Cristallo
Price to add for Maya Kristal lever

Cadauno / *Each*
€ 35,00

8902K

Monocomando vasca esterno con duplex
External bath mixer with duplex shower

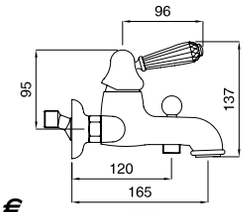

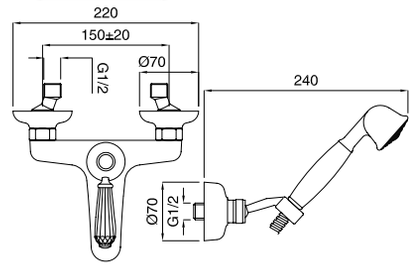

FINITURE/*FINISHING*	€
CR	231,00
CRDO	255,00
RA	299,00
BO	303,00
BR	299,00
DO	378,00

8913K

Monocomando lavabo scarico automatico 1"1/4 con flex inox
Single hole basin mixer pop-up 1"1/4 with flex

8912K
Con tubetti rame · *With copper tubes*

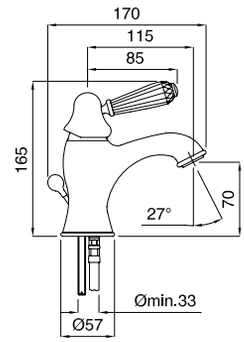

FINITURE/*FINISHING*	€
CR	149,00
CRDO	162.00
RA	188,00
BO	191,00
BR	188,00
DO	238,00

8923K

Monocomando bidet scarico automatico 1"1/4 con flex inox
Single hole bidet mixer pop-up 1"1/4 with flex

8922K
Con tubetti rame · *With copper tubes*

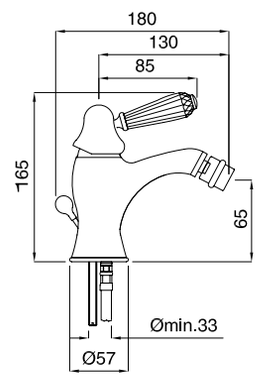

FINITURE/*FINISHING*	€
CR	151,00
CRDO	168,00
RA	191,00
BO	194,00
BR	191,00
DO	240,00

8930K

Monocomando doccia incasso
Built-in shower mixer

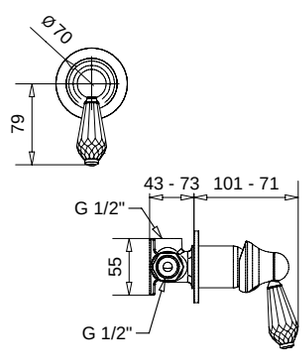

FINITURE/*FINISHING*	€
CR	110,00
CRDO	114,00
RA	136,00
BO	138,00
BR	136,00
DO	166,00

8930E

Parti esterne monocomando doccia incasso
External part of buil-in shower mixer

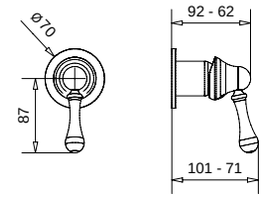

FINITURE/*FINISHING*	€
CR	39,00
CRDO	43,00
RA	65,00
BO	67,00
BR	65,00
DO	95,00

Blocco interno art. 19891
Built-in art. 19891

8972E

Parti esterne monocomando incasso con deviatore a 2 vie
External part of built-in mixer 2 ways with diverter

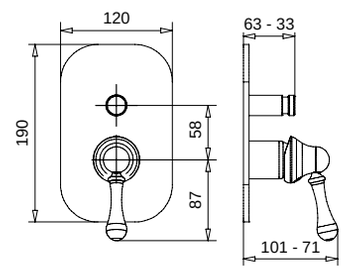

FINITURE/*FINISHING*	€
CR	62,00
CRDO	74,00
RA	119,00
BO	121,00
BR	119,00
DO	185,00

Blocco interno art. 19898
Built-in art. 19898

8930KE

Parti esterne monocomando doccia incasso
External part of buil-in shower mixer

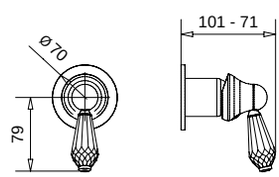

FINITURE/*FINISHING*	€
CR	74,00
CRDO	78,00
RA	100,00
BO	102,00
BR	100,00
DO	130,00

Blocco interno art. 19891
Built-in art. 19891

Lem

TRADIZIONALE

1902

Monocomando vasca esterno con duplex
External bath mixer with duplex shower

FINITURE/*FINISHING*	€
CR	194,00
CRDO	218,00
RA	262,00
BO	266,00
BR	262,00
DO	341,00

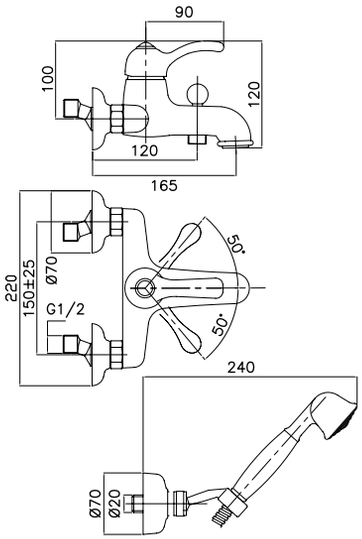

1908

Monocomando vasca esterno senza duplex
External bath mixer without duplex shower

FINITURE/*FINISHING*	€
CR	128,00
CRDO	137,00
RA	173,00
BO	176,00
BR	173,00
DO	225,00

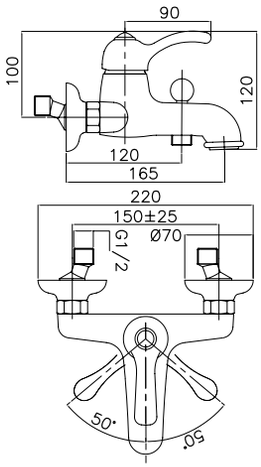

1950

Monocomando bordo vasca 3 fori
3 holes bath deck mixer

FINITURE/*FINISHING*	€
CR	333,00
CRDO	352,00
RA	450,00
BO	457,00
BR	450,00
DO	533,00

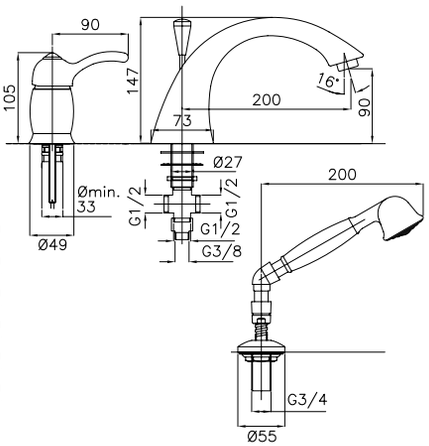

1913

Monocomando lavabo scarico automatico
1"1/4 con flex inox
Single hole basin mixer pop-up 1"1/4 with flex

1912
Con tubetti rame · *With copper tubes*

FINITURE/*FINISHING*	€
CR	112,00
CRDO	125,00
RA	151,00
BO	154,00
BR	151,00
DO	201,00

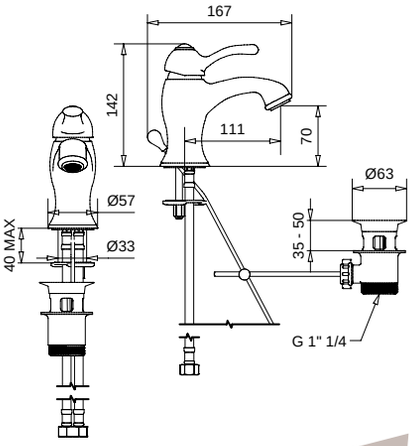

1923

Monocomando bidet scarico automatico
1"1/4 con flex inox
Single hole bidet mixer pop-up 1"1/4 with flex

1922
Con tubetti rame · *With copper tubes*

FINITURE/*FINISHING*	€
CR	114,00
CRDO	131,00
RA	154,00
BO	157,00
BR	154,00
DO	203,00

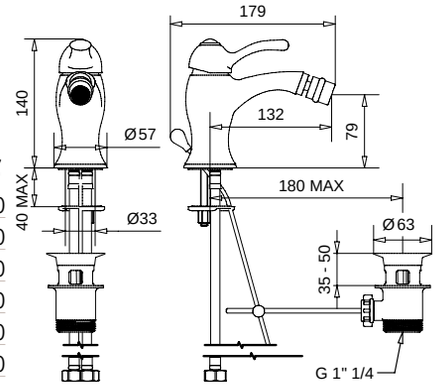

1930

Monocomando doccia incasso
Built-in shower mixer

FINITURE/*FINISHING*	€
CR	73,00
CRDO	77,00
RA	99,00
BO	101,00
BR	99,00
DO	129,00

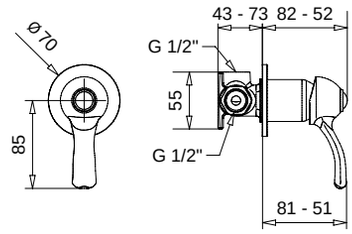

1972

Monocomando incasso con deviatore automatico a 2 uscite
Built-in mixer 2 ways with automatic diverter

FINITURE/*FINISHING*	€
CR	162,00
CRDO	174,00
RA	219,00
BO	221,00
BR	219,00
DO	285,00

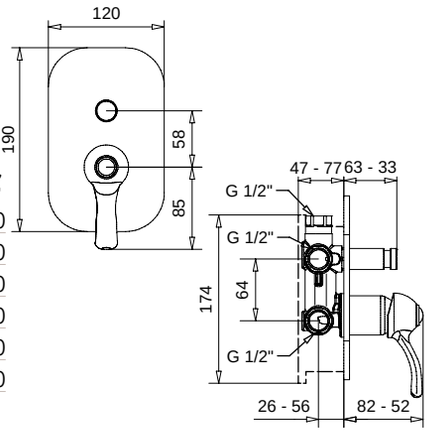

1938

Monocomando doccia esterno senza duplex
External shower mixer without duplex

FINITURE/*FINISHING*	€
CR	88,00
CRDO	94,00
RA	120,00
BO	121,00
BR	120,00
DO	155,00

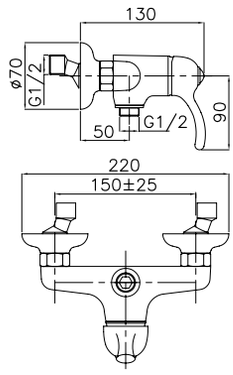

19256

Saliscendi completo antico, doccetta stile antico
Sliding rail old type, with style handshower

FINITURE/*FINISHING*	€
CR	177,00
CRDO	200,00
RA	242,00
BO	245,00
BR	242,00
DO	317,00

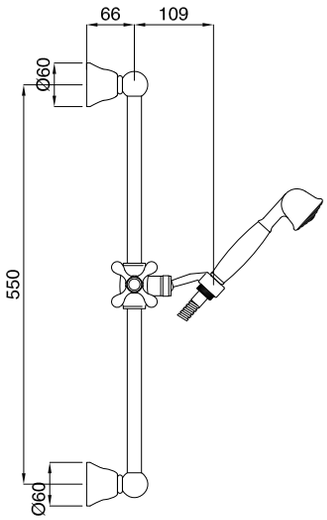

19700

Kit duplex antico
Duplex kit old style

FINITURE/*FINISHING*	€
CR	76,00
CRDO	85,00
RA	104,00
BO	107,00
BR	104,00
DO	145,00

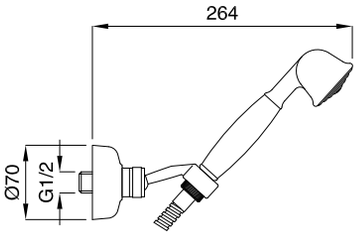

89116

Braccio doccia con soffione antico
Old style shower arm with big shower

FINITURE/*FINISHING*	€
CR	189,00
CRDO	192,00
RA	256,00
BO	259,00
BR	256,00
DO	331,00

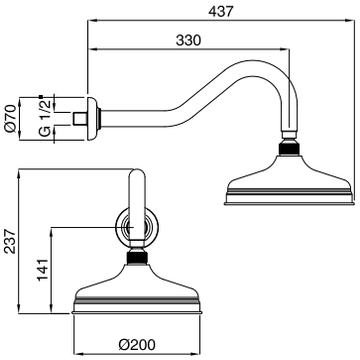

Sovrapprezzo per leva Lem Cristallo
Price to add for lever Lem Kristal

Cadauno / *Each*
€ 12,00

1902K

Monocomando vasca esterno con duplex
External bath mixer with duplex shower

FINITURE/*FINISHING*	€
CR	206,00
CRDO	230,00
RA	274,00
BO	278,00
BR	274,00
DO	353,00

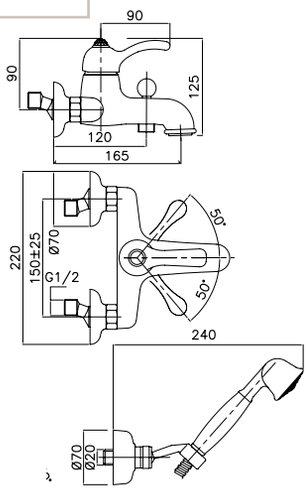

1913K

Monocomando lavabo scarico automatico 1"1/4 con flex inox
Single hole basin mixer pop-up 1"1/4 with flex

1912K
Con tubetti rame · *With copper tubes*

FINITURE/*FINISHING*	€
CR	124,00
CRDO	137,00
RA	163,00
BO	166,00
BR	163,00
DO	213,00

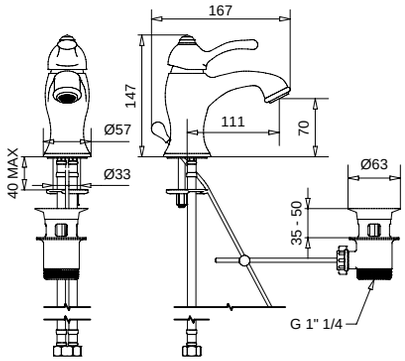

1923K

Monocomando bidet scarico automatico 1"1/4 con flex inox
Single hole bidet mixer pop-up 1"1/4 with flex

1922K
Con tubetti rame · *With copper tubes*

FINITURE/*FINISHING*	€
CR	126,00
CRDO	143,00
RA	166,00
BO	169,00
BR	166,00
DO	215,00

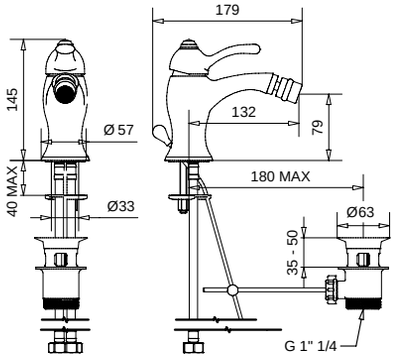

1930K

Monocomando doccia incasso
Built-in shower mixer

FINITURE/*FINISHING*	€
CR	85,00
CRDO	89,00
RA	111,00
BO	113,00
BR	111,00
DO	141,00

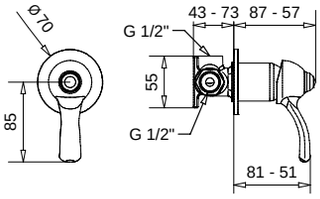

1930E

Parti esterne monocomando doccia incasso
External part of buil-in shower mixer

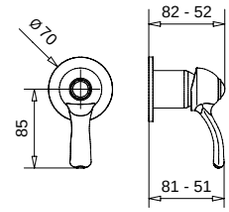

FINITURE/*FINISHING*	€
CR	37,00
CRDO	41,00
RA	63,00
BO	65,00
BR	63,00
DO	93,00

Blocco interno art. 19891
Built-in art. 19891

1972E

Parti esterne monocomando incasso con deviatore a 2 vie
External part of built-in mixer 2 ways with diverter

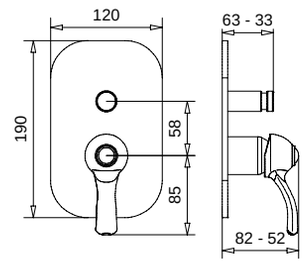

FINITURE/*FINISHING*	€
CR	60,00
CRDO	72,00
RA	117,00
BO	119,00
BR	117,00
DO	183,00

Blocco interno art. 19898
Built-in art. 19898

1930KE

Parti esterne monocomando doccia incasso
External part of buil-in shower mixer

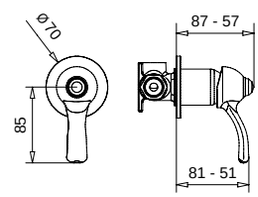

FINITURE/*FINISHING*	€
CR	49,00
CRDO	53,00
RA	75,00
BO	77,00
BR	75,00
DO	105,00

Blocco interno art. 19891
Built-in art. 19891

Arcadia

TRADIZIONALE

HOT

8300

Gruppo vasca esterno con doccia normale
External bath mixer with normal shower

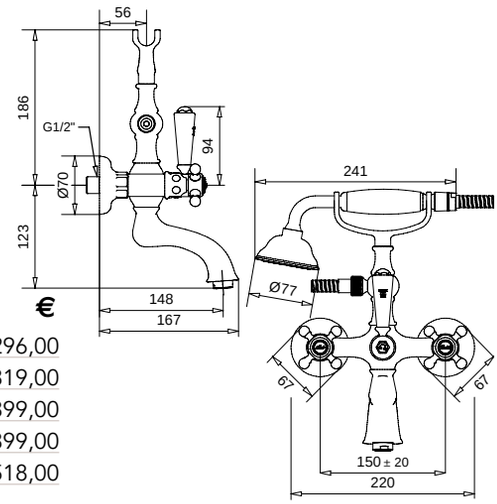

FINITURE/*FINISHING*	€
CR	296,00
CRDO	319,00
RA	399,00
BR	399,00
DO	518,00

8302

Gruppo vasca esterno con doccia duplex
External bath mixer with duplex shower

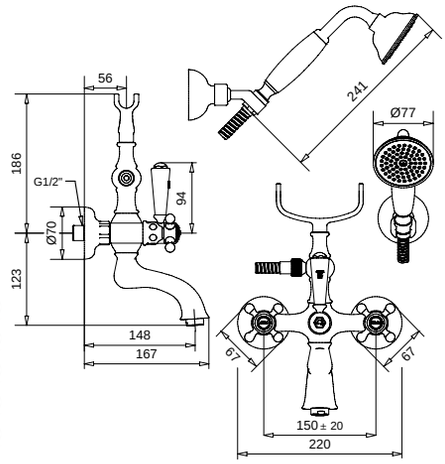

FINITURE/*FINISHING*	€
CR	318,00
CRDO	340,00
RA	429,00
BR	429,00
DO	556,00

8300P

Gruppo vasca esterno con piantana a pavimento
External bath mixer with floor pillar

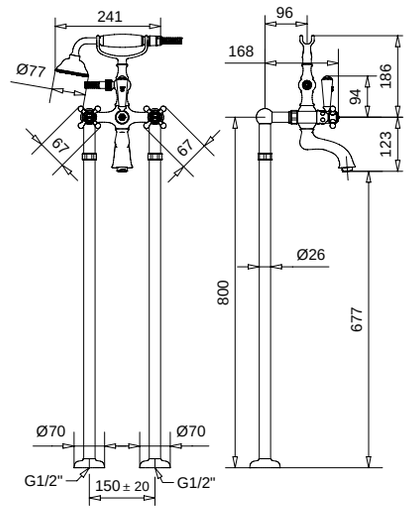

FINITURE/*FINISHING*	€
CR	630,00
CRDO	676,00
RA	850,00
BR	850,00
DO	1.033,00

8328

Gruppo vasca da incasso con bocca e soffione
Built-in bath mixer with spout and shower arm

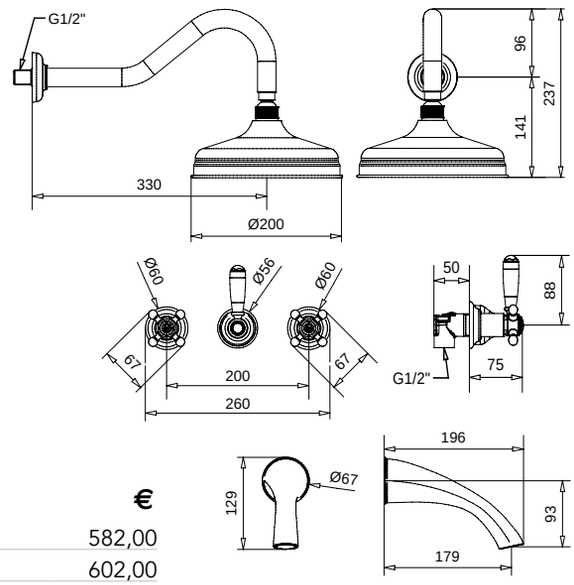

FINITURE/*FINISHING*	€
CR	582,00
CRDO	602,00
RA	785,00
BR	785,00
DO	1.018,00

8380

Batteria bordo vasca 5 fori
5 holes bath deck mixer

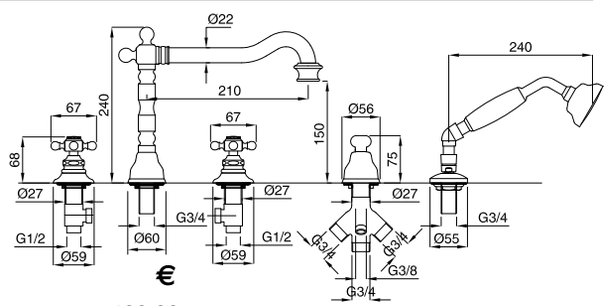

FINITURE/*FINISHING*	€
CR	490,00
CRDO	505,00
RA	661,00
BR	661,00
DO	782,00

8382

Batteria bordo vasca senza bocca
4 holes bath mixer without spout

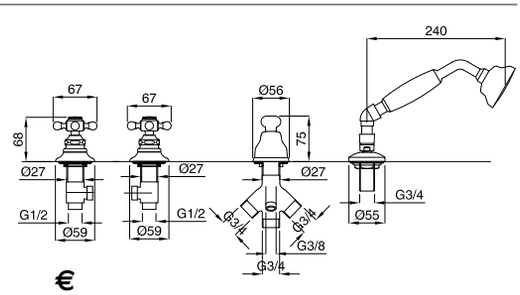

FINITURE/*FINISHING*	€
CR	366,00
CRDO	378,00
RA	493,00
BR	493,00
DO	564,00

8334

Monoforo lavabo scarico automatico 1"1/4 con flex inox
Single hole basin mixer automatic pop-up 1"1/4 with flex

8332

Con tubetti rame · *With copper tubes*

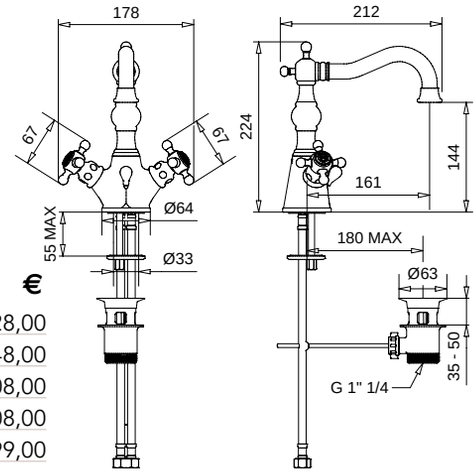

FINITURE/*FINISHING*	€
CR	228,00
CRDO	248,00
RA	308,00
BR	308,00
DO	399,00

8355

Monoforo lavabo con prolunga scarico automatico 1"1/4 con flex inox
Single hole basin mixer with extension automatic pop-up 1"1/4 with flex

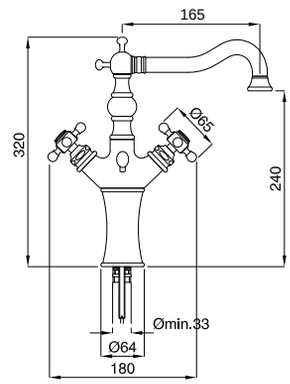

FINITURE/*FINISHING*	€
CR	266,00
CRDO	286,00
RA	359,00
BR	359,00
DO	465,00

8370

Batteria lavabo a parete con canna girevole
Wall wash basin mixer swivel spout

FINITURE/*FINISHING*	€
CR	276,00
CRDO	296,00
RA	372,00
BR	372,00
DO	483,00

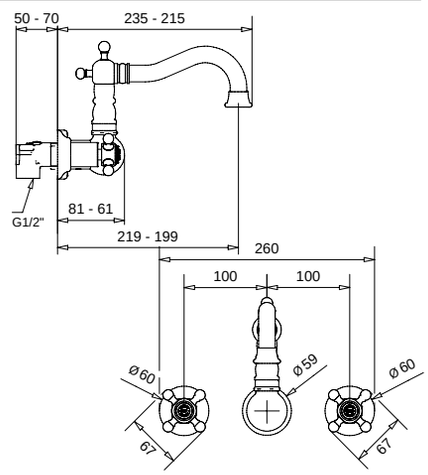

8370SC

Con scarico Clic-Clac · *With Clic-Clac press top waste*

CR	301,00
CRDO	321,00
RA	406,00
BR	406,00
DO	527,00

8312

Batteria lavabo con scarico automatico 1"1/4
Wash basin mixer with automatic pop-up 1"1/4

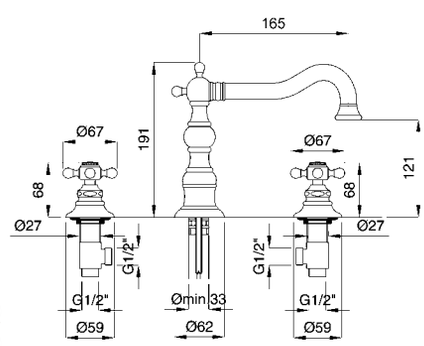

FINITURE/*FINISHING*	€
CR	258,00
CRDO	272,00
RA	348,00
BR	348,00
DO	451,00

8344

Monoforo bidet scarico automatico
1"1/4 con flex inox
Single hole basin mixer automatic pop-up
1"1/4 with flex

8342
Con tubetti rame · *With copper tubes*

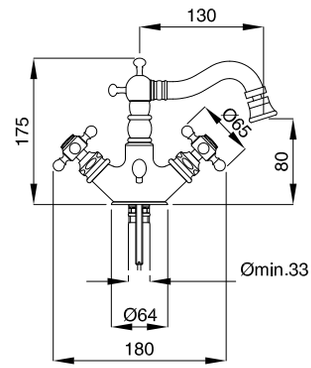

FINITURE/*FINISHING*	€
CR	211,00
CRDO	233,00
RA	284,00
BR	284,00
DO	369,00

8325

Batteria bidet con bocca erogazione
con scarico automatico 1"1/4
Bidet mixer with spout automatic pop-up 1"1/4

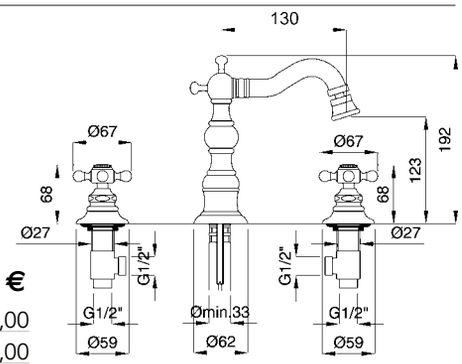

FINITURE/*FINISHING*	€
CR	241,00
CRDO	251,00
RA	325,00
BR	325,00
DO	422,00

8346

Gruppo doccia esterno senza duplex
External shower mixer without duplex

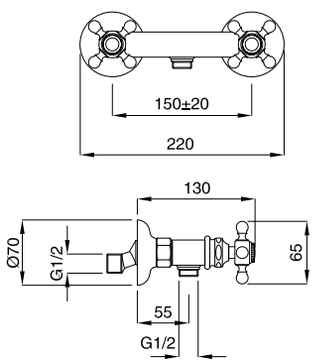

FINITURE/*FINISHING*	€
CR	119,00
CRDO	131,00
RA	160,00
BR	160,00
DO	208,00

19186
19191

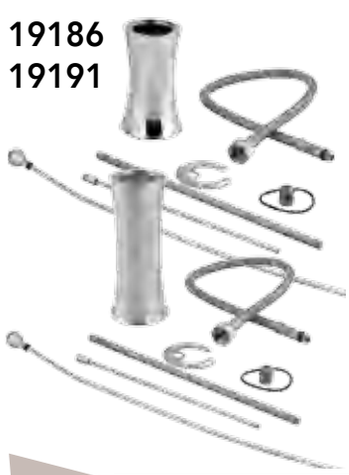

19186 Set prolunga Arcadia 10 cm
Arcadia extension kit 10 cm

FINITURE/*FINISHING*	€
CR	54,00
CRDO	56,00
RA	73,00
BR	73,00
DO	94,00

19191 Set prolunga Arcadia 14 cm
Arcadia extension kit 14 cm

CR	68,00
CRDO	70,00
RA	92,00
BR	92,00
DO	119,00

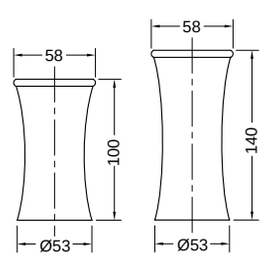

8347C

Gruppo doccia esterno completo
di colonna, kit duplex, deviatore e doccetta
External shower mixer with rigid riser,
kit duplex, diverter and big shower

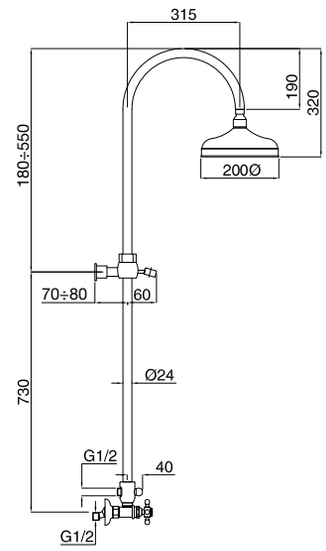

FINITURE/*FINISHING*	€
CR	615,00
CRDO	657,00
RA	830,00
BR	830,00
DO	1.086,00

8360
8362

8360 Rubinetto arresto ad incasso
con sede estraibile 1/2"
Built-in stop-cock 1/2"
8362 Rubinetto arresto ad incasso
con sede estraibile 3/4"
Built-in stop-cock 3/4"

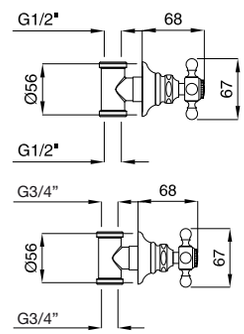

FINITURE/*FINISHING*	€
CR	62,00
CRDO	64,00
RA	84,00
BR	84,00
DO	108,00

8357
8358

8357 Rubinetto ad angolo 1/2"X3/8"
Angle valve 1/2"X3/8"
8358 Rubinetto ad angolo 1/2"X1/2"
Angle valve 1/2"X1/2"

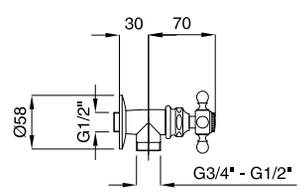

FINITURE/*FINISHING*	€
CR	47,00
CRDO	51,00
RA	63,00
BR	63,00
DO	82,00

19257

Saliscendi completo antico, doccetta soffione
Sliding rail old type, handshower big head

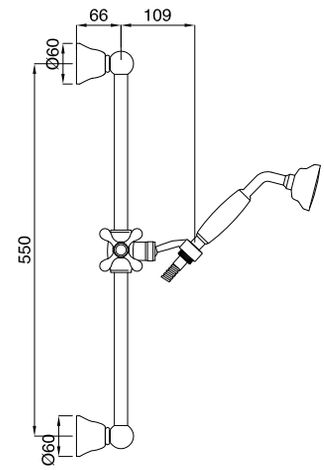

FINITURE/*FINISHING*	€
CR	184,00
CRDO	201,00
RA	251,00
BR	251,00
DO	332,00

19701

Kit duplex soffione
Duplex kit big head

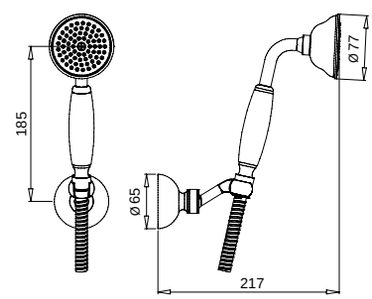

FINITURE/*FINISHING*	€
CR	83,00
CRDO	88,00
RA	113,00
BR	113,00
DO	160,00

89116

Braccio doccia con soffione antico
Old style shower arm with big shower

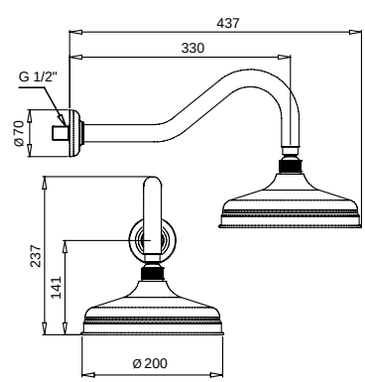

FINITURE/*FINISHING*	€
CR	189,00
CRDO	192,00
RA	256,00
BR	256,00
DO	331,00

Sovrapprezzo per maniglia Arcadia Cristallo
Price to add for Arcadia Kristal handle

Cadauno / *Each*
€ 65,00

8300K

Gruppo vasca esterno con doccia normale
External bath mixer with normal shower

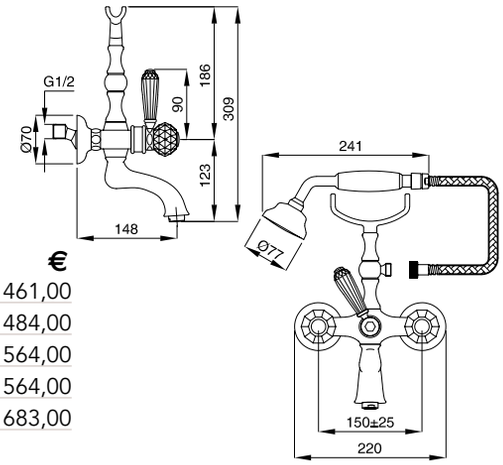

FINITURE/*FINISHING*	€
CR	461,00
CRDO	484,00
RA	564,00
BR	564,00
DO	683,00

8334K

Monoforo lavabo scarico automatico
1"1/4 con flex inox
Single hole basin mixer automatic
pop-up 1"1/4 with flex

8332K
Con tubetti rame · *With copper tubes*

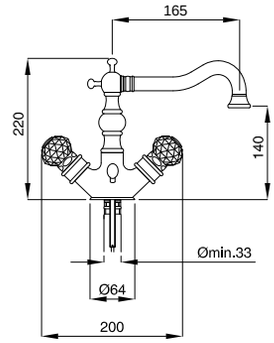

FINITURE/*FINISHING*	€
CR	358,00
CRDO	378,00
RA	438,00
BR	438,00
DO	529,00

8312K

Batteria lavabo con scarico automatico 1"1/4
Wash basin mixer with automatic pop-up 1"1/4

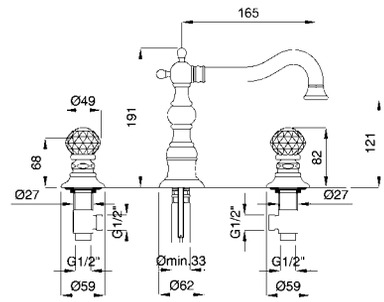

FINITURE/*FINISHING*	€
CR	388,00
CRDO	402,00
RA	478,00
BR	478,00
DO	581,00

8344K

Monoforo bidet scarico automatico
1"1/4 con flex inox
Single hole bidet mixer automatic
pop-up 1"1/4 with flex

8342K
Con tubetti rame · *With copper tubes*

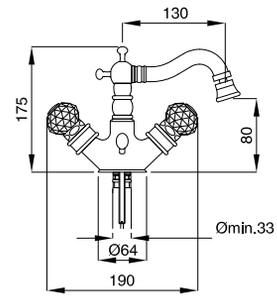

FINITURE/*FINISHING*	€
CR	341,00
CRDO	363,00
RA	414,00
BR	414,00
DO	499,00

Princeton

TRADIZIONALE

COLD

800

Gruppo vasca esterno con doccia normale
External bath mixer with normal shower

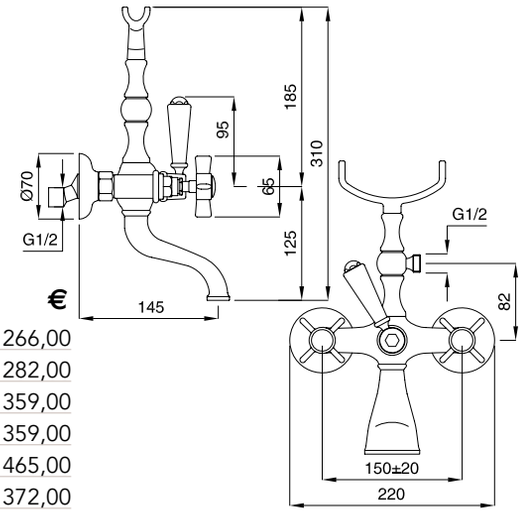

FINITURE/*FINISHING*	€
CR	266,00
CRDO	282,00
RA	359,00
BR	359,00
DO	465,00
NIL	372,00

802

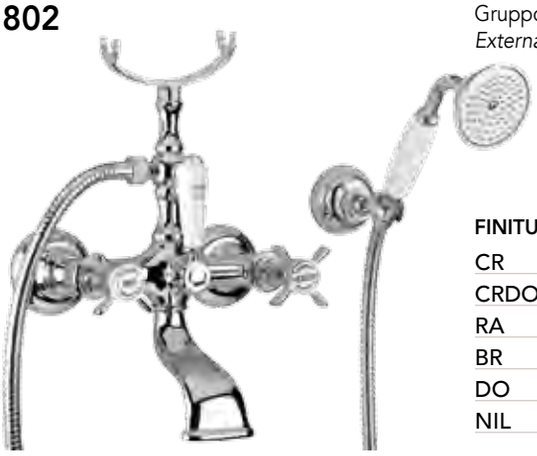

Gruppo vasca esterno con doccia duplex
External bath mixer with duplex shower

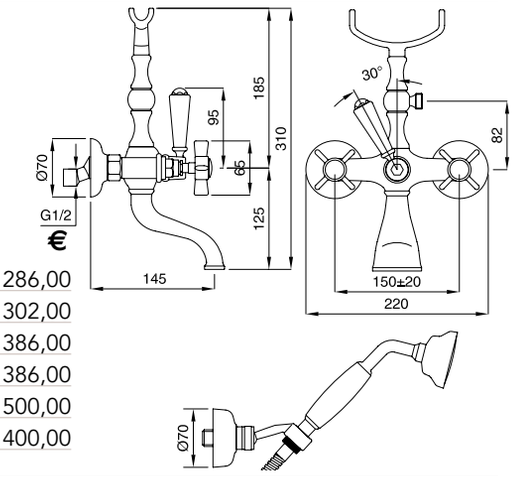

FINITURE/*FINISHING*	€
CR	286,00
CRDO	302,00
RA	386,00
BR	386,00
DO	500,00
NIL	400,00

818

Gruppo vasca da incasso con bocca e kit duplex
Built-in bath mixer with spout and kit duplex

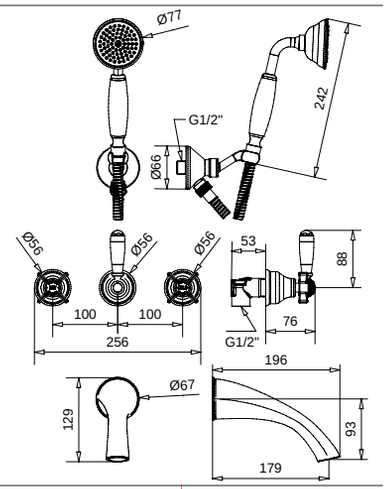

FINITURE/*FINISHING*	€
CR	421,00
CRDO	436,00
RA	568,00
BR	568,00
DO	736,00
NIL	589,00

880

Batteria bordo vasca 5 fori
5 holes bath deck mixer

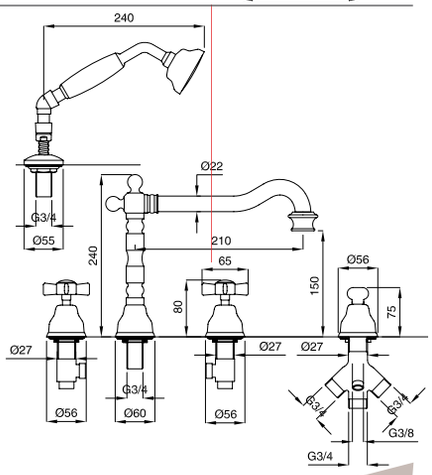

FINITURE/*FINISHING*	€
CR	439,00
CRDO	445,00
RA	570,00
BR	570,00
DO	720,00
NIL	615,00

803C

Gruppo esterno attacco da 3/4"
con colonna e doccione
External mixer 3/4" connection
with rigid riser and shower

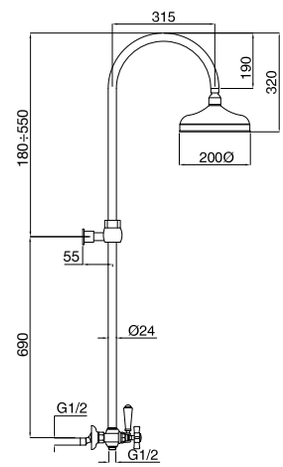

FINITURE/*FINISHING*	€
CR	591,00
CRDO	633,00
RA	800,00
BR	800,00
DO	1.052,00
NIL	974,00

801C

Gruppo vasca esterno attacco de 3/4"
con colonna e doccione
External mixer 3/4" connection
with rigid riser and shower

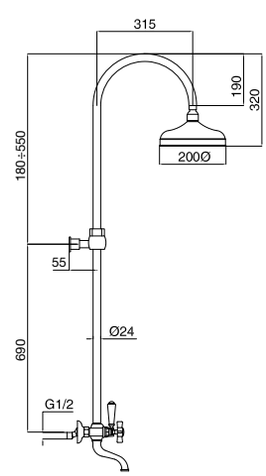

FINITURE/*FINISHING*	€
CR	516,00
CRDO	555,00
RA	698,00
BR	698,00
DO	906,00
NIL	724,00

803

Gruppo vasca esterno attacco 3/4" senza vela
External bath mixer 3/4" connection without spout

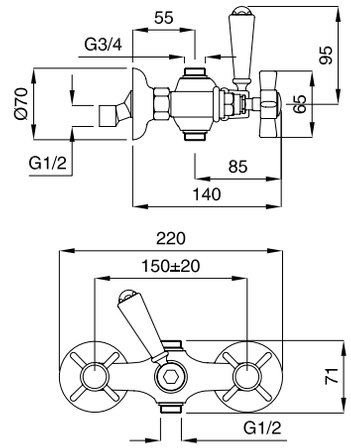

FINITURE/*FINISHING*	€
CR	150,00
CRDO	165,00
RA	202,00
BR	202,00
DO	262,00
NIL	210,00

801

Gruppo vasca esterno attacco 3/4"
External bath mixer 3/4"connection

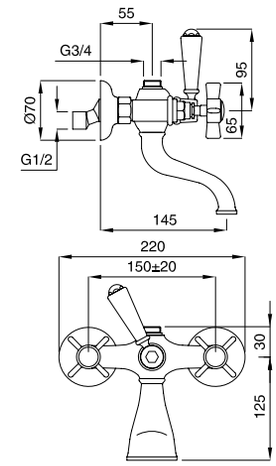

FINITURE/*FINISHING*	€
CR	158,00
CRDO	173,00
RA	213,00
BR	213,00
DO	276,00
NIL	221,00

834

Monoforo lavabo scarico automatico
1"1/4 con flex inox
Single hole basin mixer automatic pop-up
1"1/4 with flex

832
Con tubetti rame · *With copper tubes*

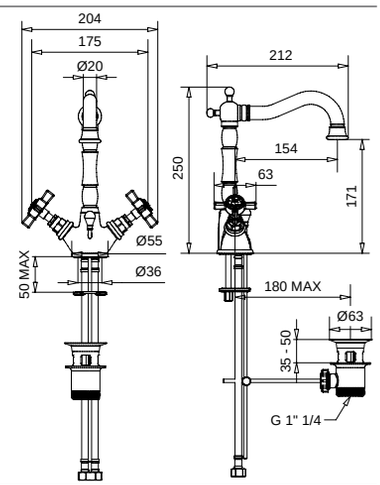

FINITURE/*FINISHING*	€
CR	174,00
CRDO	189,00
RA	235,00
BR	235,00
DO	304,00
NIL	243,00

812

Batteria lavabo con scarico automatico 1"1/4
Wash basin mixer with automatic pop-up 1"1/4

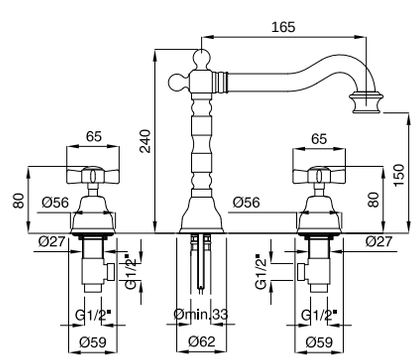

FINITURE/*FINISHING*	€
CR	219,00
CRDO	229,00
RA	296,00
BR	296,00
DO	383,00
NIL	306,00

865

Batteria a parete con canna 19 cm
Wall mixer with spout 19 cm

FINITURE/*FINISHING*	€	FINITURE/*FINISHING*	€
CR	203,00	BR	274,00
CRDO	215,00	DO	355,00
RA	274,00	NIL	284,00

865SC
Con scarico Clic-Clac · *With Clic-Clac press top waste*

CR	228,00	BR	308,00
CRDO	240,00	DO	399,00
RA	308,00	NIL	319,00

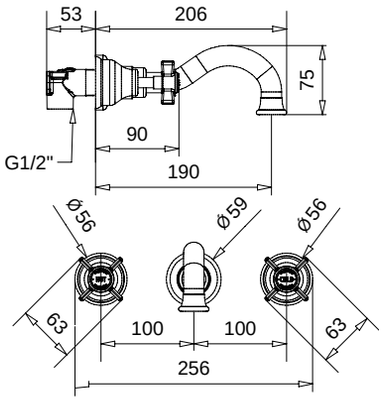

869

Batteria a parete con canna 23 cm
Wall mixer with spout 23 cm

FINITURE/*FINISHING*	€	FINITURE/*FINISHING*	€
CR	206,00	BR	277,00
CRDO	218,00	DO	358,00
RA	277,00	NIL	287,00

869SC
Con scarico Clic-Clac · *With Clic-Clac press top waste*

CR	231,00	BR	311,00
CRDO	243,00	DO	402,00
RA	311,00	NIL	322,00

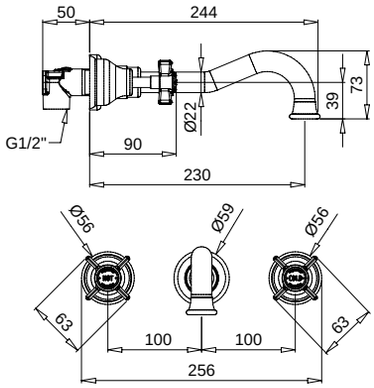

815

Batteria lavabo a ponte
con scarico automatico 1"1/4
Bridge basin with automatic
pop-up 1"1/4

FINITURE/*FINISHING*	€
CR	311,00
CRDO	331,00
RA	420,00
BR	420,00
DO	544,00
NIL	435,00

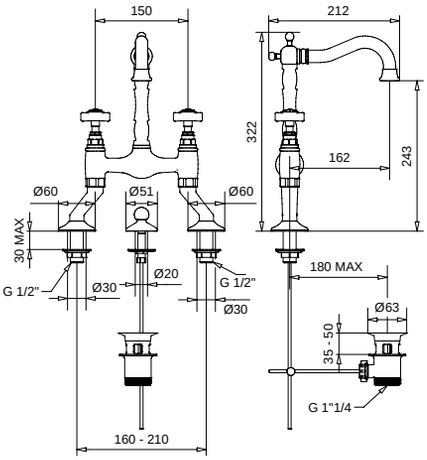

844

Monoforo bidet scarico automatico
1"1/4 con flex inox
Single hole bidet mixer automatic pop-up
1"1/4 with flex

842
Con tubetti rame · *With copper tubes*

FINITURE/*FINISHING*	€
CR	171,00
CRDO	187,00
RA	231,00
BR	231,00
DO	299,00
NIL	239,00

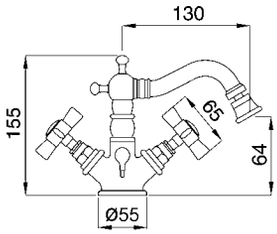

822

Combinazione bidet con scarico automatico 1"1/4
Bidet mixer with automatic pop-up 1"1/4

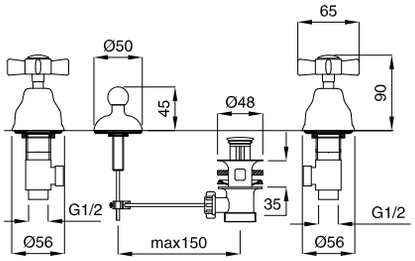

FINITURE/*FINISHING*	€
CR	144,00
CRDO	149,00
RA	194,00
BR	194,00
DO	252,00
NIL	201,00

825

Batteria bidet con bocca erogazione con scarico automatico 1"1/4
Bidet mixer with spout automatic pop-up 1"1/4

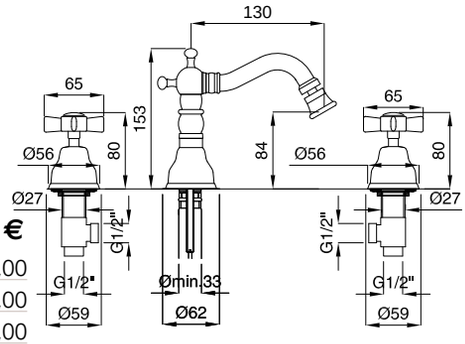

FINITURE/*FINISHING*	€
CR	217,00
CRDO	227,00
RA	293,00
BR	293,00
DO	380,00
NIL	304,00

846

Gruppo doccia esterno senza duplex
External shower mixer without duplex

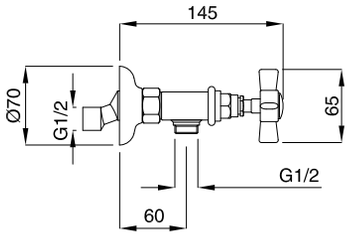

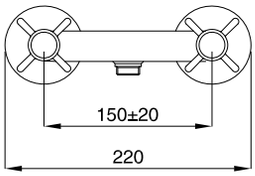

FINITURE/*FINISHING*	€
CR	111,00
CRDO	117,00
RA	150,00
BR	150,00
DO	194,00
NIL	155,00

848

Gruppo doccia esterno con kit duplex
External shower mixer with kit duplex

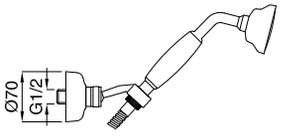

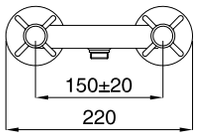

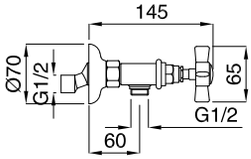

FINITURE/*FINISHING*	€
CR	192,00
CRDO	203,00
RA	261,00
BR	261,00
DO	352,00
NIL	273,00

847C

Gruppo doccia esterno completo di colonna, kit duplex, deviatore e doccione
External shower mixer with rigid riser, kit duplex, diverter and big shower

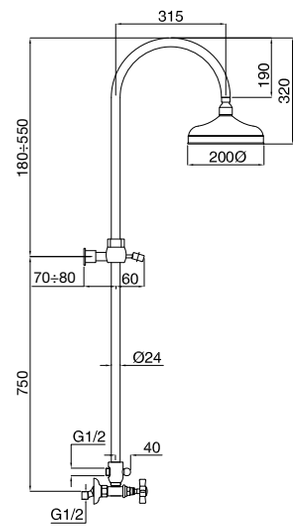

FINITURE/*FINISHING*	€
CR	607,00
CRDO	641,00
RA	820,00
BR	820,00
DO	1.072,00
NIL	852,00

860
862

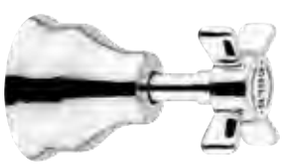

860 Rubinetto arresto ad incasso con sede estraibile 1/2"
Built-in stop-cock 1/2"

862 Rubinetto arresto ad incasso con sede estraibile 3/4"
Built-in stop-cock 3/4"

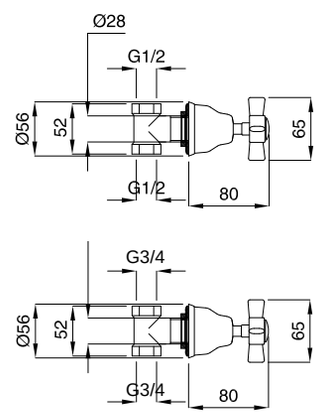

FINITURE/*FINISHING*	€
CR	55,00
CRDO	59,00
RA	74,00
BR	74,00
DO	96,00
NIL	77,00

857
858

857 Rubinetto ad angolo 1/2"X3/8"
Angle valve 1/2"X3/8"

858 Rubinetto ad angolo 1/2"X1/2"
Angle valve 1/2"X1/2"

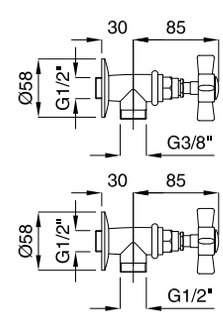

FINITURE/*FINISHING*	€
CR	51,00
CRDO	55,00
RA	69,00
BR	69,00
DO	92,00
NIL	73,00

19257

Saliscendi completo antico, doccetta soffione
Sliding rail old type, handshower big head

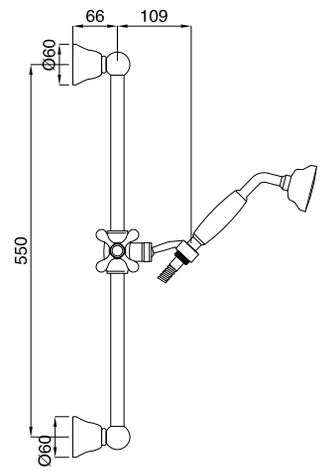

FINITURE/*FINISHING*	€
CR	184,00
CRDO	201,00
RA	251,00
BR	251,00
DO	332,00
NIL	261,00

19701

Kit duplex soffione
Duplex kit big head

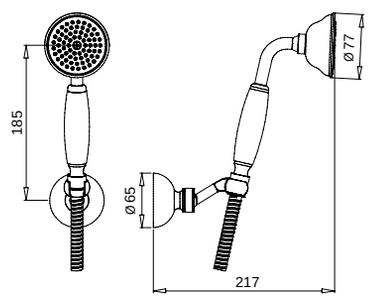

FINITURE/*FINISHING*	€
CR	83,00
CRDO	88,00
RA	113,00
BR	113,00
DO	160,00
NIL	120,00

89116

Braccio doccia con soffione antico
Old style shower arm with big shower

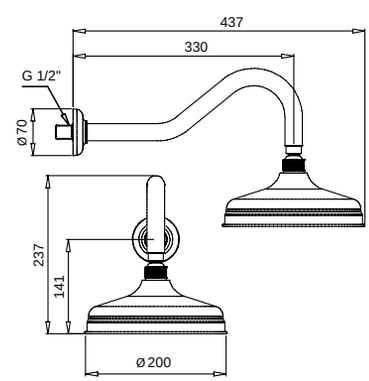

FINITURE/*FINISHING*	€
CR	189,00
CRDO	192,00
RA	256,00
BR	256,00
DO	331,00
NIL	264,00

Revival

TRADIZIONALE

400

Gruppo vasca esterno con doccia normale
External bath mixer with normal shower

FINITURE/*FINISHING*	€
CR	261,00
CRDO	282,00
RA	352,00
BR	352,00
DO	456,00

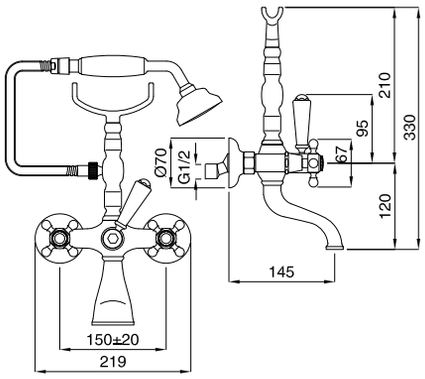

402

Gruppo vasca esterno con doccia duplex
External bath mixer with duplex shower

FINITURE/*FINISHING*	€
CR	281,00
CRDO	302,00
RA	379,00
BR	379,00
DO	492,00

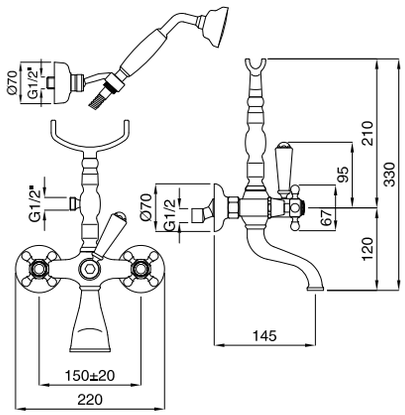

401C

Gruppo vasca esterno con vela
completo di colonna e doccione
External bath mixer with spout
complete of rigid riser and big shower

FINITURE/*FINISHING*	€
CR	534,00
CRDO	570,00
RA	722,00
BR	722,00
DO	938,00

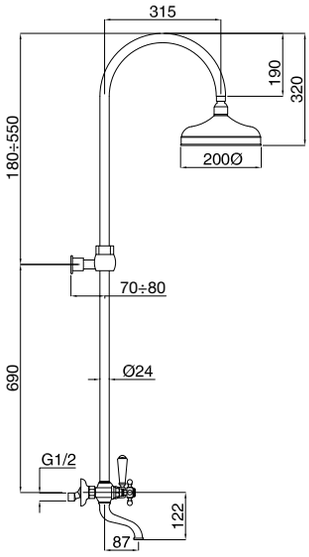

401

Gruppo vasca esterno con attacco da 3/4" e vela
External bath mixer 3/4" connection and spout

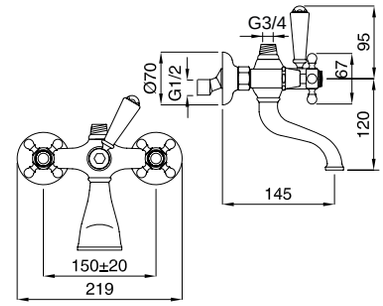

FINITURE/*FINISHING*	€
CR	176,00
CRDO	191,00
RA	237,00
BR	237,00
DO	308,00

480

Batteria bordo vasca 5 fori
5 holes bath deck mixer

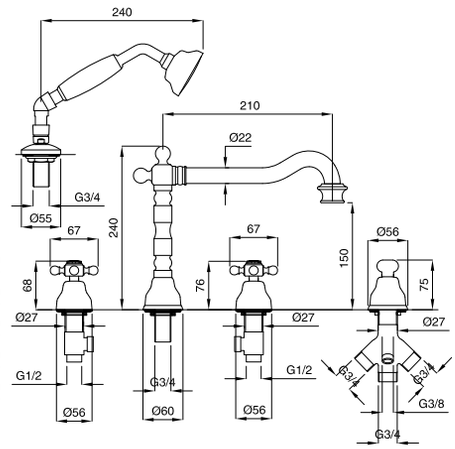

FINITURE/*FINISHING*	€
CR	436,00
CRDO	444,00
RA	528,00
BR	528,00
DO	661,00

434

Monoforo lavabo scarico automatico
1"1/4 con flex inox
Single hole basin mixer automatic pop-up
1"1/4 with flex

432
Con tubetti rame · *With copper tubes*

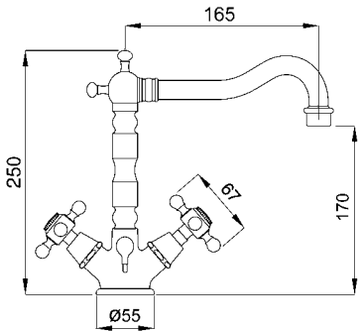

FINITURE/*FINISHING*	€
CR	169,00
CRDO	189,00
RA	228,00
BR	228,00
DO	296,00

412

Batteria lavabo con scarico automatico 1"1/4
Wash basin mixer with automatic pop-up 1"1/4

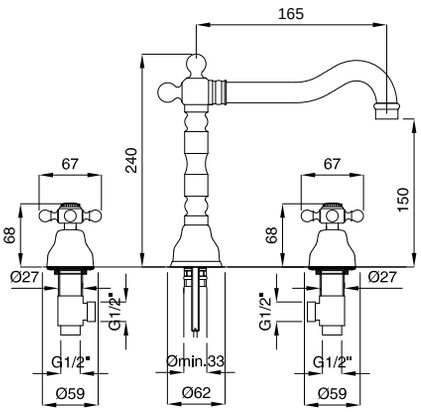

FINITURE/*FINISHING*	€
CR	219,00
CRDO	234,00
RA	296,00
BR	296,00
DO	383,00

444

Monoforo bidet scarico automatico
1"1/4 con flex inox
Single hole bidet mixer automatic pop-up
1"1/4 with flex

442
Con tubetti rame · *With copper tubes*

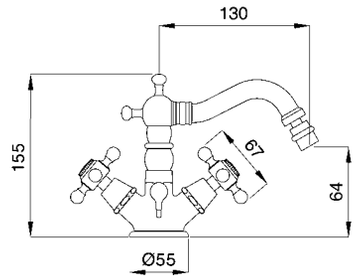

FINITURE/*FINISHING*	€
CR	165,00
CRDO	185,00
RA	223,00
BR	223,00
DO	289,00

422

Combinazione bidet con scarico
automatico 1"1/4
Bidet mixer with automatic
pop-up 1"1/4

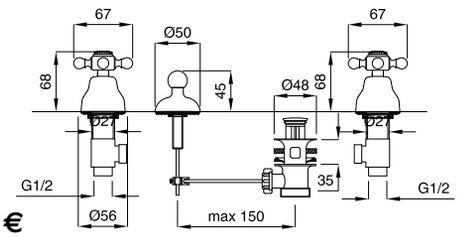

FINITURE/*FINISHING*	€
CR	140,00
CRDO	149,00
RA	189,00
BR	189,00
DO	245,00

425

Batteria bidet con bocca erogazione
con scarico automatico 1"1/4
Bidet mixer with spout automatic
pop-up 1"1/4

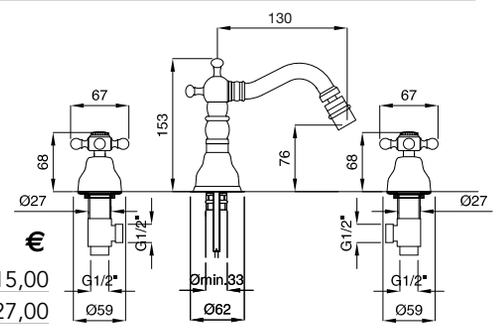

FINITURE/*FINISHING*	€
CR	215,00
CRDO	227,00
RA	290,00
BR	290,00
DO	376,00

464

Rubinetto collo cigno da 1/2"
Wash basin pillar tap 1/2"

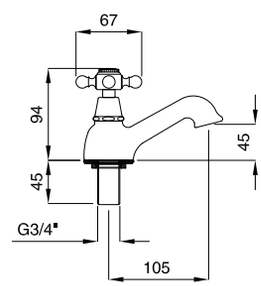

FINITURE/*FINISHING*	€
CR	60,00
CRDO	65,00
RA	81,00
BR	81,00
DO	105,00

446

Gruppo doccia esterno senza duplex
External shower mixer without duplex

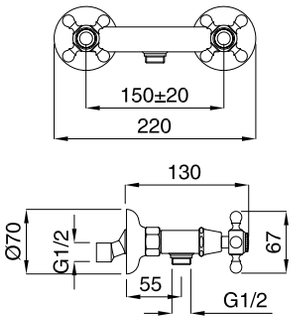

FINITURE/*FINISHING*	€
CR	102,00
CRDO	115,00
RA	138,00
BR	138,00
DO	178,00

448

Gruppo doccia esterno con duplex
External shower mixer with duplex

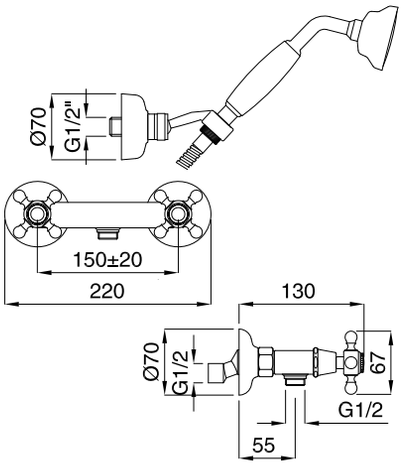

FINITURE/*FINISHING*	€
CR	182,00
CRDO	200,00
RA	248,00
BR	248,00
DO	335,00

460
462

460 Rubinetto arresto ad incasso con sede estraibile 1/2"
Built-in stop-cock 1/2"

462 Rubinetto arresto ad incasso con sede estraibile 3/4"
Built-in stop-cock 3/4"

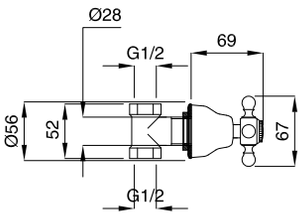

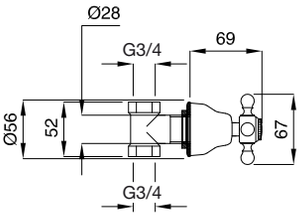

FINITURE/*FINISHING*	€
CR	52,00
CRDO	57,00
RA	70,00
BR	70,00
DO	91,00

457
458

457 Rubinetto ad angolo 1/2"X3/8"
Angle valve 1/2"X3/8"

458 Rubinetto ad angolo 1/2"X1/2"
Angle valve 1/2"X1/2"

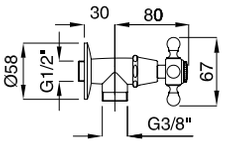

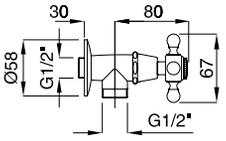

FINITURE/*FINISHING*	€
CR	42,00
CRDO	47,00
RA	57,00
BR	57,00
DO	73,00

19257

Saliscendi completo antico, doccetta soffione
Sliding rail old type, handshower big head

FINITURE/*FINISHING*	€
CR	184,00
CRDO	201,00
RA	251,00
BR	251,00
DO	332,00

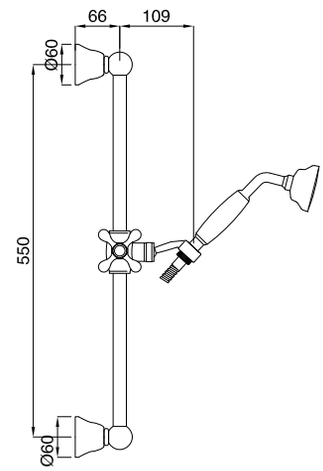

19701

Kit duplex soffione
Duplex kit big head

FINITURE/*FINISHING*	€
CR	83,00
CRDO	88,00
RA	113,00
BR	113,00
DO	160,00

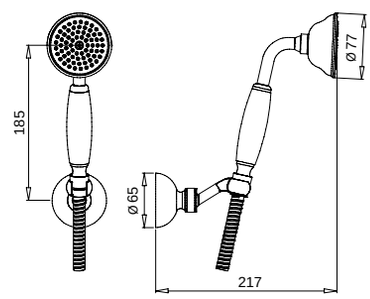

89116

Braccio doccia con soffione antico
Old style shower arm with big shower

FINITURE/*FINISHING*	€
CR	189,00
CRDO	192,00
RA	256,00
BR	256,00
DO	331,00

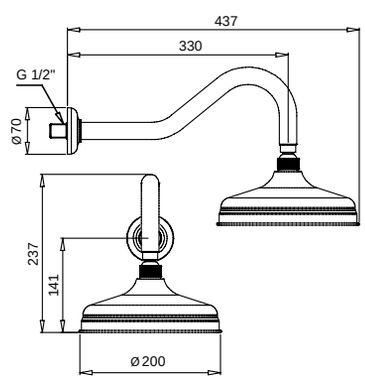

Maniglie di serie: Resina Fenolica Bianca
Handle production model: Phenolic Resin White
Sovrapprezzo per leva Uni
Price to add for Uni lever

Cadauno / *Each*
€ 7,00

400U

Gruppo vasca esterno con doccia normale
External bath mixer with normal shower

FINITURE/*FINISHING*	€
CR	275,00
CRDO	296,00
RA	366,00
BR	366,00
DO	470,00

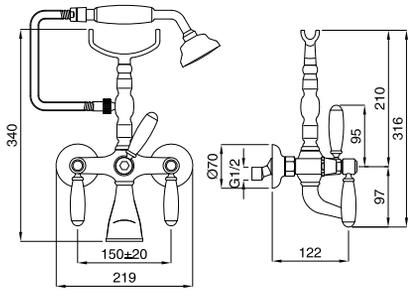

480U

Batteria bordo vasca 5 fori
5 holes bath deck mixer

FINITURE/*FINISHING*	€
CR	450,00
CRDO	458,00
RA	542,00
BR	542,00
DO	675,00

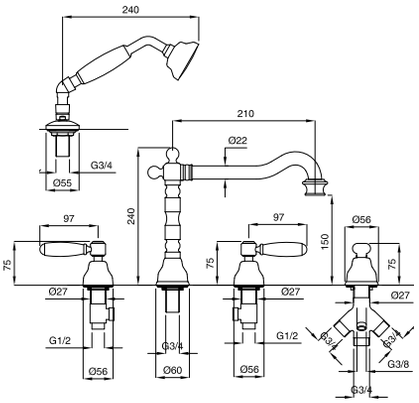

434U

Monoforo lavabo scarico automatico
1"1/4 con flex inox
Single hole basin mixer automatic pop-up
1"1/4 with flex

432U
Con tubetti rame · *With copper tubes*

FINITURE/*FINISHING*	€
CR	183,00
CRDO	203,00
RA	242,00
BR	242,00
DO	310,00

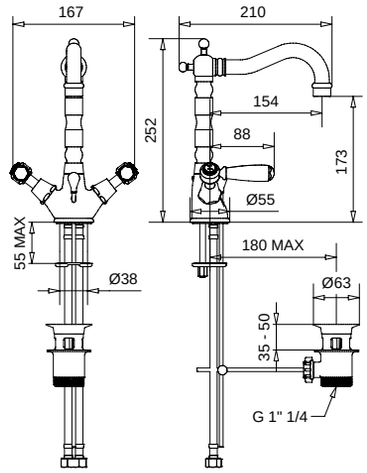

469U

Batteria a parete con canna 23 cm
Wall mixer with spout 23 cm

FINITURE/*FINISHING*	€
CR	168,00
CRDO	180,00
RA	227,00
BR	227,00
DO	294,00

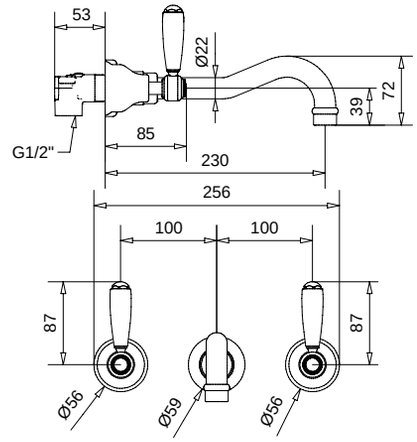

Maniglie di serie: Resina Fenolica Bianca
Handle production model: Phenolic Resin White
Sovrapprezzo per leva Uni
Price to add for Uni lever

Cadauno / *Each*
€ 7,00

412U

Batteria lavabo con scarico automatico 1"1/4
Wash basin mixer with automatic pop-up 1"1/4

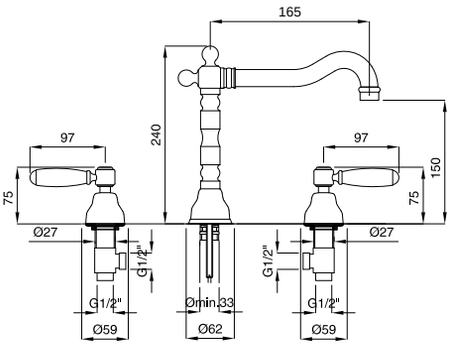

FINITURE/*FINISHING*	€
CR	233,00
CRDO	248,00
RA	310,00
BR	310,00
DO	397,00

415U

Batteria lavabo a ponte
con scarico automatico 1"1/4
Bridge basin with automatic
pop-up 1"1/4

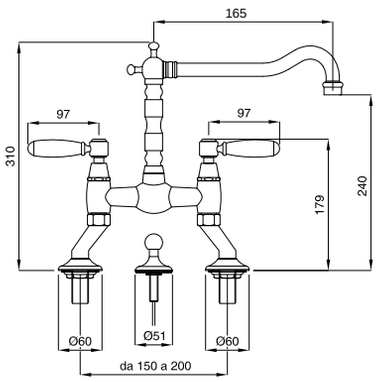

FINITURE/*FINISHING*	€
CR	310,00
CRDO	335,00
RA	418,00
BR	418,00
DO	542,00

444U

Monoforo bidet scarico automatico
1"1/4 con flex inox
Single hole bidet mixer automatic pop-up
1"1/4 with flex

442U
Con tubetti rame · *With copper tubes*

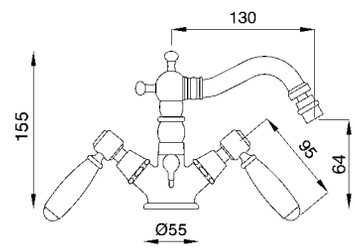

FINITURE/*FINISHING*	€
CR	179,00
CRDO	199,00
RA	237,00
BR	237,00
DO	303,00

446U

Gruppo doccia esterno senza duplex
External shower mixer without duplex

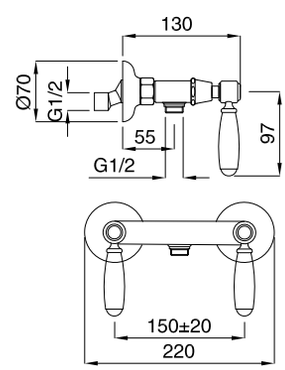

FINITURE/*FINISHING*	€
CR	116,00
CRDO	129,00
RA	152,00
BR	152,00
DO	192,00

Revival Kristal
TRADIZIONALE

Sovrapprezzo per leva Kristal
Price to add for Kristal lever

Cadauno / *Each*
€ 35,00

400K

Gruppo vasca esterno con doccia normale
External bath mixer with normal shower

FINITURE/*FINISHING*	€
CR	371,00
CRDO	392,00
RA	464,00
BR	464,00
DO	570,00

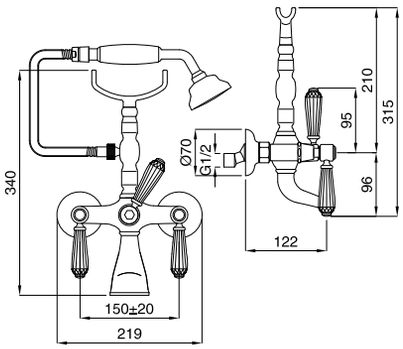

480K

Batteria bordo vasca 5 fori
5 holes bath deck mixer

FINITURE/*FINISHING*	€
CR	511,00
CRDO	519,00
RA	605,00
BR	605,00
DO	740,00

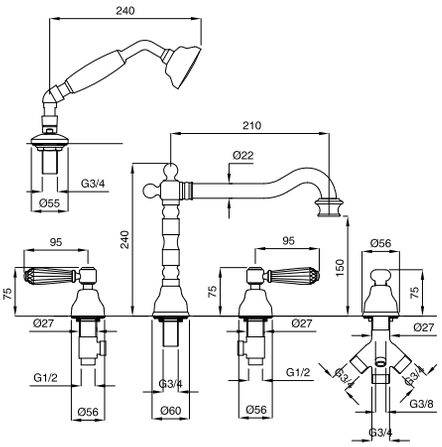

434K

Monoforo lavabo scarico automatico
1"1/4 con flex inox
Single hole basin mixer automatic pop-up
1"1/4 with flex

832U
Con tubetti rame · *With copper tubes*

FINITURE/*FINISHING*	€
CR	239,00
CRDO	259,00
RA	298,00
BR	298,00
DO	366,00

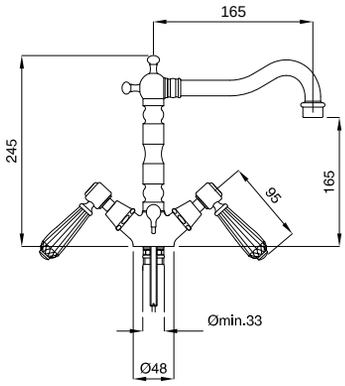

469K

Batteria a parete con canna 23 cm
Wall mixer with spout 23 cm

FINITURE/*FINISHING*	€
CR	224,00
CRDO	236,00
RA	283,00
BR	283,00
DO	350,00

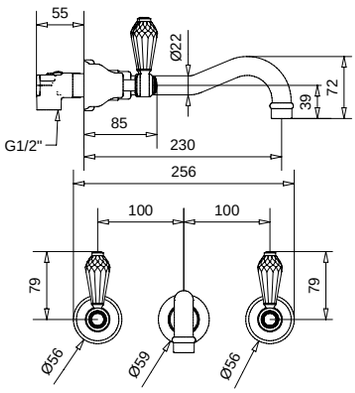

Sovrapprezzo per leva Kristal
Price to add for Kristal lever

Cadauno / *Each*
€ 35,00

bugnatese RUBINETTERIA

412K

Batteria lavabo con scarico automatico 1"1/4
Wash basin mixer with automatic pop-up 1"1/4

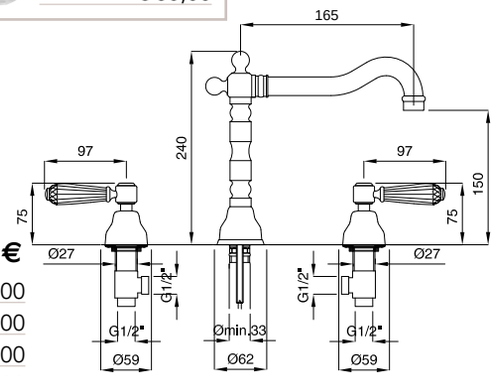

FINITURE/*FINISHING*	€
CR	289,00
CRDO	304,00
RA	366,00
BR	366,00
DO	453,00

425K

Batteria bidet con bocca erogazione con scarico automatico 1"1/4
Bidet mixer with spout automatic pop-up 1"1/4

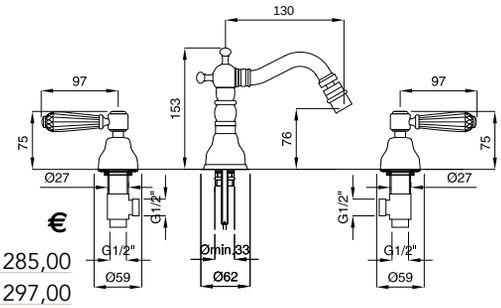

FINITURE/*FINISHING*	€
CR	285,00
CRDO	297,00
RA	360,00
BR	360,00
DO	446,00

444K

Monoforo bidet scarico automatico 1"1/4 con flex inox
Single hole bidet mixer automatic pop-up 1"1/4 with flex

442K
Con tubetti rame · *With copper tubes*

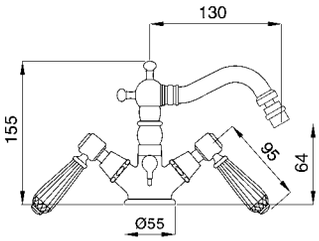

FINITURE/*FINISHING*	€
CR	235,00
CRDO	255,00
RA	293,00
BR	293,00
DO	359,00

446K

Gruppo doccia esterno senza duplex
External shower mixer without duplex

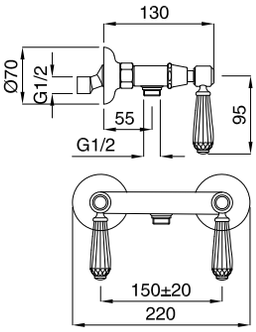

FINITURE/*FINISHING*	€
CR	172,00
CRDO	185,00
RA	208,00
BR	208,00
DO	248,00

Leva ceramica
Ceramic lever

Sovrapprezzo per leva ceramica bianca/nera
Price to add for white/black ceramic lever

	€
Cadauno / *Each*	7,00

Leva craquelé
Craquelé lever

Sovrapprezzo per leva craquelé
Price to add for craquelé lever

FINITURE/*FINISHING*	€
Cadauno / *Each*	10,00

Leva legno
Wooden lever

Sovrapprezzo per leva legno
Price to add for wooden lever

FINITURE/*FINISHING*	€
Cadauno / *Each*	00,00

Leva ceramica fiorata
Ceramic flower lever

Sovrapprezzo per leva ceramica fiorita
Price to add for flower ceramic lever

FINITURE/*FINISHING*	€
Cadauno / *Each*	12,00

Leva decor
Decor lever

Sovrapprezzo per leva decor
Price to add for decor lever

FINITURE/*FINISHING*	€
Cadauno / *Each*	19,00

Leva kristal
Kristal lever

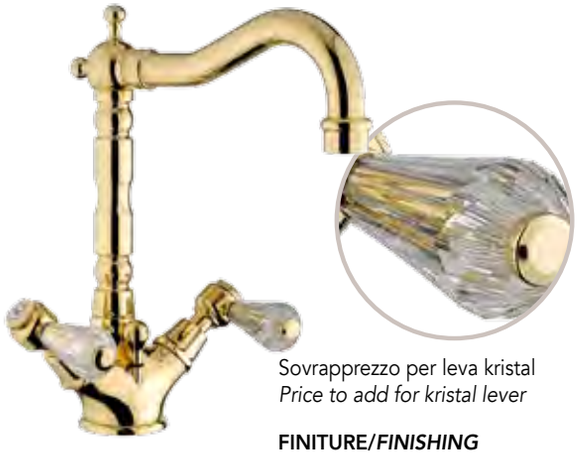

Sovrapprezzo per leva kristal
Price to add for kristal lever

FINITURE/*FINISHING*	€
Cadauno / *Each*	35,00

27800
28800

27800
Porta sapone a muro con vetro satinato
Soap holder for wall with satin glass
28800
Porta sapone a muro con ceramica bianca
Soap holder for wall with white ceramic

	FINITURE/*FINISHING*	€
27800	CR	143,00
	BR	174,00
	DO	189,00
28800	CR	124,00
	BR	155,00
	DO	170,00

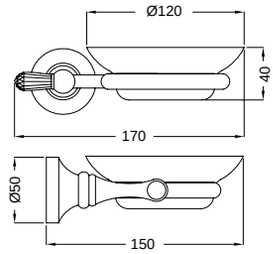

27802
28802

27802
Porta bicchiere a muro con vetro satinato
Glass holder with satin glass
28802
Porta bicchiere a muro con ceramica bianca
Glass holder with white ceramic

	FINITURE/*FINISHING*	€
27802	CR	142,00
	BR	173,00
	DO	189,00
28802	CR	123,00
	BR	154,00
	DO	170,00

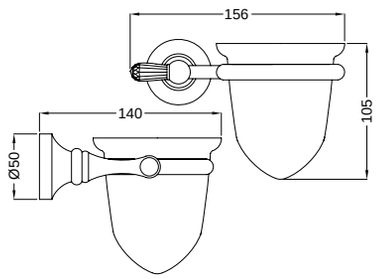

27811

Porta asciugamano per lavabo
Towel rail for basin

FINITURE/*FINISHING*	€
CR	175,00
BR	226,00
DO	283,00

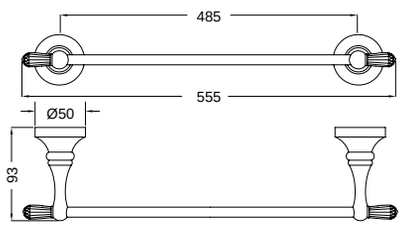

27810

Porta asciugamano per bidet
Towel rail for bidet

FINITURE/*FINISHING*	€
CR	168,00
BR	216,00
DO	271,00

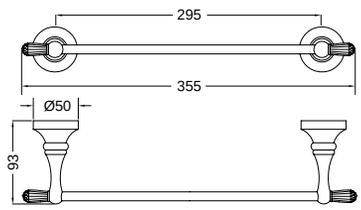

27815

Porta accappatoio
Bath-wrap holder

FINITURE/*FINISHING*	€
CR	76,00
BR	97,00
DO	122,00

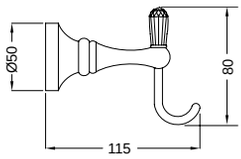

27823

Porta rotolo
Toilet rool holder

FINITURE/*FINISHING*	€
CR	95,00
BR	123,00
DO	155,00

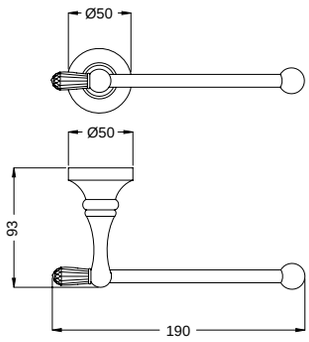

27825
28825

27825
Porta scopino a muro con vetro satinato
Toilet brush holder for wall with satin glass
28825
Porta scopino a muro con ceramica bianca
Toilet brush holder for wall with white ceramic

	FINITURE/*FINISHING*	€
27825	CR	227,00
	BR	282,00
	DO	309,00
28825	CR	202,00
	BR	257,00
	DO	284,00

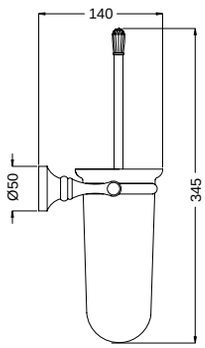

27826

Porta scopino d'appoggio
Standing toilet brush holder

FINITURE/*FINISHING*	€
CR	171,00
BR	225,00
DO	288,00

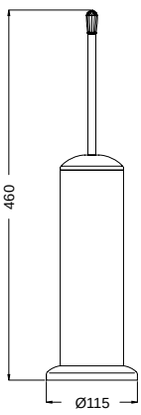

27830

Mensola con vetro trasparente
Shelf with transparent glass

FINITURE/*FINISHING*	€
CR	292,00
BR	363,00
DO	408,00

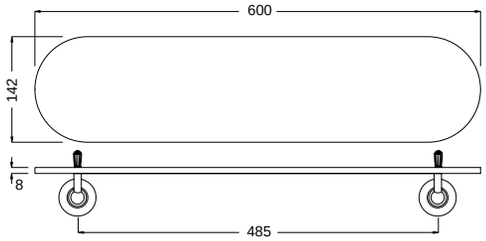

Lady

TRADIZIONALE

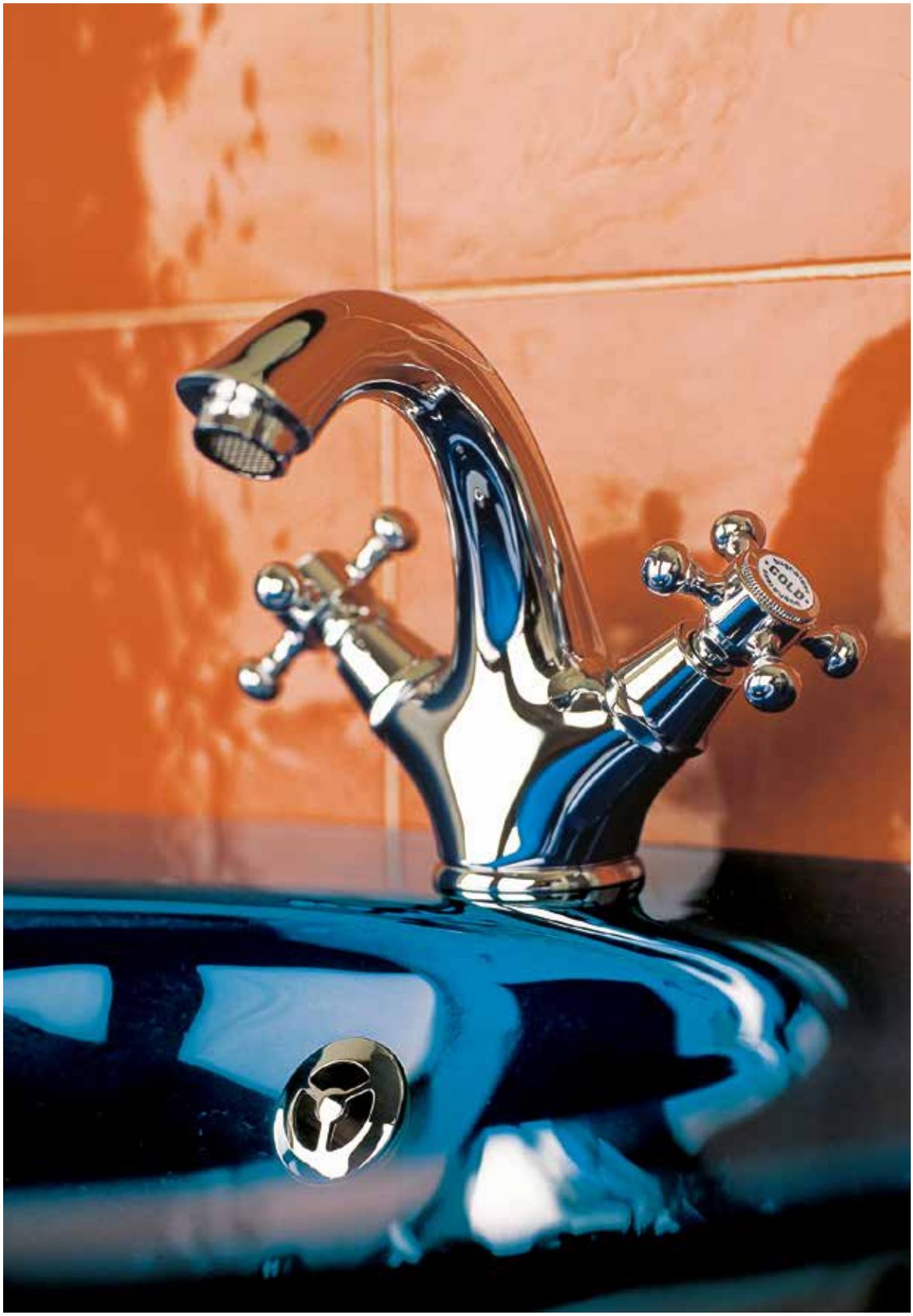

HOT

HOT

900

Gruppo vasca esterno con doccia normale
External bath mixer with normal shower

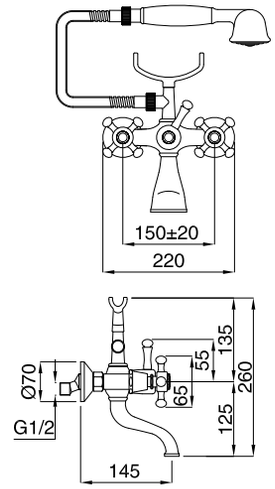

FINITURE/*FINISHING*	€
CR	231,00
CRDO	270,00
DO	402,00
RA	311,00
BR	311,00

902

Gruppo vasca esterno con doccia duplex
External bath mixer with duplex shower

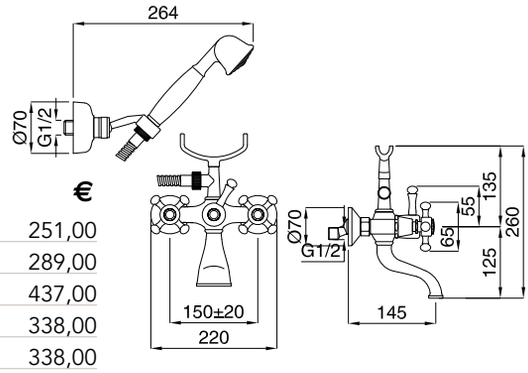

FINITURE/*FINISHING*	€
CR	251,00
CRDO	289,00
DO	437,00
RA	338,00
BR	338,00

918

Gruppo vasca da incasso con bocca e kit duplex
Built-in bath mixer with spout and kit duplex

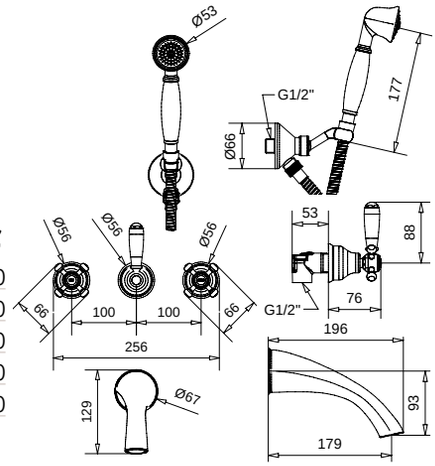

FINITURE/*FINISHING*	€
CR	418,00
CRDO	448,00
DO	731,00
RA	564,00
BR	564,00

929

Gruppo vasca da incasso con bocca e saliscendi
Built-in bath mixer with spout and sliding rail

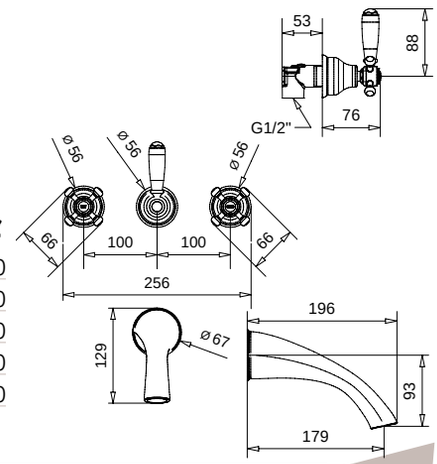

FINITURE/*FINISHING*	€
CR	525,00
CRDO	565,00
DO	918,00
RA	709,00
BR	709,00

903

Gruppo vasca esterno con attacco da 3/4" e attacco flessibile
External bath mixer 3/4" connection and flex connection

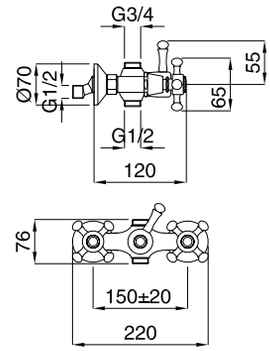

FINITURE/*FINISHING*	€
CR	135,00
CRDO	160,00
DO	234,00
RA	181,00
BR	181,00

901

Gruppo vasca esterno con attacco da 3/4" e vela
External bath mixer 3/4" connection and spout

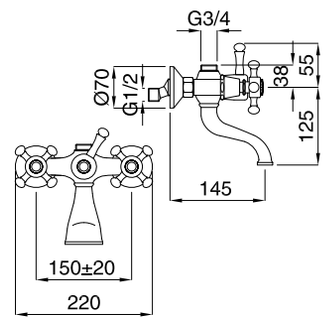

FINITURE/*FINISHING*	€
CR	145,00
CRDO	170,00
DO	253,00
RA	196,00
BR	196,00

980

Batteria bordo vasca 5 fori
5 holes mount deck mixer

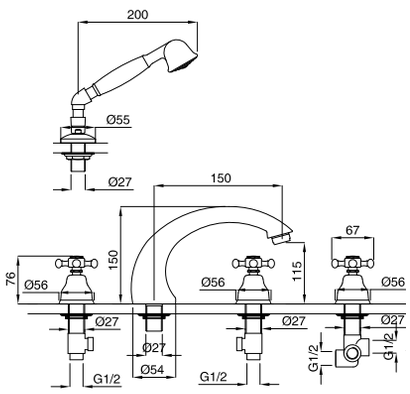

FINITURE/*FINISHING*	€
CR	429,00
CRDO	452,00
DO	749,00
RA	578,00
BR	578,00

981

Batteria bordo vasca 4 fori
4 holes bath deck mixer

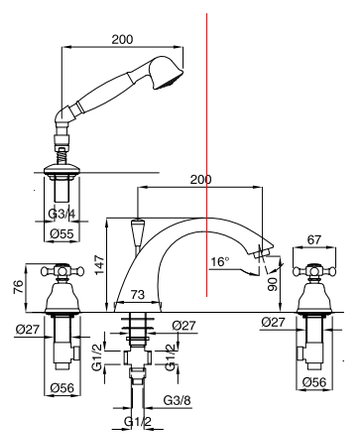

FINITURE/*FINISHING*	€
CR	346,00
CRDO	366,00
DO	605,00
RA	467,00
BR	467,00

934

Monoforo lavabo scarico automatico
1"1/4 con flex inox
Single hole bath mixer automatic pop-up
1"1/4 with flex

932
Con tubetti rame · *With copper tubes*

FINITURE/*FINISHING*	€
CR	128,00
CRDO	157,00
DO	223,00
RA	172,00
BR	172,00

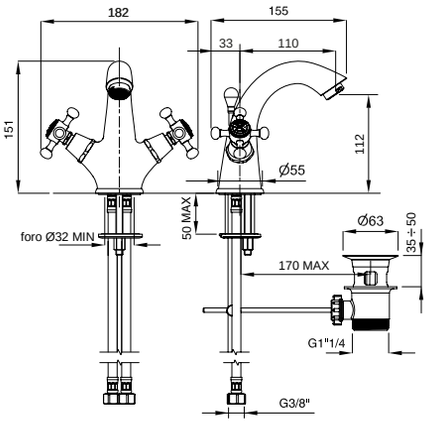

934S

Monoforo lavabo senza scarico con flex inox
Single hole basin mixer without pop-up with flex

FINITURE/*FINISHING*	€
CR	111,00
CRDO	140,00
DO	193,00
RA	149,00
BR	149,00

934SC
Con scarico Clic-Clac · *With Clic-Clac press top waste*

CR	136,00
CRDO	165,00
DO	237,00
RA	183,00
BR	183,00

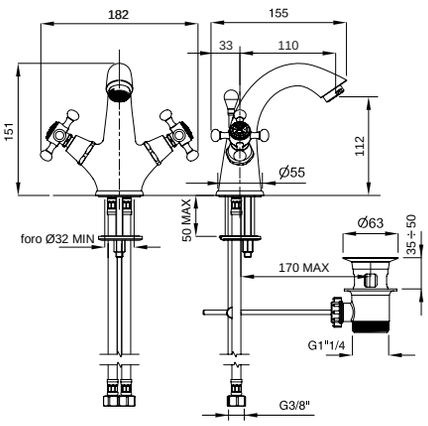

965

Batteria a parete con canna da 19 cm
Wall mixer with spout with 19 cm

FINITURE/*FINISHING*	€
CR	196,00
CRDO	216,00
DO	345,00
RA	266,00
BR	266,00

965SC
Con scarico Clic-Clac · *With Clic-Clac press top waste*

CR	221,00
CRDO	241,00
DO	389,00
RA	300,00
BR	300,00

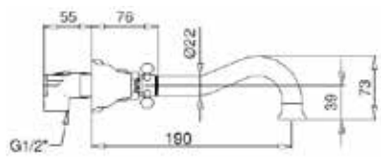

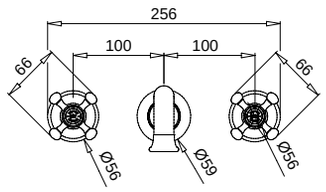

969

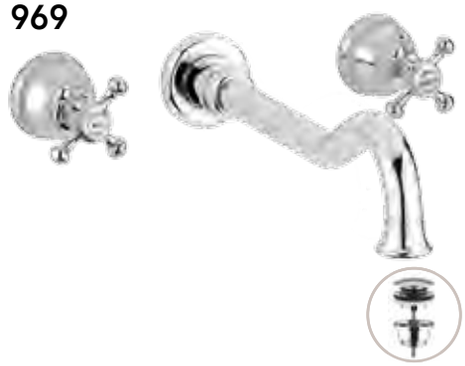

Batteria a parete con canna da 22 cm
Wall mixer with spout with 22 cm

FINITURE/*FINISHING*	€
CR	199,00
CRDO	219,00
DO	348,00
RA	269,00
BR	269,00

969SC
Con scarico Clic-Clac · *With Clic-Clac press top waste*

CR	224,00
CRDO	244,00
DO	392,00
RA	303,00
BR	303,00

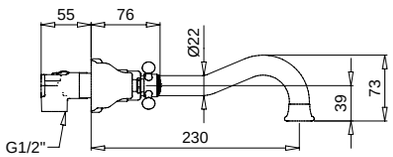

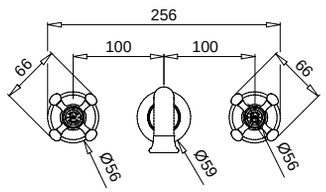

912

Batteria lavabo scarico automatico
1"1/4 con flex inox
Wash basin mixer automatic pop-up
1"1/4 with flex

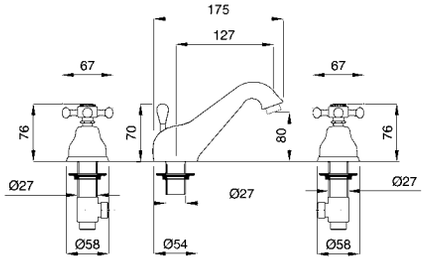

FINITURE/*FINISHING*	€
CR	179,00
CRDO	199,00
DO	311,00
RA	241,00
BR	241,00

915

Batteria lavabo a ponte con scarico automatico 1"1/4
Bridge basin with automatic pop-up 1"1/4

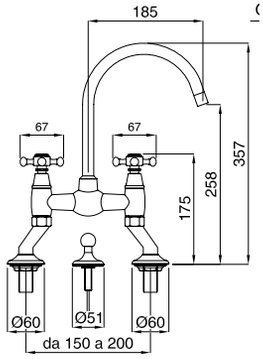

FINITURE/*FINISHING*	€
CR	285,00
CRDO	316,00
DO	497,00
RA	384,00
BR	384,00

944

Monoforo bidet scarico automatico
1"1/4 con flex inox
Single hole bidet mixer automatic pop-up
1"1/4 with flex

942
Con tubetti rame · *With copper tubes*

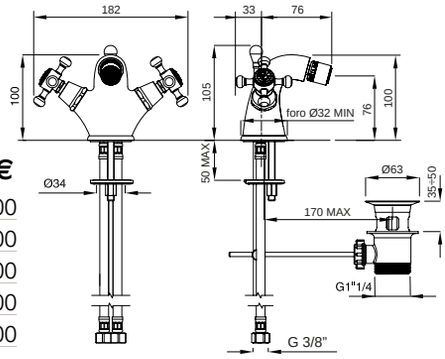

FINITURE/*FINISHING*	€
CR	132,00
CRDO	163,00
DO	230,00
RA	177,00
BR	177,00

922

Combinazione bidet scarico automatico
1"1/4 con flex inox
Bidet mixer with automatic pop-up
1"1/4 with flex

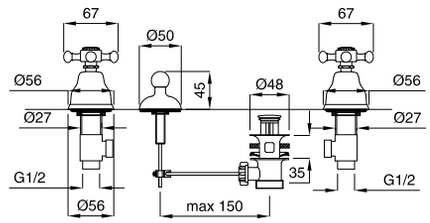

FINITURE/*FINISHING*	€
CR	138,00
CRDO	153,00
DO	240,00
RA	185,00
BR	185,00

925

Batteria bidet con bocca erogazione
con scarico automatico 1"1/4 con flex inox
Bidet mixer with spout automatic pop-up
1"1/4 with flex

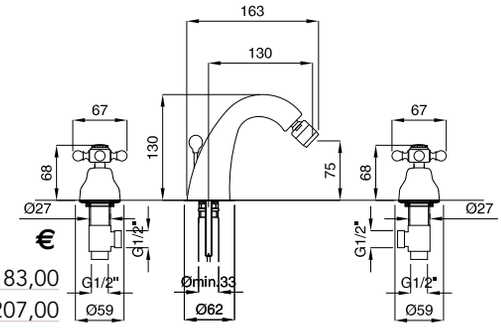

FINITURE/*FINISHING*	€
CR	183,00
CRDO	207,00
DO	318,00
RA	246,00
BR	246,00

964

Rubinetto collo cigno da 1/2"
Wash basin pillar tap 1/2"

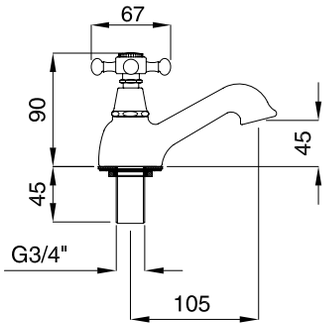

FINITURE/*FINISHING*	€
CR	52,00
CRDO	62,00
DO	90,00
RA	69,00
BR	69,00

960
962

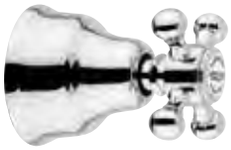

960 Rubinetto arresto ad incasso
con sede estraibile 1/2"
Built-in stop-cock 1/2"

962 Rubinetto arresto ad incasso
con sede estraibile 3/4"
Built-in stop-cock 3/4"

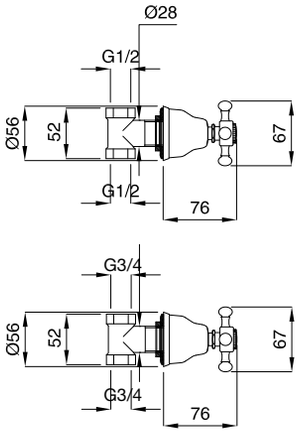

FINITURE/*FINISHING*	€
CR	49,00
CRDO	57,00
DO	85,00
RA	66,00
BR	66,00

956

Rubinetto per lavatrice
Valve for washing-machine

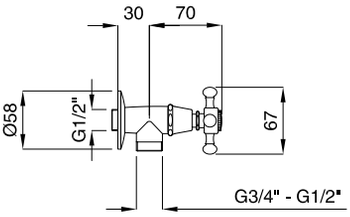

FINITURE/*FINISHING*	€
CR	41,00
CRDO	51,00
DO	71,00
RA	55,00
BR	55,00

957
958

957 Rubinetto ad angolo 1/2"X3/8"
Angle valve 1/2"X3/8"
958 Rubinetto ad angolo 1/2"X1/2"
Angle valve 1/2"X1/2"

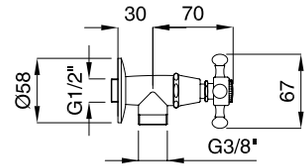

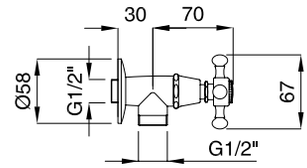

FINITURE/*FINISHING*	€
CR	41,00
CRDO	51,00
DO	71,00
RA	55,00
BR	55,00

974

Rubinetto snodo con canna orientabile
Wall sink with swivelling spout

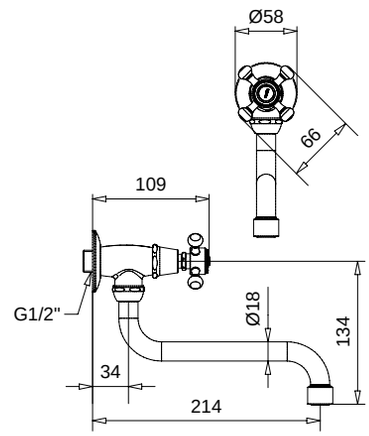

FINITURE/*FINISHING*	€
CR	55,00
CRDO	65,00
DO	95,00
RA	74,00
BR	74,00

946

Gruppo doccia esterno senza duplex
External shower mixer without duplex

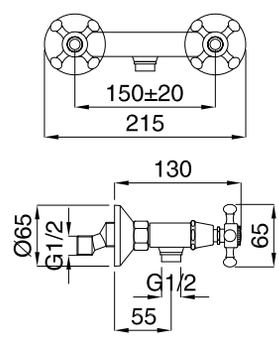

FINITURE/*FINISHING*	€
CR	91,00
CRDO	113,00
DO	158,00
RA	122,00
BR	122,00

948

Gruppo doccia esterno con duplex
External shower mixer with duplex

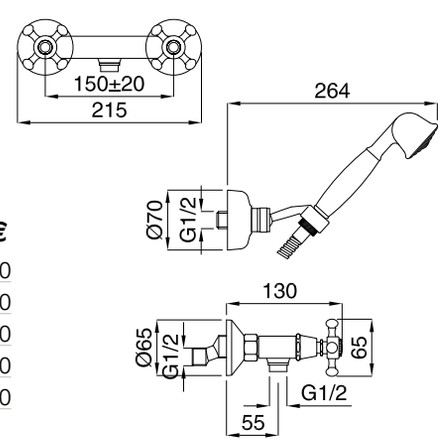

FINITURE/*FINISHING*	€
CR	164,00
CRDO	195,00
DO	300,00
RA	223,00
BR	223,00

947C

Gruppo doccia esterno completo di colonna, kit duplex, deviatore e doccione
External shower mixer with rigid riser kit duplex, diverter and big shower

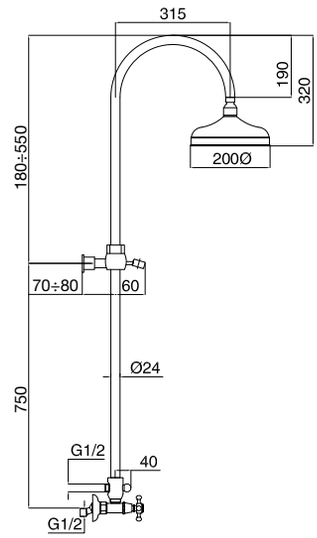

FINITURE/*FINISHING*	€
CR	580,00
CRDO	634,00
DO	1.021,00
RA	783,00
BR	783,00

19256

Saliscendi completo antico, doccetta stile antico
Sliding rail old type, with old style handshower

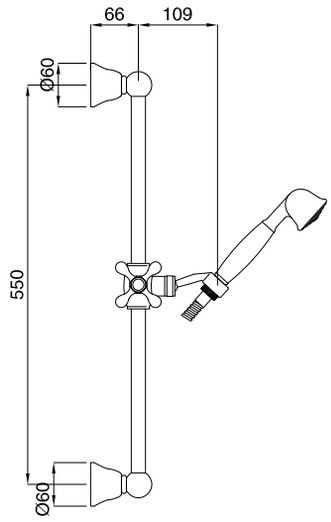

FINITURE/*FINISHING*	€
CR	177,00
CRDO	200,00
DO	317,00
RA	242,00
BR	242,00

19700

Kit duplex antico
Duplex kit old style

FINITURE/*FINISHING*	€
CR	76,00
CRDO	85,00
DO	145,00
RA	104,00
BR	104,00

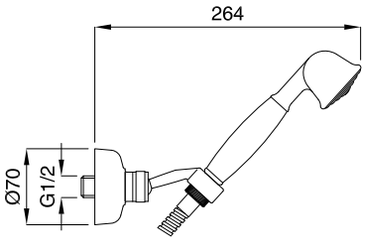

89116

Braccio doccia con soffione antico
Old style shower arm with big shower

FINITURE/*FINISHING*	€
CR	189,00
CRDO	192,00
DO	331,00
RA	256,00
BR	256,00

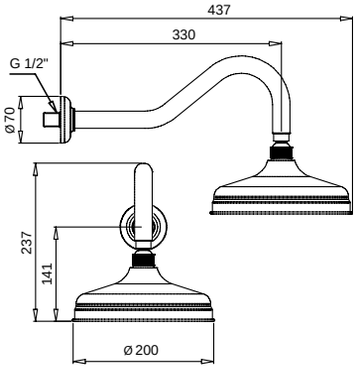

Old '800

TRADIZIONALE

COLD

001

Gruppo vasca esterno con doccia normale
External bath mixer with normal shower

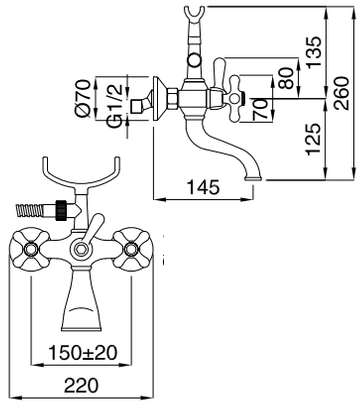

FINITURE/*FINISHING*	€
CR	229,00
CRDO	256,00
COCR	241,00
CODO	268,00
DO	400,00
RA	309,00
BR	309,00

002

Gruppo vasca esterno con doccia duplex
External bath mixer with duplex shower

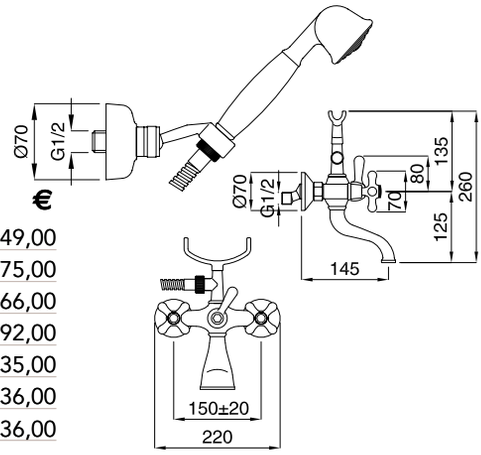

FINITURE/*FINISHING*	€
CR	249,00
CRDO	275,00
COCR	266,00
CODO	292,00
DO	435,00
RA	336,00
BR	336,00

018

Gruppo vasca da incasso con bocca e kit duplex
Built-in bath mixer with spout and kit duplex

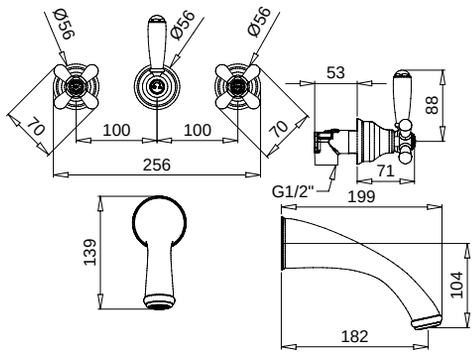

FINITURE/*FINISHING*	€
CR	410,00
CRDO	430,00
COCR	459,00
CODO	479,00
DO	717,00
RA	554,00
BR	554,00

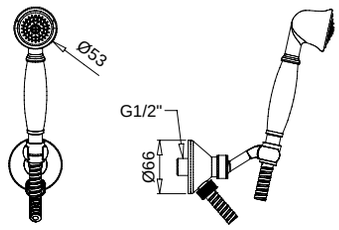

086

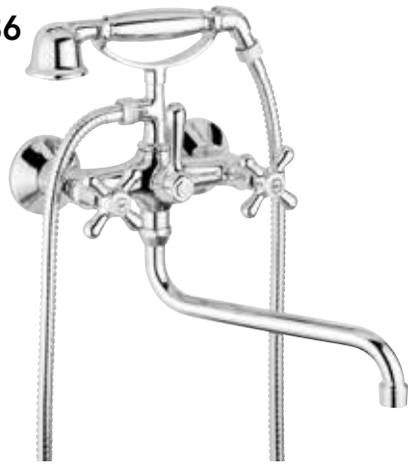

Gruppo vasca esterno modello russo
External bath mixer russian model

FINITURE/*FINISHING*	€
CR	226,00
CRDO	257,00
COCR	237,00
CODO	268,00
DO	395,00
RA	305,00
BR	305,00

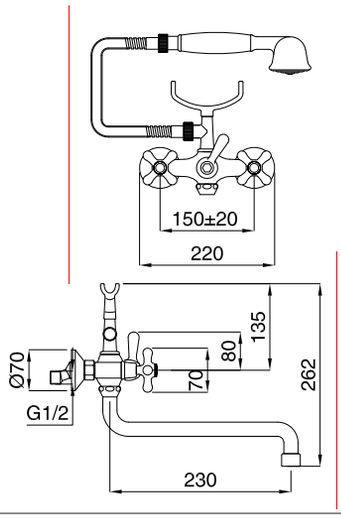

003

Gruppo vasca esterno
con attacco da 3/4" e attacco flessibile
External bath mixer 3/4" connection
and flex connection

FINITURE/*FINISHING*	€
CR	133,00
CRDO	146,00
COCR	140,00
CODO	153,00
DO	232,00
RA	179,00
BR	179,00

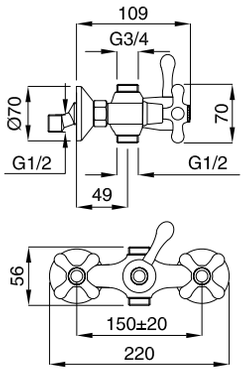

080

Batteria bordo vasca 5 fori
5 holes mount deck mixer

FINITURE/*FINISHING*	€
CR	427,00
CRDO	440,00
COCR	433,00
CODO	446,00
DO	747,00
RA	576,00
BR	576,00

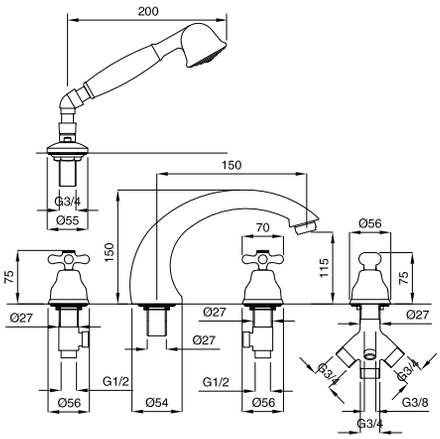

082

Batteria bordo vasca 4 fori
4 holes mount deck mixer

FINITURE/*FINISHING*	€
CR	299,00
CRDO	310,00
COCR	302,00
CODO	313,00
DO	522,00
RA	403,00
BR	403,00

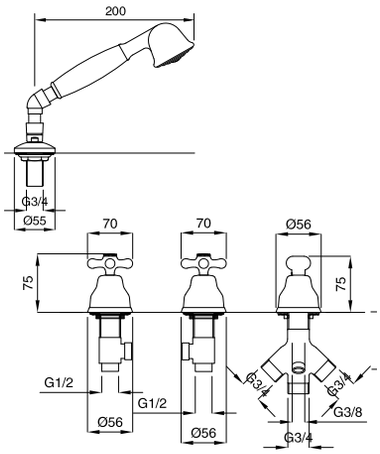

034

Monoforo lavabo scarico automatico
1"1/4 con flex inox
Single hole basin mixer automatic pop-up
1"1/4 with flex

032
Con tubetti rame · *With copper tubes*

FINITURE/*FINISHING*	€
CR	120,00
CRDO	132,00
COCR	128,00
CODO	140,00
DO	210,00
RA	162,00
BR	162,00

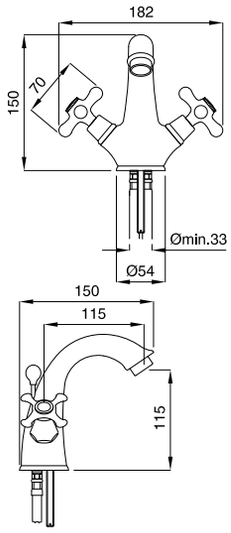

039

Monoforo lavabo canna girevole
scarico automatico 1"1/4 con flex inox
Single hole basin mixer swivel spout
automatic pop-up 1"1/4 with flex

FINITURE/*FINISHING*	€
CR	139,00
CRDO	154,00
COCR	145,00
CODO	160,00
DO	243,00
RA	187,00
BR	187,00

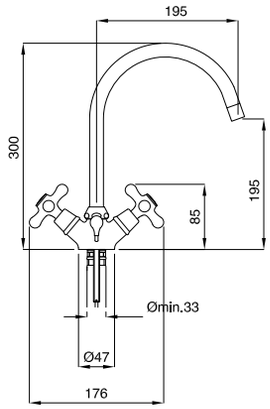

012

Batteria lavabo con scarico automatico
1"1/4 con flex inox
Wash basin mixer automatic pop-up
1"1/4 with flex

FINITURE/*FINISHING*	€
CR	177,00
CRDO	185,00
COCR	183,00
CODO	191,00
DO	309,00
RA	239,00
BR	239,00

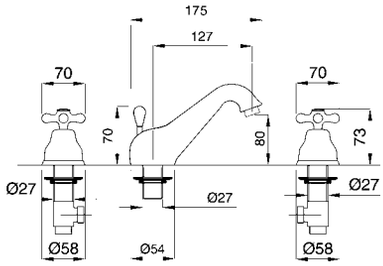

015

Batteria lavabo a ponte
con scarico automatico 1"1/4
Bridge basin with automatic
pop-up 1"1/4

FINITURE/*FINISHING*	€
CR	283,00
CRDO	302,00
COCR	294,00
CODO	313,00
DO	495,00
RA	382,00
BR	382,00

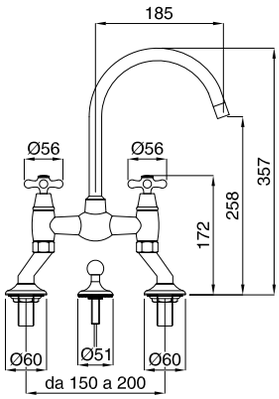

017

Batteria lavabo canna girevole
con scarico automatico 1"1/4
Wash basin with high swivel spout
automatic pop-up 1"1/4

FINITURE/*FINISHING*	€
CR	193,00
CRDO	208,00
COCR	203,00
CODO	218,00
DO	337,00
RA	260,00
BR	260,00

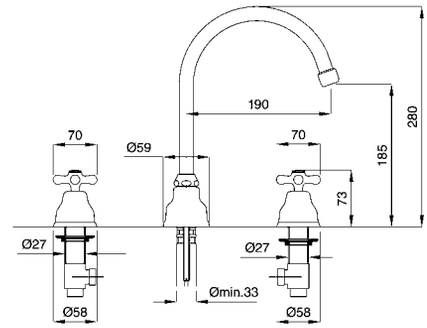

044

Monoforo bidet scarico automatico
1"1/4 con flex inox
Single hole bidet mixer automatic pop-up
1"1/4 with flex

042

Con tubetti rame · *With copper tubes*

FINITURE/*FINISHING*	€
CR	124,00
CRDO	138,00
COCR	132,00
CODO	146,00
DO	217,00
RA	167,00
BR	167,00

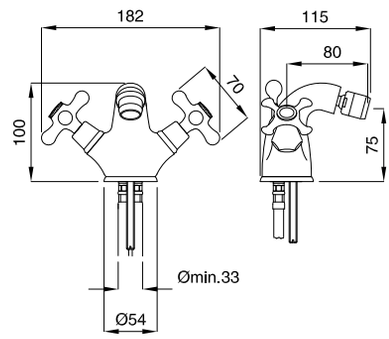

022

Combinazione bidet scarico automatico
1"1/4 con flex inox
Bidet mixer with automatic pop-up
1"1/4 with flex

FINITURE/*FINISHING*	€
CR	136,00
CRDO	139,00
COCR	137,00
CODO	140,00
DO	238,00
RA	183,00
BR	183,00

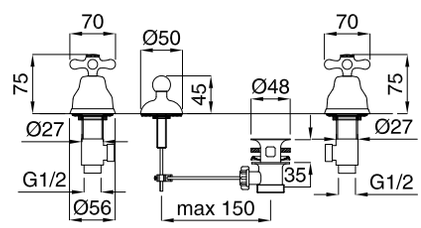

025

Batteria bidet con bocca erogazione
con scarico automatico 1"1/4 con flex inox
Bidet mixer with spout automatic pop-up
1"1/4 with flex

FINITURE/*FINISHING*	€
CR	181,00
CRDO	193,00
COCR	188,00
CODO	200,00
DO	316,00
RA	244,00
BR	244,00

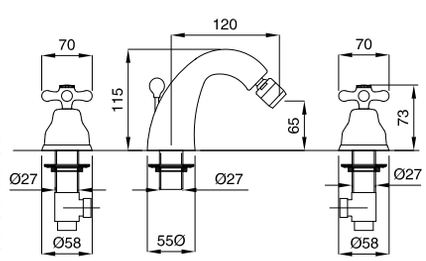

046

Gruppo doccia esterno senza duplex
External shower mixer without duplex

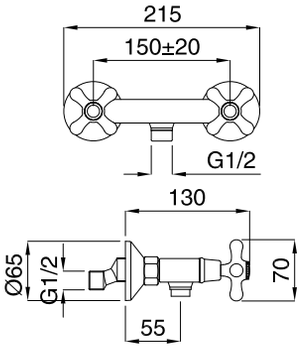

FINITURE/*FINISHING*	€
CR	89,00
CRDO	99,00
COCR	94,00
CODO	104,00
DO	156,00
RA	120,00
BR	120,00

047

Gruppo doccia esterno con attacco da 3/4"
External shower mixer 3/4" connection

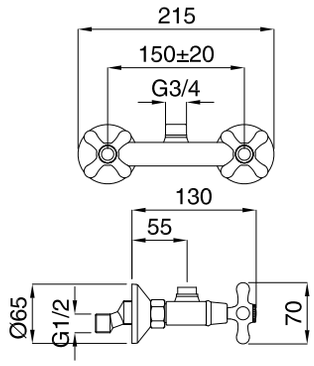

FINITURE/*FINISHING*	€
CR	92,00
CRDO	102,00
COCR	98,00
CODO	108,00
DO	159,00
RA	123,00
BR	123,00

047C

Gruppo doccia esterno completo di colonna,
kit duplex, deviatore e doccione
External shower mixer with rigid riser
kit duplex, diverter and big shower

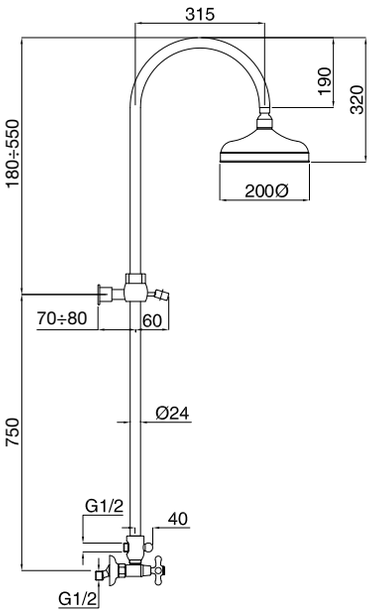

FINITURE/*FINISHING*	€
CR	578,00
CRDO	620,00
DO	1.019,00
RA	781,00
BR	781,00

064

Rubinetto collo cigno da 1/2"
Wash basin pillar tap 1/2"

FINITURE/*FINISHING*	€
CR	51,00
CRDO	55,00
COCR	53,00
CODO	57,00
DO	89,00
RA	68,00
BR	68,00

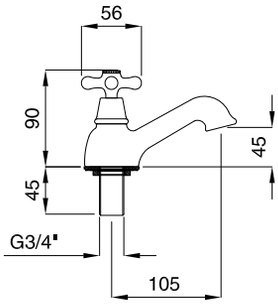

074

Rubinetto snodo con canna orientabile
Wall sink with swivelling spout

FINITURE/*FINISHING*	€
CR	54,00
CRDO	58,00
COCR	55,00
CODO	59,00
DO	94,00
RA	73,00
BR	73,00

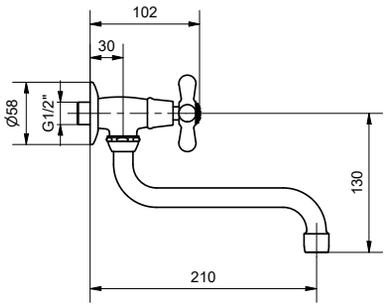

060
062

060 Rubinetto arresto ad incasso con sede estraibile 1/2"
Built-in stop-cock 1/2"
062 Rubinetto arresto ad incasso con sede estraibile 3/4"
Built-in stop-cock 3/4"

FINITURE/*FINISHING*	€
CR	48,00
CRDO	50,00
COCR	49,00
CODO	51,00
DO	84,00
RA	65,00
BR	65,00

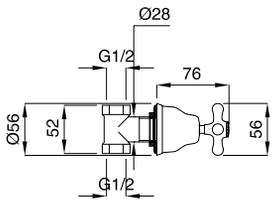

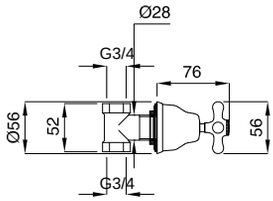

057
058

057 Rubinetto ad angolo 1/2"X3/8"
Angle valve 1/2"X3/8"
058 Rubinetto ad angolo 1/2"X1/2"
Angle valve 1/2"X1/2"

FINITURE/*FINISHING*	€
CR	40,00
CRDO	44,00
COCR	42,00
CODO	46,00
DO	70,00
RA	54,00
BR	54,00

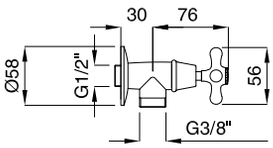

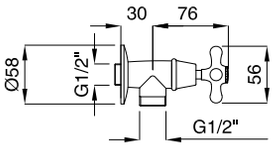

19256

Saliscendi completo antico, doccetta stile antico
Sliding rail old type, with old style handshower

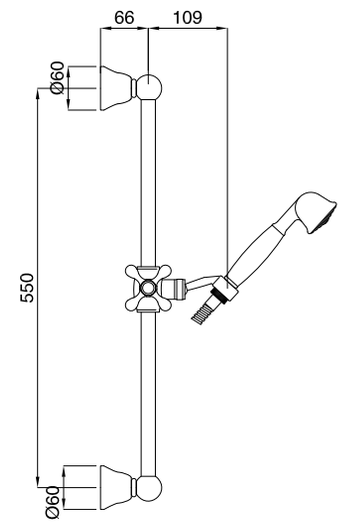

FINITURE/*FINISHING*	€
CR	177,00
CRDO	200,00
DO	317,00
RA	242,00
BR	242,00

19700

Kit duplex antico
Duplex kit old style

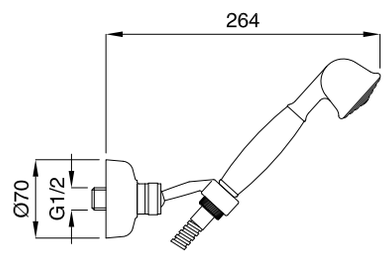

FINITURE/*FINISHING*	€
CR	76,00
CRDO	85,00
COCR	83,00
CODO	113,00
DO	145,00
RA	104,00
BR	104,00

19114

Braccio doccia con soffione antico
Old style shower arm with big shower

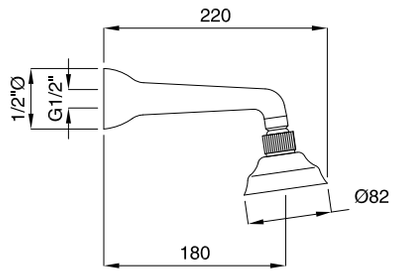

FINITURE/*FINISHING*	€
CR	60,00
CRDO	65,00
DO	105,00
RA	82,00
BR	82,00

24800
25800

24800
Porta sapone a muro con vetro satinato
Soap holder for wall with satin glass
25800
Porta sapone a muro con ceramica bianca
Soap holder for wall with white ceramic

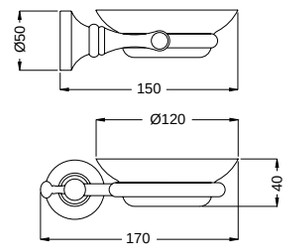

	FINITURE/*FINISHING*	€
24800	CR	128,00
	BR	159,00
	DO	174,00
25800	CR	109,00
	BR	140,00
	DO	155,00

24801
25801

24801
Porta sapone e bicchiere d'appoggio con vetro satinato
Standing soap and glass holder with satin glass
25801
Porta sapone e bicchiere d'appoggio con ceramica bianca
Standing soap and glass holder with white ceramic

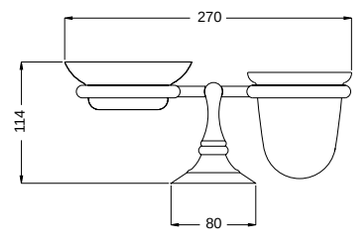

	FINITURE/*FINISHING*	€
24801	CR	221,00
	BR	275,00
	DO	303,00
25801	CR	183,00
	BR	237,00
	DO	265,00

24804
25804

24804
Porta dispenser a muro con vetro satinato
Soap dispenser for wall with satin glass
25804
Porta dispenser a muro con ceramica bianca
Soap dispenser for wall with white ceramic

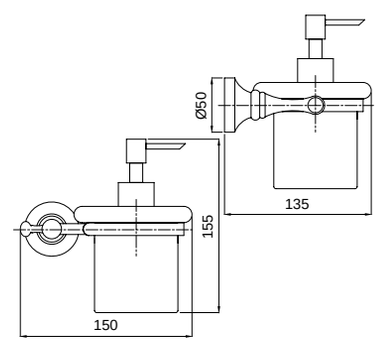

	FINITURE/*FINISHING*	€
24804	CR	177,00
	BR	222,00
	DO	247,00
25804	CR	158,00
	BR	203,00
	DO	228,00

24802
25802

24802
Porta bicchiere a muro con vetro satinato
Glass holder for wall with satin glass
25802
Porta bicchiere a muro con ceramica bianca
Glass holder for wall with white ceramic

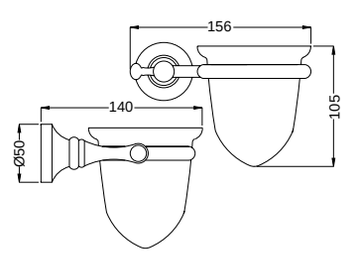

	FINITURE/*FINISHING*	€
24802	CR	127,00
	BR	158,00
	DO	174,00
25802	CR	108,00
	BR	138,00
	DO	155,00

24815

Porta accappatoio
Bath-wrap holder

FINITURE/*FINISHING*	€
CR	61,00
BR	82,00
DO	107,00

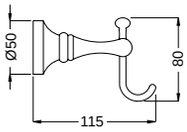

24823

Porta rotolo
Toilet rool holder

FINITURE/*FINISHING*	€
CR	80,00
BR	108,00
DO	140,00

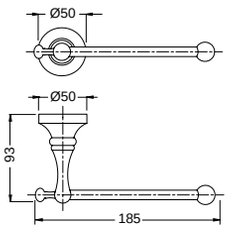

24824

Porta rotolo con coperchio
Toilet rool holder with paddle

FINITURE/*FINISHING*	€
CR	139,00
BR	187,00
DO	243,00

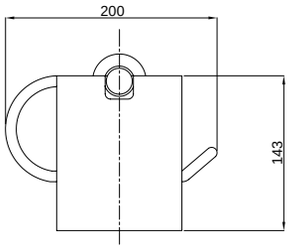

24811

Porta asciugamano per lavabo
Towel rail for basin

FINITURE/*FINISHING*	€
CR	145,00
BR	196,00
DO	253,00

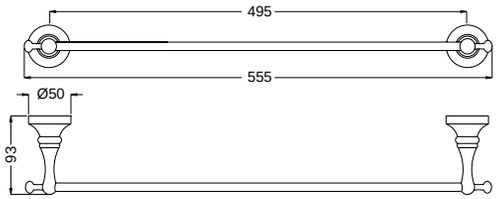

24810

Porta asciugamano per bidet
Towel rail for bidet

FINITURE/*FINISHING*	€
CR	138,00
BR	186,00
DO	241,00

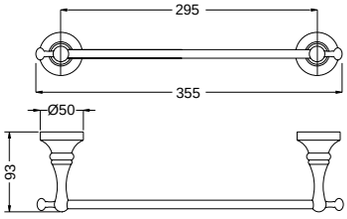

24812

Porta salvietta ad anello
Towel ring

FINITURE/*FINISHING*	€
CR	66,00
BR	89,00
DO	115,00

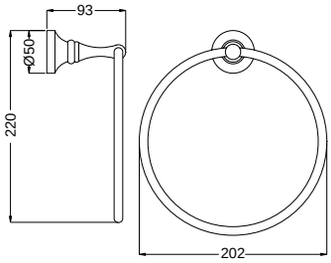

24825
25825

24825
Porta scopino a muro con vetro satinato
Toilet brush holder for wall with satin glass
25825
Porta scopino a muro con ceramica bianca
Toilet brush holder for wall with white ceramic

	FINITURE/*FINISHING*	€
24825	CR	212,00
	BR	267,00
	DO	294,00
25825	CR	187,00
	BR	242,00
	DO	269,00

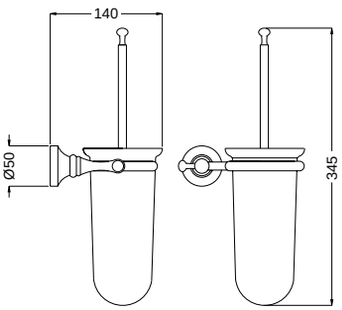

24826

Porta scopino d'appoggio
Standing toilet brush holder

FINITURE/*FINISHING*	€
CR	156,00
BR	210,00
DO	273,00

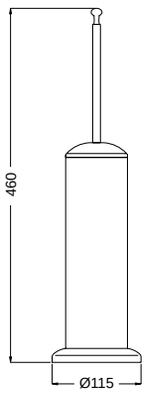

24830

Mensola con vetro trasparente
Shelf with transparent glass

FINITURE/*FINISHING*	€
CR	262,00
BR	333,00
DO	378,00

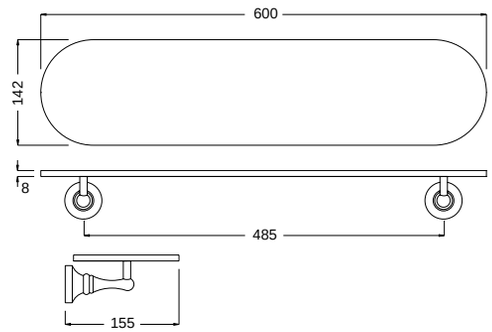

24840

Griglia porta spugna
Bath and shower caddy

FINITURE/*FINISHING*	€
CR	128,00
BR	173,00
DO	224,00

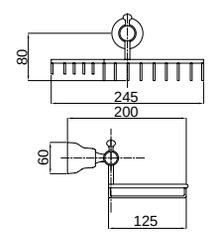

24841

Griglia angolare doppia
Double angle shower caddy

FINITURE/*FINISHING*	€
CR	163,00
BR	220,00
DO	285,00

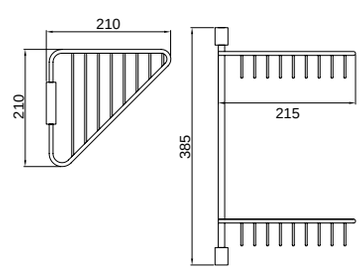

Century

CLASSICO

3602

Monocomando vasca esterno con duplex
External bath mixer with duplex shower

FINITURE/*FINISHING*	€
CR	170,00

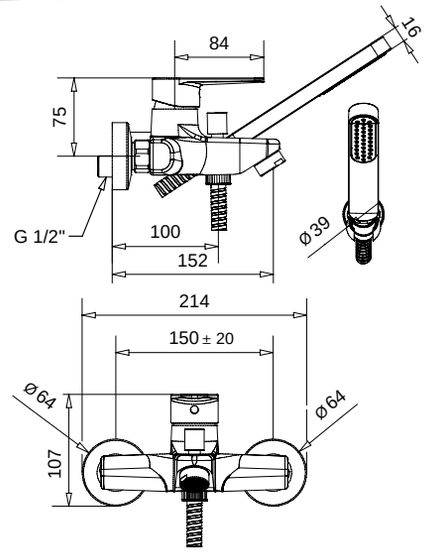

3613

Monocomando lavabo scarico automatico
1"1/4 con flex inox
Single hole basin mixer pop-up 1"1/4 with flex

FINITURE/*FINISHING*	€
CR	82,00

3613E
Con cartuccia a risparmio energetico
Aeratore 5l/min.
With energy saving cartridge
Aerator 5l/min.

CR	87,00

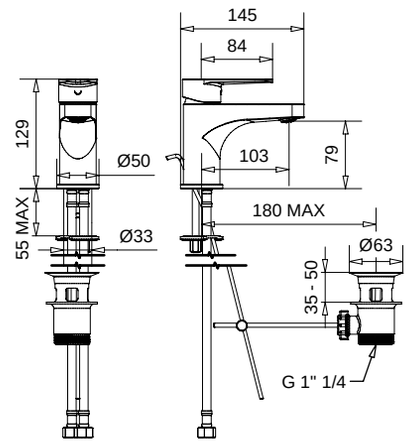

3645

Monocomando lavabo a parete canna da 19 cm
Wall basin mixer with spout 19 cm

FINITURE/*FINISHING*	€
CR	94,00

3645SC
Con scarico Clic-Clac · *With Clic-Clac press top waste*

CR	119,00

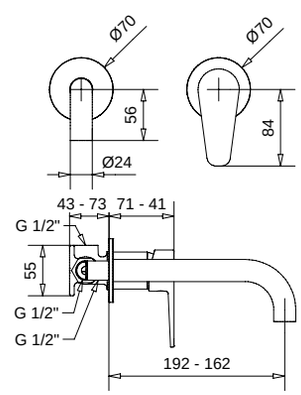

3646

Monocomando lavabo a parete canna da 22 cm
Wall basin mixer with spout 22 cm

FINITURE/*FINISHING*	€
CR	97,00

3646SC
Con scarico Clic-Clac · *With Clic-Clac press top waste*

CR	122,00

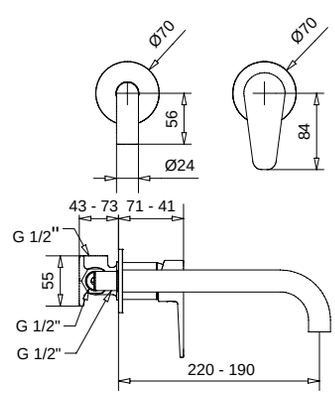

3623

Monocomando bidet scarico automatico
1"1/4 con flex inox
Single hole basin mixer pop-up 1"1/4 with flex

FINITURE/*FINISHING*	€
CR	83,00

3623E
Con cartuccia a risparmio energetico
With energy saving cartridge

CR	88,00

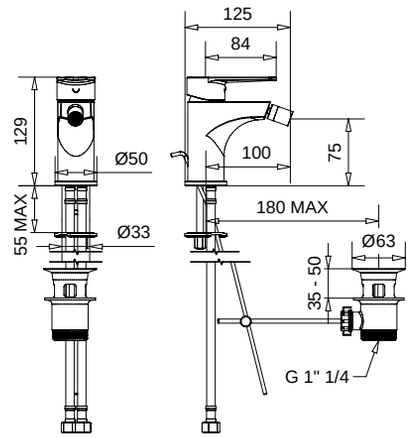

3630

Monocomando doccia incasso
Built-in shower mixer

FINITURE/*FINISHING*	€
CR	45,00

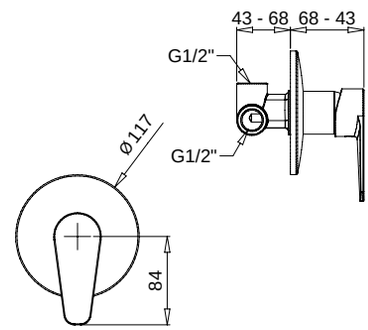

3672

Monocomando incasso con deviatore a 2 uscite
Built-in mixer 2 ways with diverter

FINITURE/*FINISHING*	€
CR	169,00

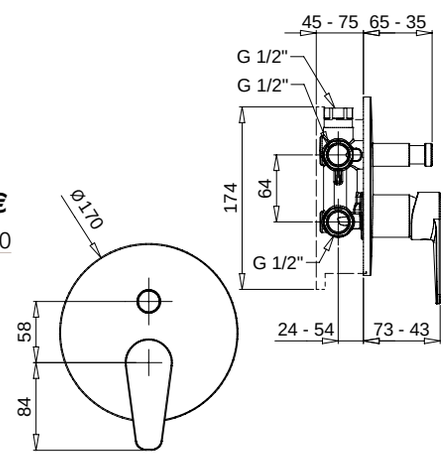

3631
3632

3631
Monocomando incasso con deviatore a 3 uscite
Built-in mixer with 3 ways diverter

FINITURE/*FINISHING*	€
CR	189,00

3632
Monocomando incasso con deviatore a 4 uscite
Built-in mixer with 4 ways diverter

CR	198,00

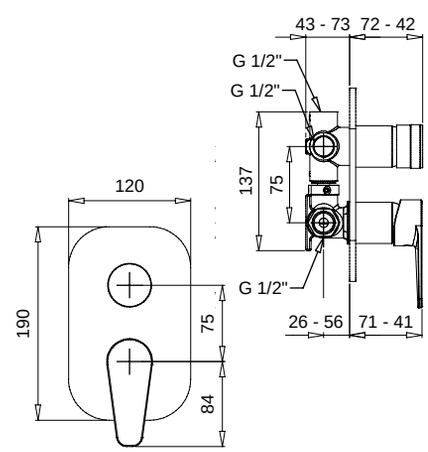

3638

Monocomando doccia esterno senza duplex
External shower mixer without duplex

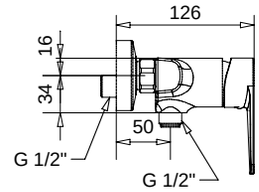

FINITURE/*FINISHING*	€
CR	84,00

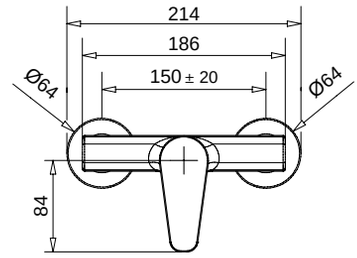

3635

Monocomando doccia esterno con kit duplex
External shower mixer with duplex kit

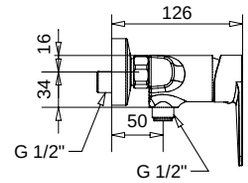

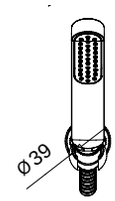

FINITURE/*FINISHING*	€
CR	146,00

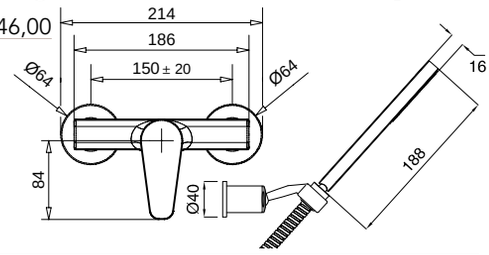

3636C

Monocomando doccia esterno con attacco da 3/4" completo di colonna con kit duplex, deviatore e doccione
External shower mixer 3/4" attack complete of rigid riser with duplex, diverter and big shower

FINITURE/*FINISHING*	€
CR	635,00

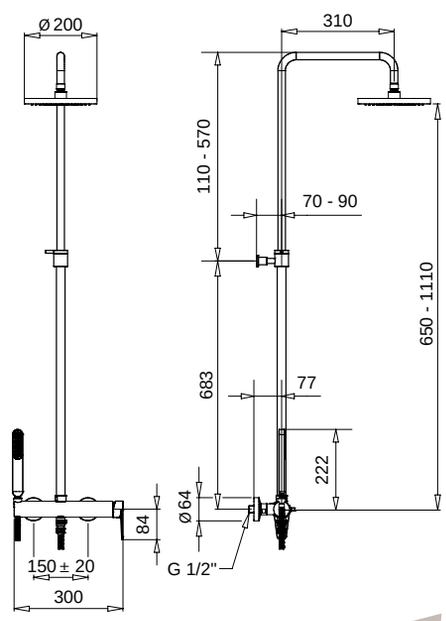

19715

Kit duplex
Duplex kit

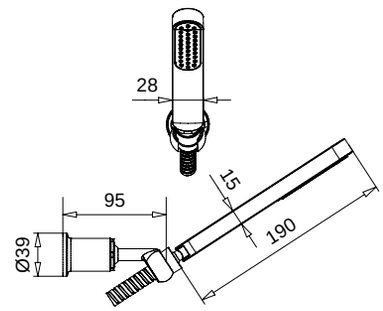

FINITURE/*FINISHING*	€
CR	64,00

19767

Saliscendi "Venus"con doccetta "Century"
Sliding rail "Venus" with "Century" handshower

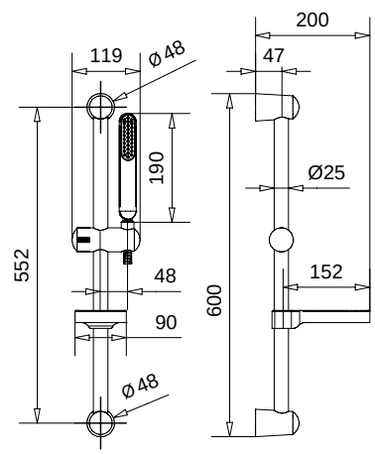

FINITURE/*FINISHING*	€
CR	69,00

19515

Leva "Old Century"
Handle "Old Century"

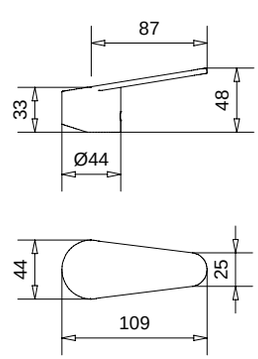

FINITURE/*FINISHING*	€
CR	11,00

3645E

Parti esterne monocomando a parete
con canna 19 cm
External part of wall mixer with spout 19 cm

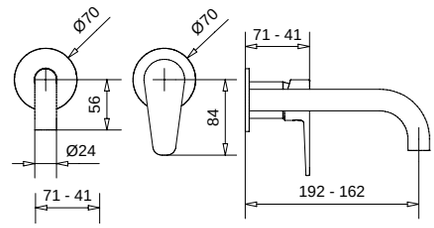

FINITURE/*FINISHING*	€
CR	58,00

Blocco interno art. 19891
Built-in art. 19891

3646E

Parti esterne monocomando a parete
con canna 22 cm
External part of wall mixer with spout 22 cm

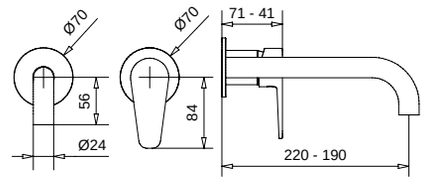

FINITURE/*FINISHING*	€
CR	61,00

Blocco interno art. 19891
Built-in art. 19891

3672E

Parti esterne monocomando incasso con deviatore
a 2 uscite
External part of built-in mixer with 2 ways diverter

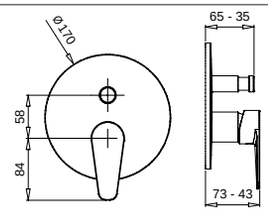

FINITURE/*FINISHING*	€
CR	67,00

Blocco interno art. 19898
Built-in art. 198998

3631E

Parti esterne monocomando incasso con deviatore
a 3 uscite
External part of built-in mixer with 3 ways diverter

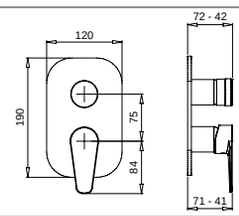

FINITURE/*FINISHING*	€
CR	60,00

Blocco interno art. 19893
Built-in art. 19893

3632E

Parti esterne monocomando incasso con deviatore
a 4 uscite
External part of built-in mixer with 4 ways diverter

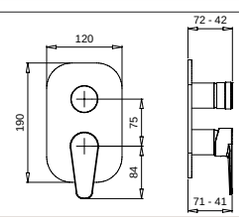

FINITURE/*FINISHING*	€
CR	60,00

Blocco interno art. 19894
Built-in art. 19894

Venus

CLASSICO

8702

Monocomando vasca esterno con duplex
External bath mixer with duplex shower

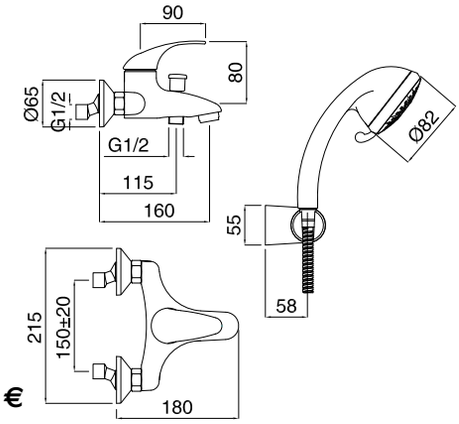

FINITURE/*FINISHING*	€
CR	153,00

8708

Monocomando vasca esterno senza duplex
External bath mixer without duplex shower

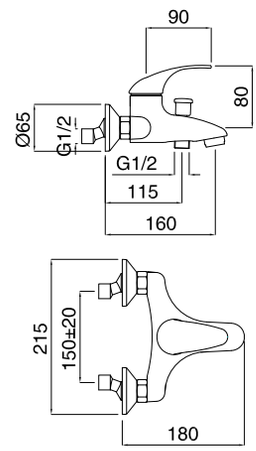

FINITURE/*FINISHING*	€
CR	118,00

8750

Monocomando bordo vasca 3 fori
3 holes bath deck mixer

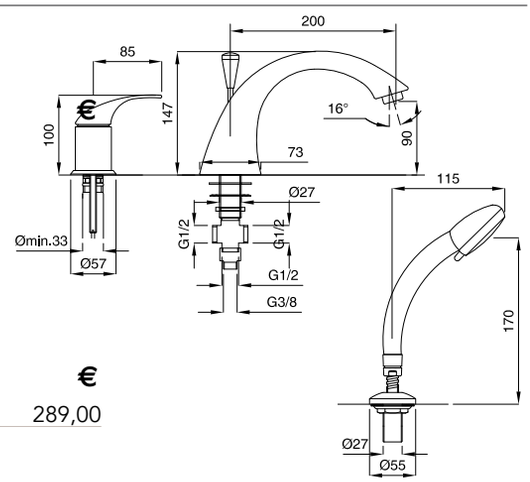

FINITURE/*FINISHING*	€
CR	289,00

8713

Monocomando lavabo scarico automatico
1"1/4 con flex inox
Single hole basin mixer pop-up 1"1/4 with flex

8712
Con tubetti rame · *With copper tubes*

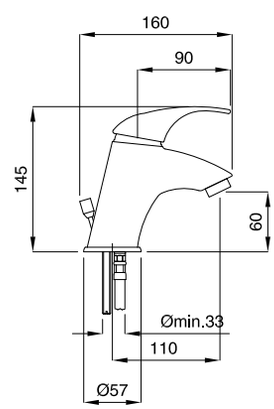

FINITURE/*FINISHING*	€
CR	98,00

8713C

Monocomando lavabo scarico automatico
1"1/4 con flex inox e leva clinica
Single hole basin mixer pop-up 1"1/4 with flex and clinical handle

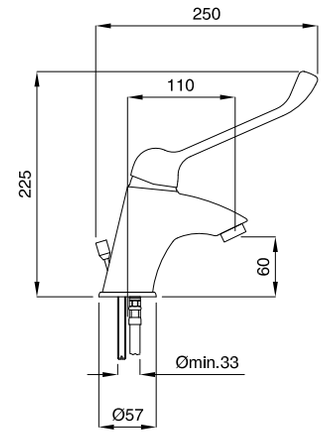

FINITURE/*FINISHING*	€
CR	104,00

8723

Monocomando bidet scarico automatico
1"1/4 con flex inox
Single hole bidet mixer pop-up 1"1/4 with flex

8722
Con tubetti rame · *With copper tubes*

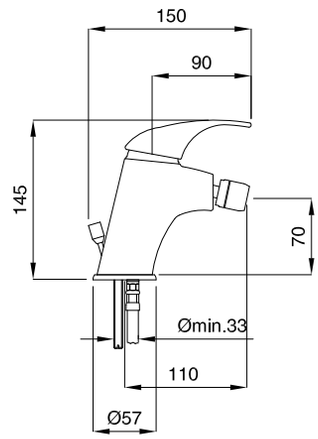

FINITURE/*FINISHING*	€
CR	93,00

8730

Monocomando doccia incasso
Built-in shower mixer

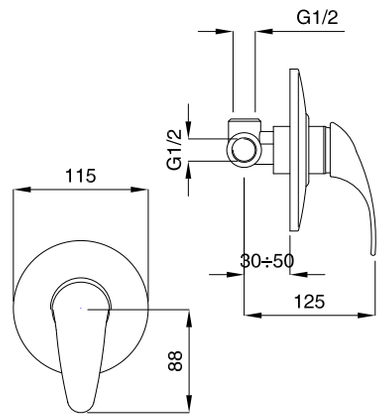

FINITURE/*FINISHING*	€
CR	51,00

8772

Monocomando incasso con deviatore a 2 uscite
Built-in mixer 2 ways with diverter

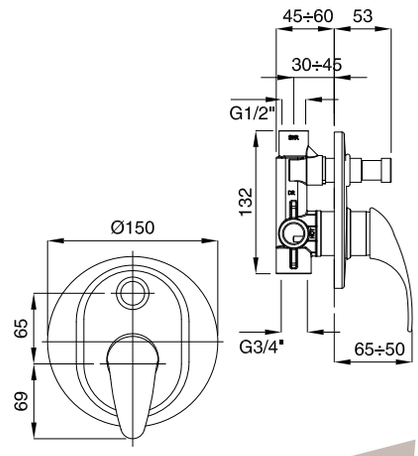

FINITURE/*FINISHING*	€
CR	190,00

8738

Monocomando doccia esterno senza duplex
External shower mixer without duplex

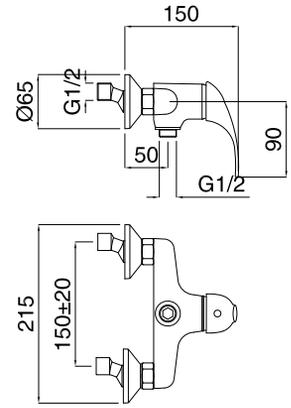

FINITURE/*FINISHING*	€
CR	82,00

8735

Monocomando doccia esterno con kit duplex
External shower mixer with duplex kit

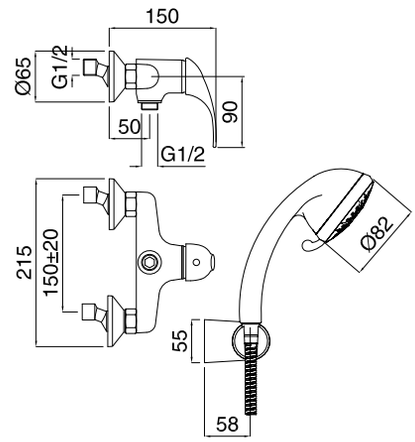

FINITURE/*FINISHING*	€
CR	117,00

8774

Monocomando incasso con deviatore, bocca e soffione
Built-in bath mixer with spout and shower

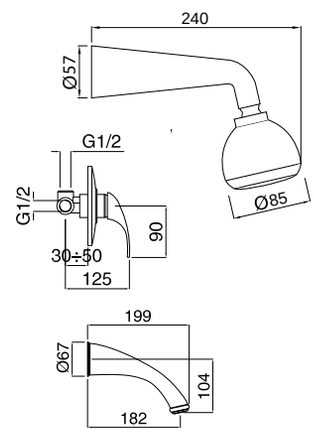

FINITURE/*FINISHING*	€
CR	315,00

8773

Monocomando doccia incasso con braccio doccia
Built-in shower mixer with shower arm

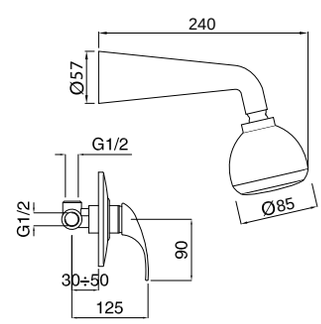

FINITURE/*FINISHING*	€
CR	110,00

19762

Saliscendi "Venus" doccetta idromassaggio
Sliding rail "Venus" with hydromassage handshower

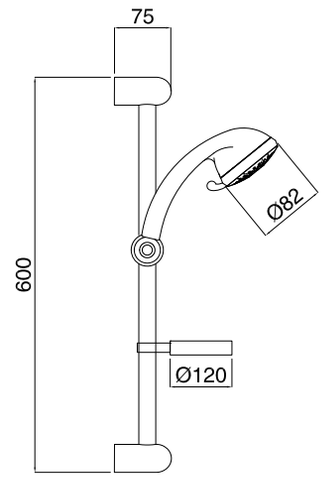

FINITURE/*FINISHING*	€
CR	66,00

19713

Kit duplex
Duplex kit

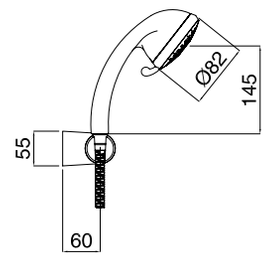

FINITURE/*FINISHING*	€
CR	41,00

19115

Braccio doccia con soffione idromassaggio
Shower arm with hydromassage shower

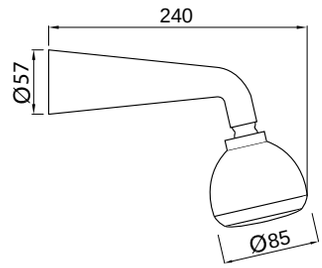

FINITURE/*FINISHING*	€
CR	60,00

Xara

CLASSICO

6502

Monocomando vasca esterno con duplex
External bath mixer with duplex shower

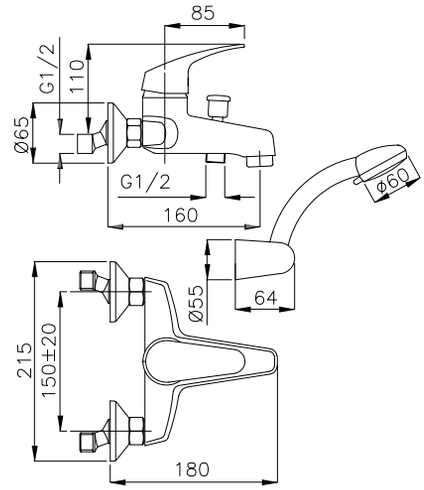

FINITURE/*FINISHING*	€
CR	135,00

6508

Monocomando vasca esterno senza duplex
External bath mixer without duplex shower

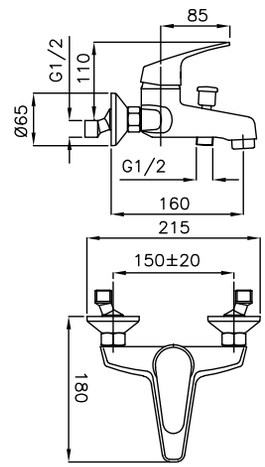

FINITURE/*FINISHING*	€
CR	111,00

6550

Monocomando bordo vasca 3 fori
3 holes bath deck mixer

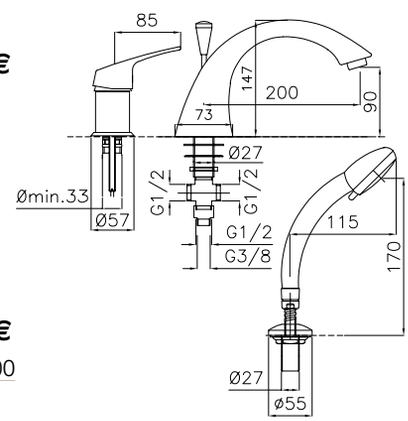

FINITURE/*FINISHING*	€
CR	278,00

6513

Monocomando lavabo scarico automatico
1"1/4 con flex inox
Single hole basin mixer pop-up 1"1/4 with flex

6512
Con tubetti rame · *With copper tubes*

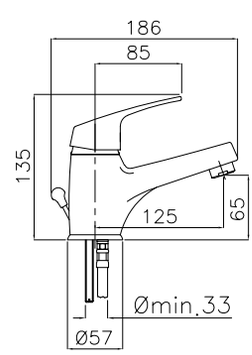

FINITURE/*FINISHING*	€
CR	85,00

6513C

Monocomando lavabo scarico automatico
1"1/4 con flex inox e leva clinica
Single hole basin mixer pop-up 1"1/4 with flex and clinical handle

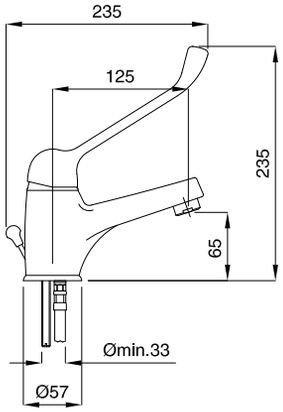

FINITURE/*FINISHING*	€
CR	92,00

6515

Monocomando lavabo doccino estraibile
Single hole basin mixer pull-out shower

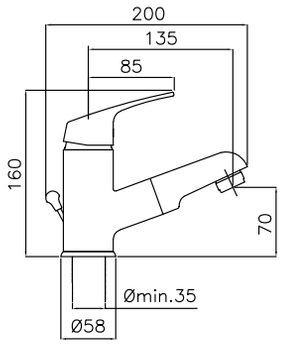

FINITURE/*FINISHING*	€
CR	152,00

6576

Monocomando parrucchiere doccetta estraibile
Pull-out shower mixer for hairdresser

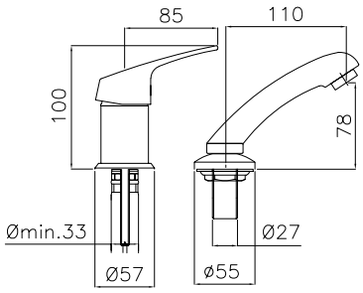

FINITURE/*FINISHING*	€
CR	116,00

6523

Monocomando bidet scarico automatico
1"1/4 con flex inox
Single hole bidet mixer pop-up 1"1/4 with flex

6522
Con tubetti rame · *With copper tubes*

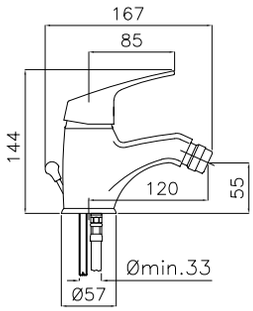

FINITURE/*FINISHING*	€
CR	87,00

6530

Monocomando doccia incasso
Built-in shower mixer

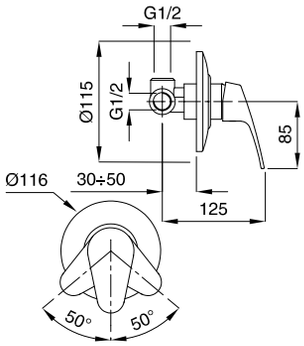

FINITURE/*FINISHING*	€
CR	51,00

6572

Monocomando incasso con deviatore a 2 uscite
Built-in mixer 2 ways with diverter

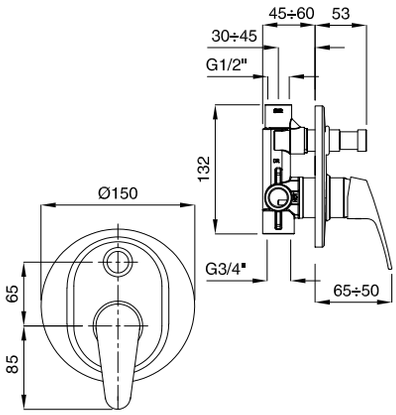

FINITURE/*FINISHING*	€
CR	194,00

6538

Monocomando doccia esterno senza duplex
External shower mixer without duplex

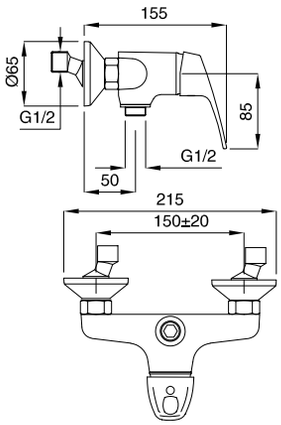

FINITURE/*FINISHING*	€
CR	73,00

6535

Monocomando doccia esterno con kit duplex
External shower mixer with duplex kit

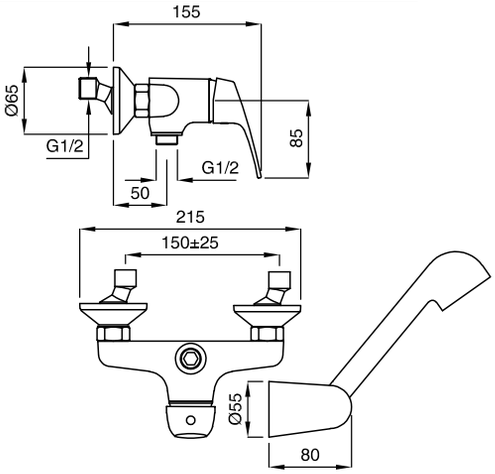

FINITURE/*FINISHING*	€
CR	103,00

19762

Saliscendi "Venus" doccetta idromassaggio
Sliding rail "Venus" with hydromassage handshower

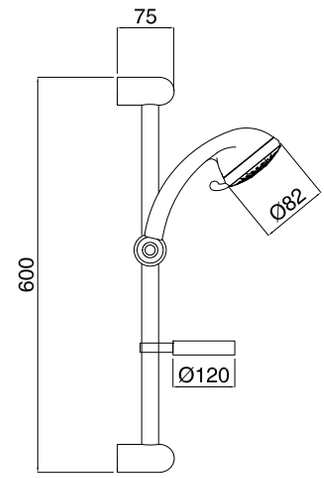

FINITURE/*FINISHING*	€
CR	66,00

19713

Kit duplex
Duplex kit

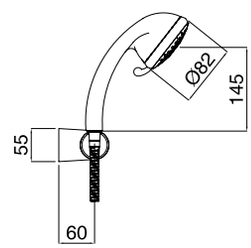

FINITURE/*FINISHING*	€
CR	41,00

19115

Braccio doccia con soffione idromassaggio
Shower arm with hydromassage shower

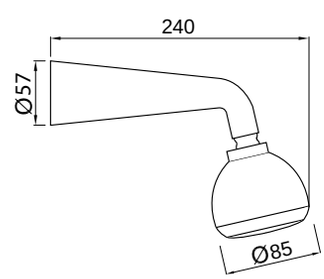

FINITURE/*FINISHING*	€
CR	60,00

MONOFORI LAVELLO

9082

Kirvy Steel

Monocomando monoforo lavello in acciaio INOX AISI 316L canna girevole con flex inox
Single hole sink mixer INOX AISI 316L swivel spout with flex

FINITURE/*FINISHING*	€
ACCIAIO SPAZZOLATO	475,00

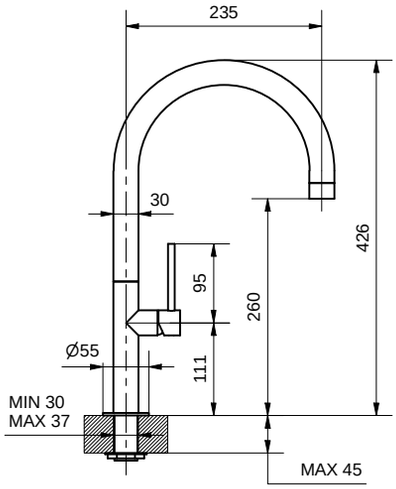

2282

Kobuk

Monocomando monoforo lavello canna girevole con flex inox
Single hole sink mixer swivel spout with flex

FINITURE/*FINISHING*	€
CR	148,00
NS	207,00
OP	166,00
BR	200,00
OS	284,00

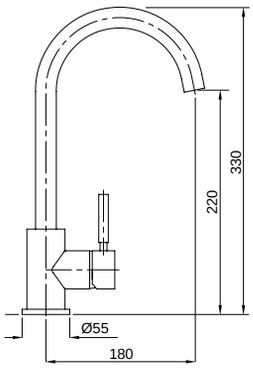

7881

Kobuk

Monocomando monoforo lavello canna girevole con cartuccia Ø25
Single hole sink mixer with swivel spout with cartridge Ø25

FINITURE/*FINISHING*	€
CR	139,00

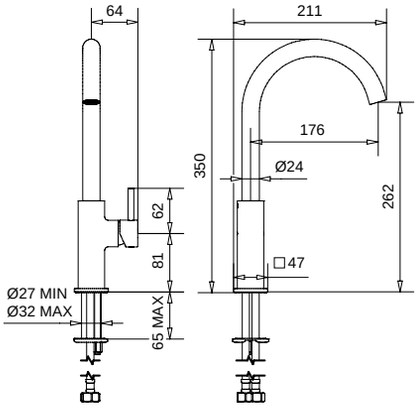

7882

Kobuk

Monocomando monoforo lavello con cartuccia Ø25 con canna girevole quadra
Single hole sink mixer with cartridge Ø25 with swivel square spout

FINITURE/*FINISHING*	€
CR	140,00

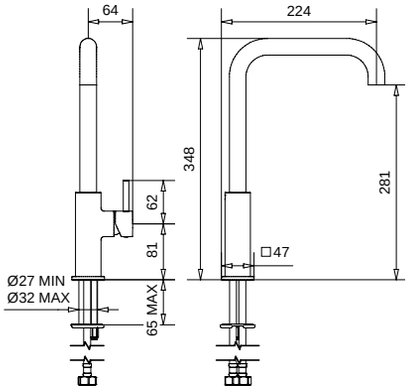

2270

Kobuk

Monocomando monoforo lavello doccino estraibile, con calamita, con flex inox
Single hole sink mixer pull-out small shower with magnet, with flex

FINITURE/*FINISHING*	€
CR	258,00
NS	361,00
OP	290,00
BR	348,00

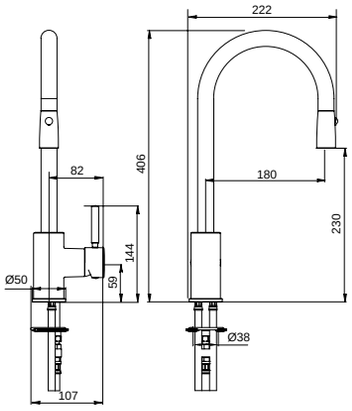

2279

Kobuk

Monocomando monoforo lavello doccino estraibile con flex inox
Single hole sink mixer pull-out small shower with flex

FINITURE/*FINISHING*	€
CR	313,00

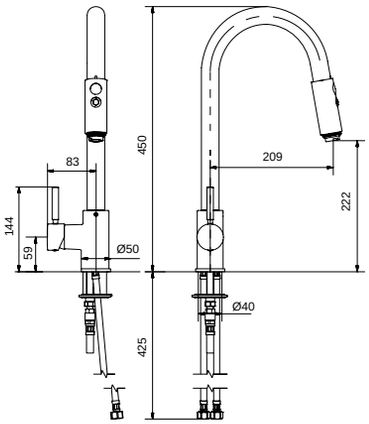

2288

Kobuk

Monocomando monoforo lavello doccetta estraibile, piega a 90° con flex inox
Single hole sink mixer, pull-out shower, turn 90° with flex

FINITURE/*FINISHING*	€
CR	237,00
NS	332,00
OP	265,00
BR	320,00

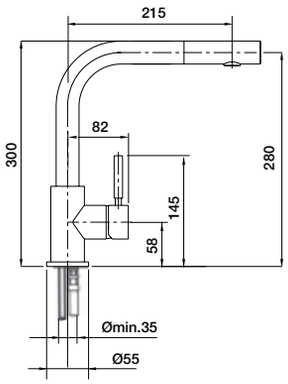

2283

Kobuk

Monocomando monoforo lavello doccino estraibile con flex inox
Single hole sink mixer pull-out shower with flex

FINITURE/*FINISHING*	€
CR	223,00

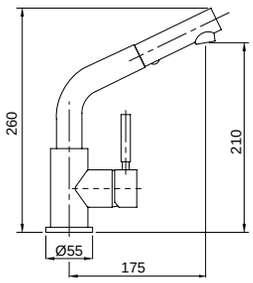

2382

Kobuk Fix

Monocomando monoforo lavello canna girevole con flex inox
Single hole sink mixer swivel spout with flex

FINITURE/*FINISHING*	€
CR	166,00
NS	232,00
OP	186,00
BR	224,00

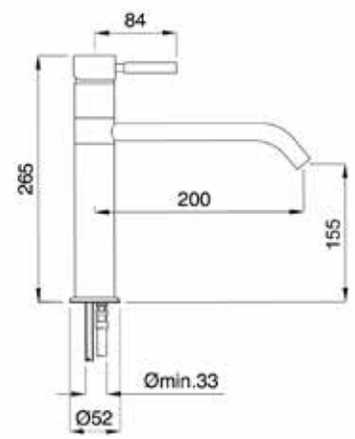

2285

Kobuk

Monocomando monoforo lavello leva laterale canna molla con flex inox
Single hole sink mixer lateral lever spring spout with flex

FINITURE/*FINISHING*	€
CR	196,00

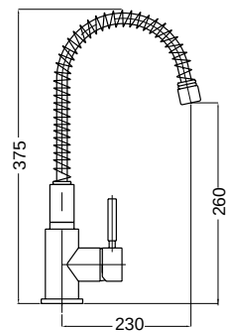

2291

Kobuk

Monocomando monoforo lavello kit molla con flex inox
Single hole sink mixer kit spring with flex

FINITURE/*FINISHING*	€
CR	365,00

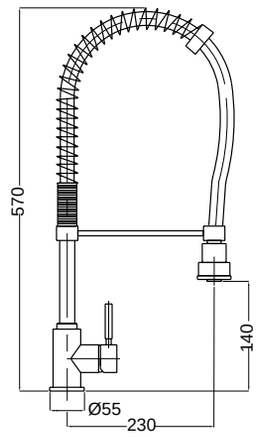

7496

Sottofinestra

Monocomando monoforo canna abbassabile
Single hole sink mixer with lowering spout

FINITURE/*FINISHING*	€
CR	169,00
OP	189,00
BR	228,00

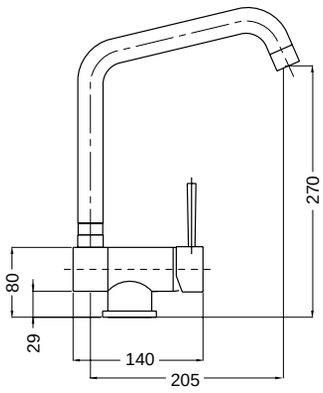

9299

Inside

Monocomando monoforo lavello canna girevole con flex inox
Single hole sink mixer swivel spout with flex

FINITURE/*FINISHING*	€
CR	295,00
NS	413,00
OP	330,00

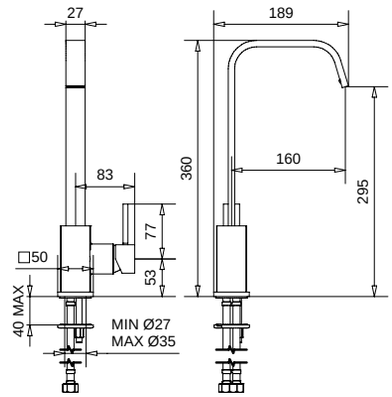

9399

Stone

Monocomando monoforo lavello canna girevole con flex inox
Single hole sink mixer swivel spout with flex

FINITURE/*FINISHING*	€
CR	230,00
NS	322,00
OP	258,00

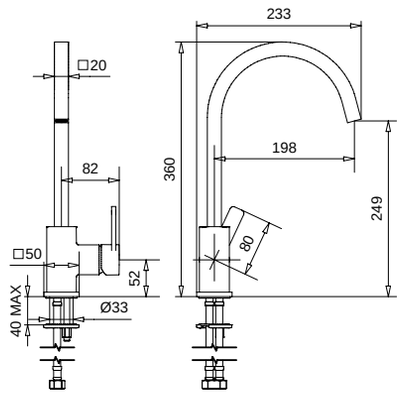

9395

Stone

Monocomando monoforo lavello doccetta estraibile con flex inox
Single hole sink mixer pull-out shower with flex

FINITURE/*FINISHING*	€
CR	340,00

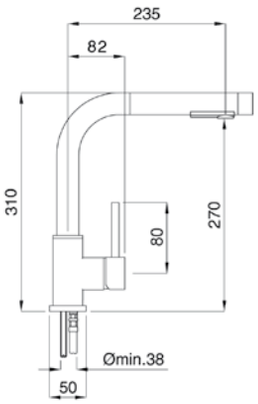

2482

Planet

Monocomando monoforo lavello corpo girevole con flex inox
Single hole sink mixer swivel body with flex

FINITURE/*FINISHING*	€
CR	279,00
OP	312,00

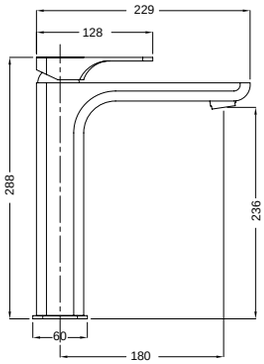

3682

Century

Monocomando monoforo lavello canna girevole con flex inox
Single hole sink mixer swivel spout with flex

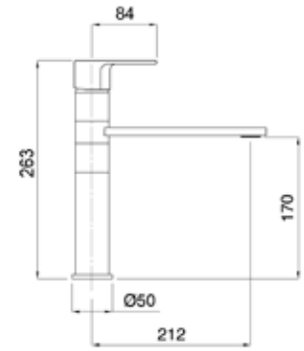

FINITURE/*FINISHING*		€
CR		205,00

5682

Orion

Monocomando monoforo lavello canna girevole con flex inox
Single hole sink mixer swivel spout with flex

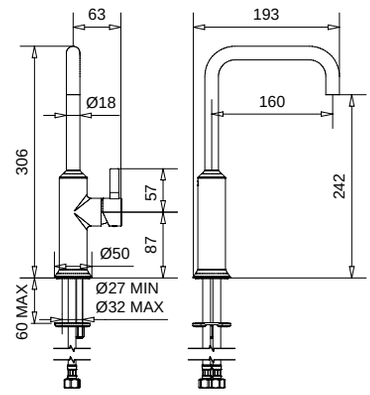

FINITURE/*FINISHING*		€
CR		165,00
OP	solo nero · *only black*	185,00

4682

Millenovecinquanta

Monocomando monoforo lavello canna girevole con flex inox
Single hole sink mixer swivel spout with flex

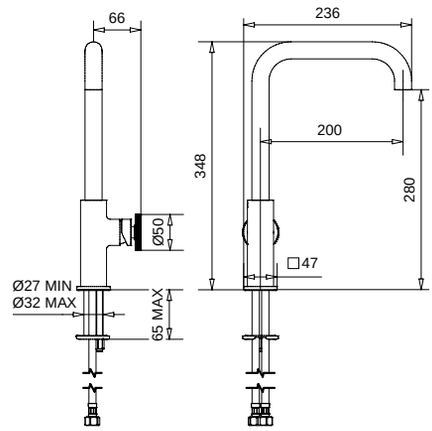

FINITURE/*FINISHING*		€
CR		176,00
NS		246,00
OP		197,00

4551

Millenovecinquanta

Monoforo lavello canna tubo girevole con flex inox
Single hole sink mixer swivel tube spout with flex

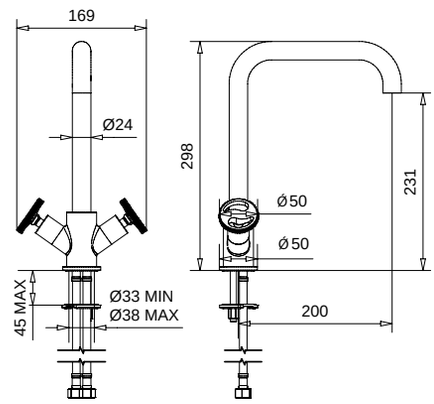

FINITURE/*FINISHING*		€
CR		196,00
NS		277,00
OP		222,00

7351

Rodos

Monoforo lavello canna tubo girevole con flex inox
Single hole sink mixer swivel tube spout with flex

FINITURE/*FINISHING*	€
CR	153,00
NS	214,00
BR	206,00
RA	206,00
OP	171,00

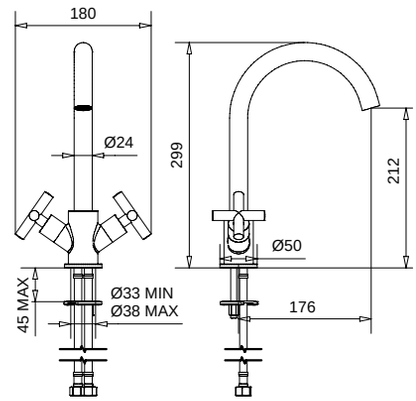

6482

Denver

Monocomando monoforo lavello canna girevole con flex inox
Single hole sink mixer swivel spout with flex

FINITURE/*FINISHING*	€
CR	160,00
NS	224,00
BR	216,00
RA	216,00
DO	280,00
BO	218,00

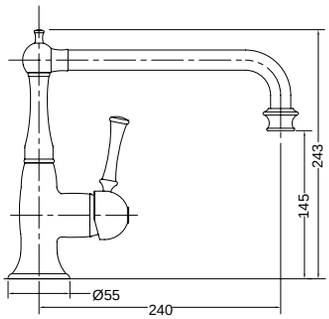

6481

Denver

Monocomando monoforo lavello canna alta girevole con flex inox
Single hole sink mixer swivel high spout with flex

FINITURE/*FINISHING*	€
CR	147,00
NS	206,00
BR	198,00
RA	198,00
DO	257,00
BO	200,00

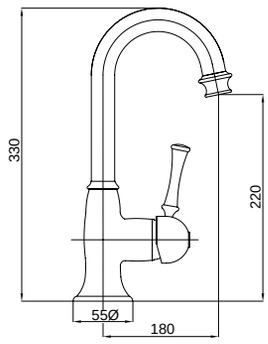

7596

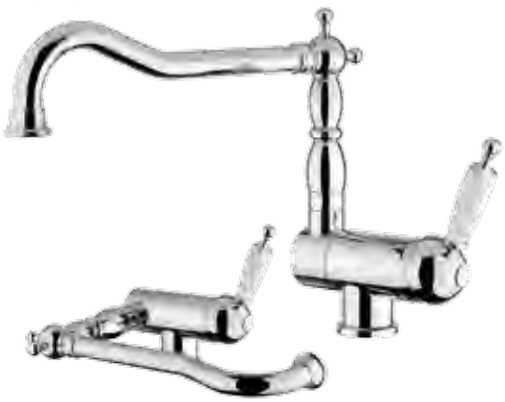

Sottofinestra

Monocomando monoforo lavello canna abbassabile stile antico
Single hole sink mixer with lowering spout old style

FINITURE/*FINISHING*	€
CR	217,00
RA	293,00
BR	293,00
DO	379,00

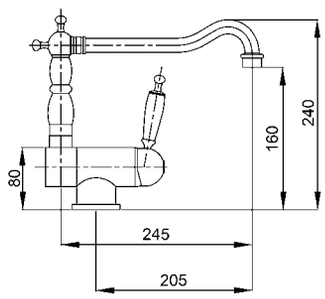

6382

Oxford

Monocomando monoforo lavello canna tubo girevole con flex inox
Single hole sink mixer swivel tube spout with flex

FINITURE/*FINISHING*	€	FINITURE/*FINISHING*	€
CR	162,00	NIL	227,00
CRDO	182,00	BO	220,00
RA	219,00	OP	181,00
BR	219,00	NS	227,00
DO	283,00	NF	227,00

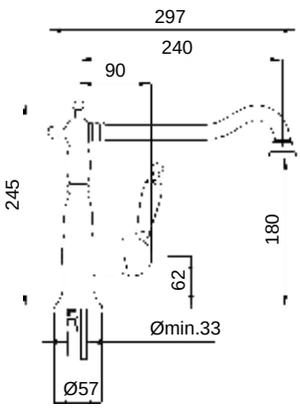

6381

Oxford

Monocomando monoforo lavello canna alta girevole con flex inox
Single hole sink mixer swivel high spout with flex

FINITURE/*FINISHING*	€
CR	146,00
NS	205,00
RA	197,00
BR	197,00
DO	256,00
BO	199,00

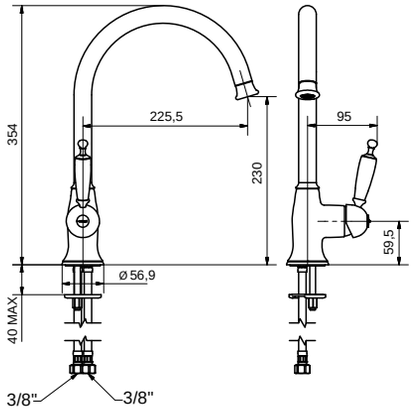

6395

Oxford

Monocomando monoforo lavello doccino estraibile, con calamita, con flex inox
Single hole sink mixer pull-out small shower with magnet, with flex

FINITURE/*FINISHING*	€
CR	245,00
CRDO	265,00
RA	330,00
BR	330,00
DO	429,00

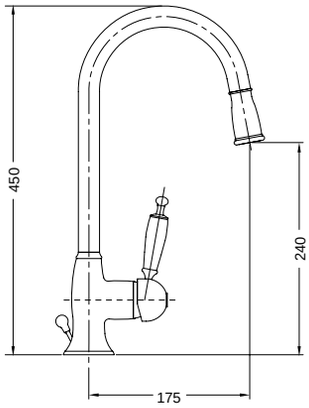

6388

Oxford

Monocomando monoforo lavello doccetta estraibile, piega a 90° con flex inox
Single hole sink mixer, pull-out shower, turn 90° with flex

FINITURE/*FINISHING*	€
CR	258,00
RA	348,00
BR	348,00
DO	451,00

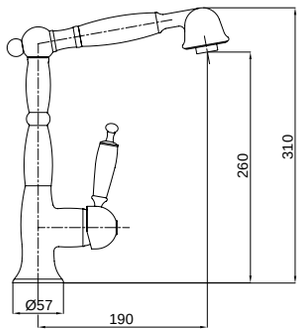

6384

Oxford

Monocomando lavello acqua separata
Separate deck sink mixer

FINITURE/*FINISHING*	€
CR	293,00
RA	395,00
BR	395,00
DO	512,00
NS	410,00

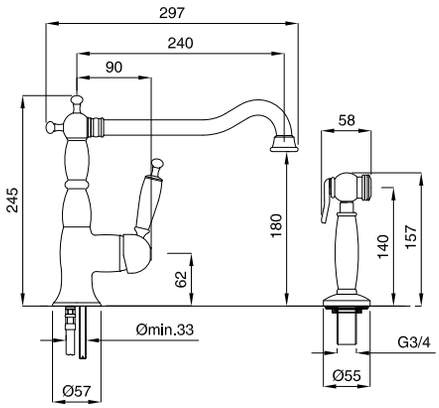

8999

Maya

Monocomando monoforo lavello leva laterale con flex inox
Single hole sink mixer lateral lever with flex

FINITURE/*FINISHING*	€
CR	116,00
CRDO	128,00
RA	156,00
BR	156,00
DO	203,00

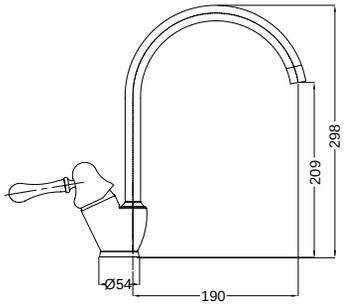

8999F

Maya

Monocomando monoforo lavello leva laterale con flex inox, canna ovale
Single hole sink mixer lateral lever with flex

FINITURE/*FINISHING*	€
CR	104,00
CRDO	116,00
RA	140,00
BR	140,00
DO	182,00

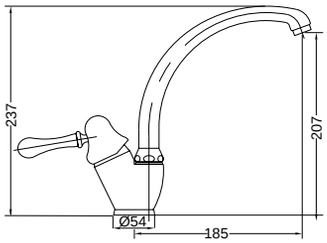

8995

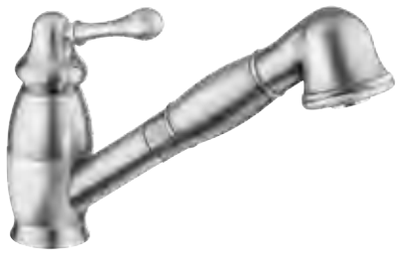

Maya

Monocomando monoforo lavello doccetta estraibile con flex inox
Single hole sink mixer pull-out shower with flex

FINITURE/*FINISHING*	€
CR	198,00
CRDO	218,00
RA	267,00
BR	267,00
DO	307,00

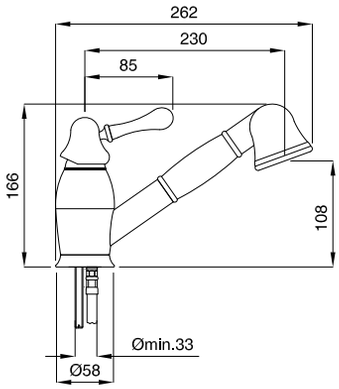

1999

Lem

Monocomando monoforo lavello leva laterale con flex inox
Single hole sink mixer lateral lever with flex

FINITURE/*FINISHING*	€
CR	115,00
CRDO	127,00
RA	155,00
BR	155,00
DO	201,00

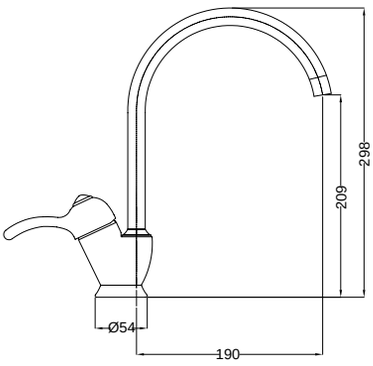

8451

Olympia

Monoforo lavello canna tubo girevole
con flex inox
Single hole sink mixer swivel tube spout with flex

FINITURE/*FINISHING*	€
CR	350,00
BR	472,00
DO	612,00
NS	490,00

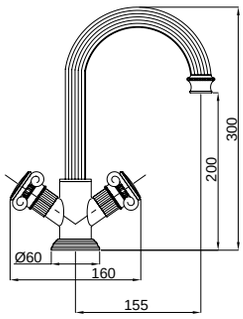

851

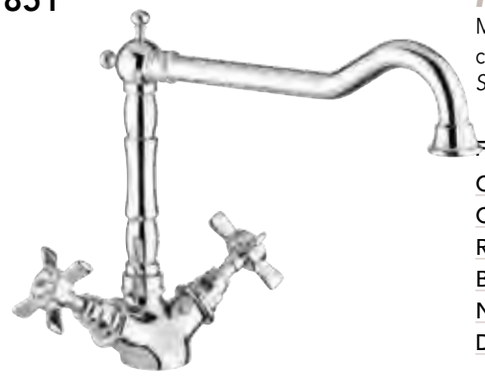

Princeton

Monoforo lavello canna tubo girevole
con flex inox
Single hole sink mixer swivel tube spout with flex

FINITURE/*FINISHING*	€
CR	161,00
CRDO	173,00
RA	217,00
BR	217,00
NIL	225,00
DO	282,00

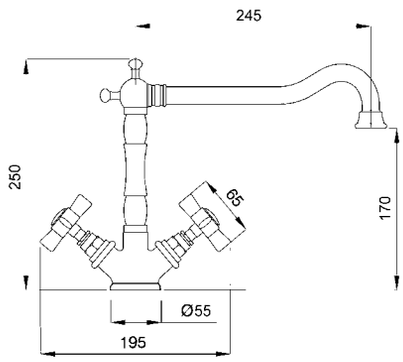

451

Revival

Monoforo lavello canna tubo girevole
con flex inox
Single hole sink mixer swivel tube spout with flex

FINITURE/*FINISHING*	€
CR	158,00
CRDO	170,00
RA	213,00
BR	213,00
DO	276,00

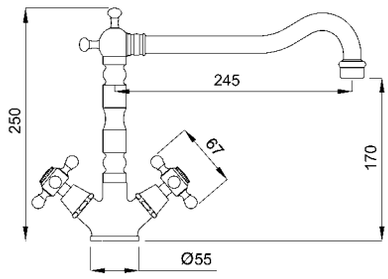

491U

Revival Uni

Cucina a ponte con canna stile antico, leva Uni
Bridge kitchen with old style spout, handle Uni

FINITURE/*FINISHING*	€
CR	212,00
CRDO	232,00
RA	286,00
BR	286,00
DO	371,00

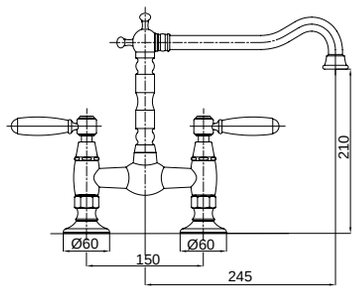

951

Lady

Monoforo lavello canna tubo girevole
con flex inox
Single hole sink mixer swivel tube spout with flex

FINITURE/*FINISHING*	€
CR	127,00
CRDO	162,00
RA	171,00
BR	171,00
DO	222,00

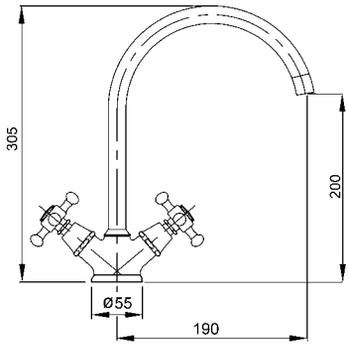

991

Lady

Cucina a ponte con canna tonda
Bridge kitchen with round spout

FINITURE/*FINISHING*	€
CR	183,00
CRDO	213,00
RA	247,00
BR	247,00
DO	320,00

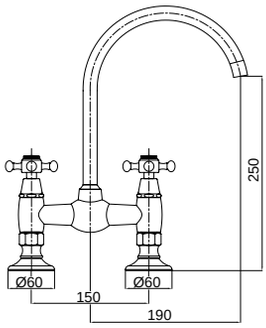

MONOFORI LAVELLO

6582

Xara

Monocomando monoforo lavello canna girevole con flex inox
Single hole sink mixer swivel spout with flex

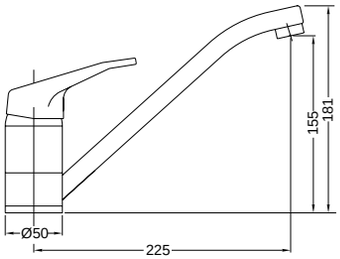

FINITURE/*FINISHING*	€
CR	82,00

6595

Xara

Monocomando monoforo lavello doccetta estraibile con flex inox
Single hole sink mixer pull-out shower with flex

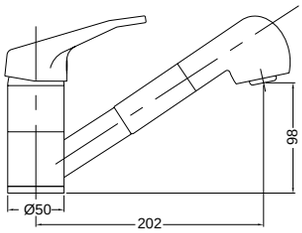

FINITURE/*FINISHING*	€
CR	114,00

6582L

Xara

Monocomando monoforo lavello canna girevole con leva clinica
Single hole sink mixer swivel spout with clinical lever

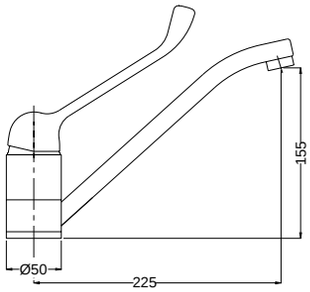

FINITURE/*FINISHING*	€
CR	89,00

6599A

Xara

Monocomando monoforo lavello leva laterale con flex inox
Single hole sink mixer lateral lever with flex

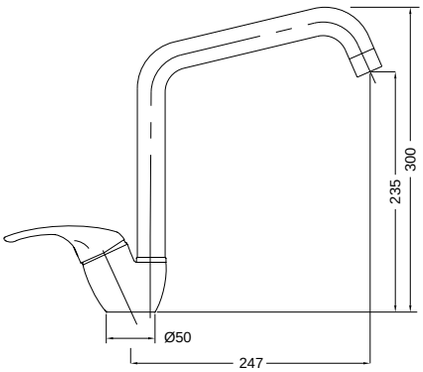

FINITURE/*FINISHING*	€
CR	100,00
RA	135,00
BR	135,00

6599F

Xara

Monocomando monoforo lavello leva laterale con flex inox, canna ovale
Single hole sink mixer lateral lever with flex, oval spout

FINITURE/*FINISHING*	€
CR	94,00
SF	108,00
GR	110,00

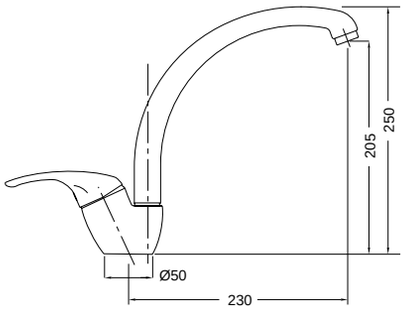

1887

Toby

Monocomando monoforo lavello canna fusa con flex inox
Single hole sink mixer cast spout with flex

FINITURE/*FINISHING*	€
CR	117,00

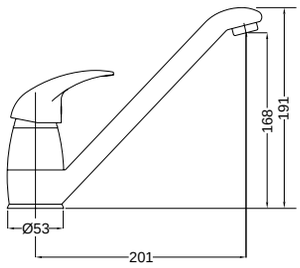

1887L

Toby

Monocomando monoforo lavello canna fusa corta con flex inox
Single hole sink mixer short cast spout with flex

FINITURE/*FINISHING*	€
CR	107,00

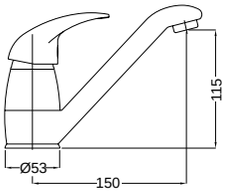

1895

Toby

Monocomando monoforo lavello doccetta estraibile con flex inox
Single hole sink mixer pull-out shower with flex

FINITURE/*FINISHING*	€
CR	166,00

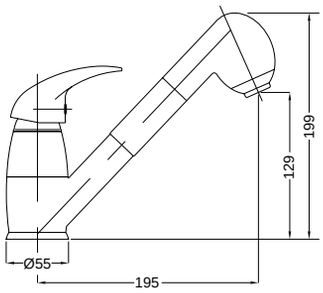

1899F

Toby

Monocomando monoforo lavello leva laterale con flex inox, canna ovale
Single hole sink mixer lateral lever with flex, oval spout

FINITURE/*FINISHING*	€
CR	86,00

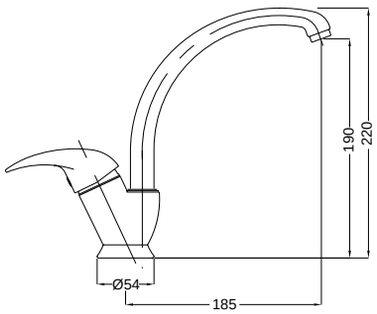

1882

Toby

Monocomando monoforo lavello canna girevole con flex inox
Single hole sink mixer swivel spout with flex

FINITURE/*FINISHING*	€
CR	75,00

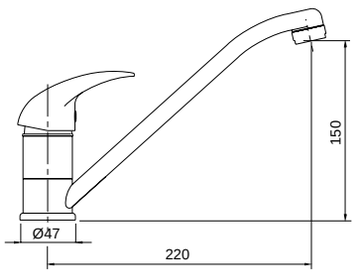

MONOFORI LAVELLO

7352

Rodos

Gruppo lavello a parete canna girevole
Wall sink mixer swivel spout

FINITURE/*FINISHING*	€
CR	117,00
OP	131,00
BR	158,00
RA	158,00

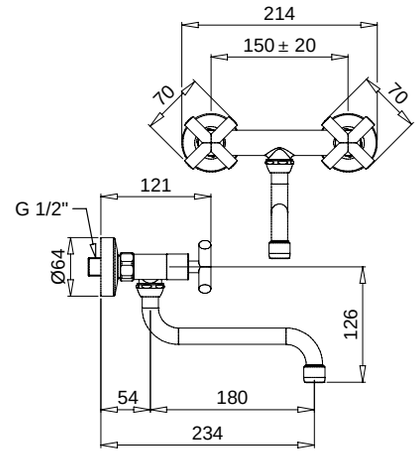

4552

Millenovecinquanta

Gruppo lavello a parete canna girevole
Wall sink mixer swivel spout

FINITURE/*FINISHING*	€
CR	156,00
NS	218,00
OP	174,00

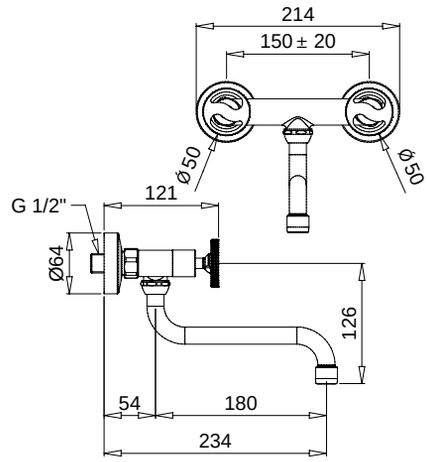

6340

Oxford

Gruppo lavello a parete canna girevole
Wall sink mixer swivel spout

FINITURE/*FINISHING*	€
CR	175,00
CRDO	186,00
BR	232,00
RA	232,00
DO	306,00
NS	245,00
NIL	245,00
BO	238,00

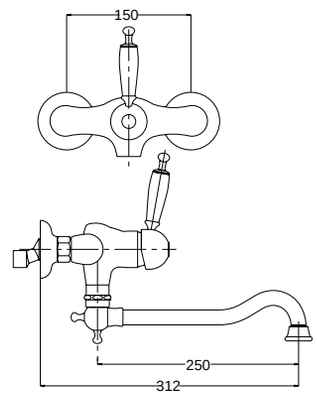

8940

Maya

Gruppo lavello a parete canna girevole
Wall sink mixer swivel spout

FINITURE/*FINISHING*	€
CR	110,00
CRDO	123,00
BR	148,00
RA	148,00
DO	192,00

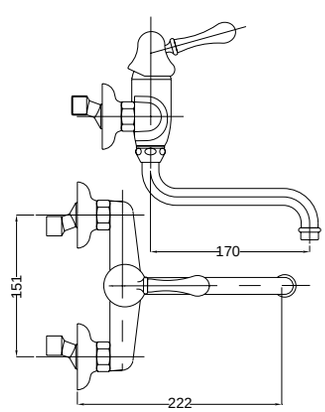

1940

Lem

Gruppo lavello a parete canna girevole
Wall sink mixer swivel spout

FINITURE/*FINISHING*	€
CR	108,00
CRDO	121,00
BR	145,00
RA	145,00
DO	189,00

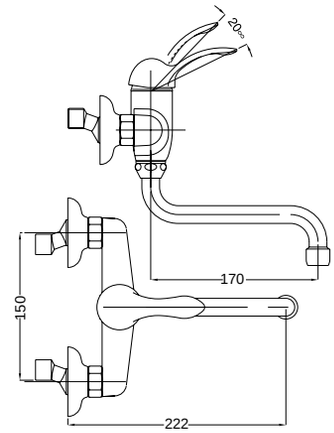

852

Princeton

Gruppo lavello a parete canna girevole
Wall sink mixer swivel spout

FINITURE/*FINISHING*	€
CR	165,00
CRDO	176,00
BR	223,00
RA	223,00
DO	288,00
NIL	231,00

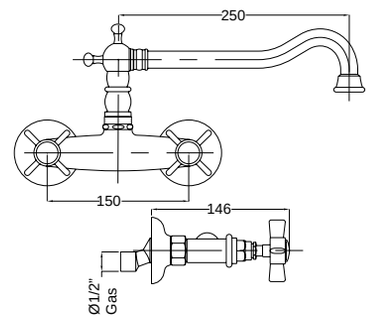

452

Revival

Gruppo lavello a parete canna girevole
Wall sink mixer swivel spout

FINITURE/*FINISHING*	€
CR	155,00
CRDO	166,00
BR	209,00
RA	209,00
DO	271,00

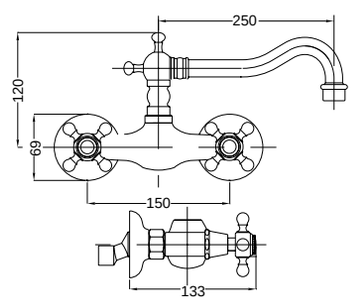

952

Lady

Gruppo lavello a parete canna girevole
Wall sink mixer swivel spout

FINITURE/*FINISHING*	€
CR	103,00
CRDO	115,00
BR	139,00
RA	139,00
DO	180,00

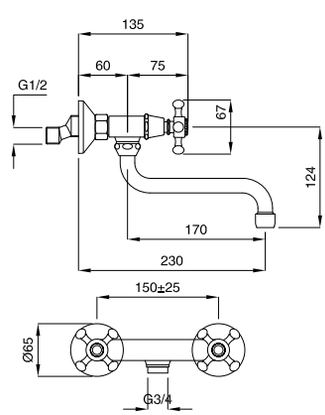

6540

Xara

Gruppo lavello a parete canna girevole
Wall sink mixer swivel spout

FINITURE/*FINISHING*	€
CR con canna 13 cm / *with spout 13 cm*	101,00
CR con canna 20 cm / *with spout 20 cm*	103,00
CR con canna 35 cm / *with spout 35 cm*	105,00

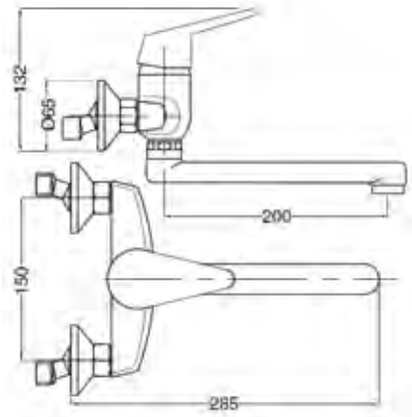

1840

Toby

Gruppo lavello a parete canna girevole
Wall sink mixer swivel spout

FINITURE/*FINISHING*	€
CR con canna 13 cm / *with spout 13 cm*	95,00
CR con canna 20 cm / *with spout 20 cm*	97,00
CR con canna 35 cm / *with spout 35 cm*	99,00

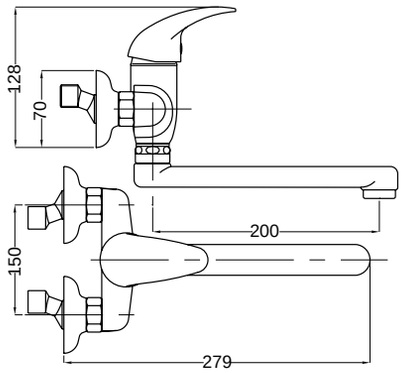

19810

Colonna doccia in acciaio inox, con soffione a pioggia, body jet, deviatore a 3 vie
Shower column for wall in stainless steel with rain shower head, body jet, 3 ways diverter

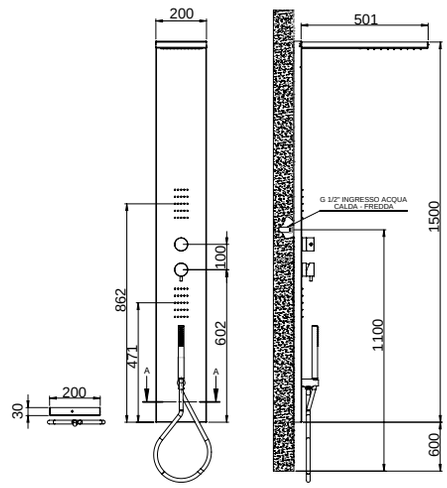

FINITURE/*FINISHING*	€
CR	1.102,00

19135

Soffione in acciaio ad incasso a soffitto effetto pioggia 400x400
Steel ceiling built-in shower head rain effect 400x400

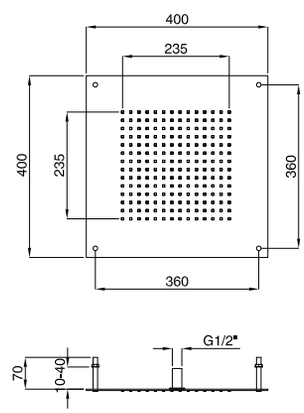

FINITURE/*FINISHING*	€
CR	710,00

19842

Soffione in acciaio ad incasso a soffitto cromoterapia, 7 colori e pulsantiera ad incasso
Steel ceiling built-in shower chromotherapy 7 colour with remote control light switch

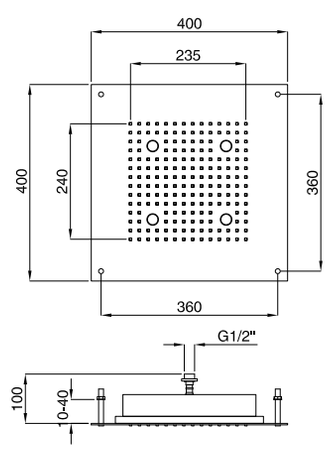

FINITURE/*FINISHING*	€
CR	2.250,00

19119

Soffione modello quadro in ottone
con griglia *anticalcare*
Square brass shower
with anticalcareous grid.

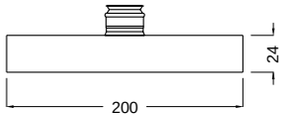

FINITURE/*FINISHING*	€
CR	247,00

19830

Soffione quadro in ABS
Square big shower ABS

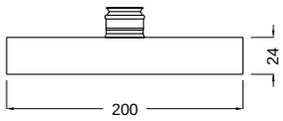

FINITURE/*FINISHING*	€
CR	146,00

19137

Soffione acciaio anticalcare modello quadro 25x25
Square steel shower anticalcareous 25x25

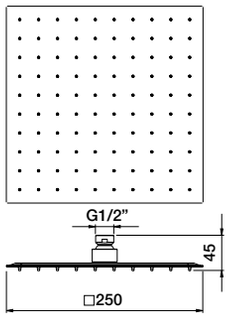

FINITURE/*FINISHING*	€
CR	170,00
OP	190,00
NS	238,00

19831

Soffione quadro ispezionabile, modello leggero
30X30 in acciaio inox anticalcare.
Steel square big shower inspectable, light model
30X30

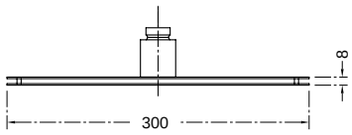

FINITURE/*FINISHING*	€
CR	267,00
OP	305,00
NS	374,00

19832

Soffione quadro 40x40 in acciaio inox
Square steel shower 40x40

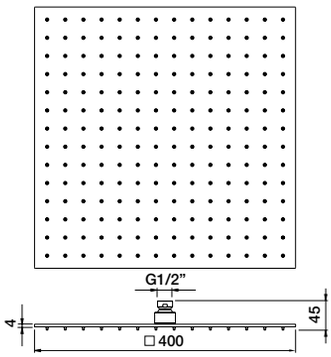

FINITURE/*FINISHING*	€
CR	180,00

19834

Soffione rettangolare anticalcare 35x25
in acciaio inox
Rectangular steel shower 35x25
anticalcareous

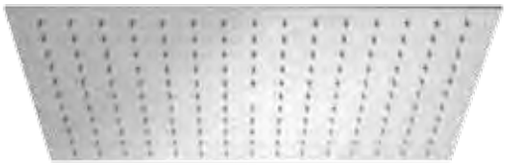

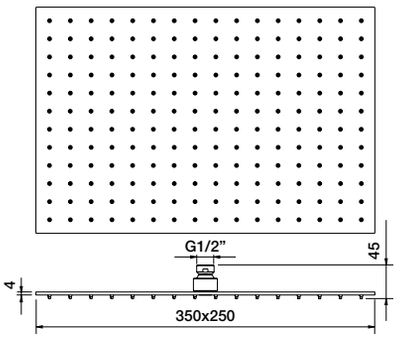

FINITURE/*FINISHING*	€
CR	126,00

19847

Soffione a muro anticalcare 2 getti cascata e pioggia
h. 2 mm. Abbinabile con un miscelatore
con deviatore
Shower for wall 2 jets cascade and rain h. 2 mm.
Matching with a mixer with diverter

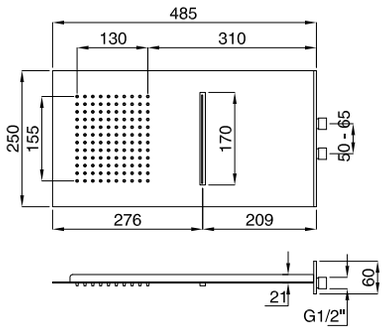

FINITURE/*FINISHING*	€
CR	575,00

19136

Soffione a muro anticalcare a 2 getti:
cascata e pioggia. Abbinabile con un
miscelatore con deviatore
Shower for wall 2 jets. Matching with
a mixer with diverter

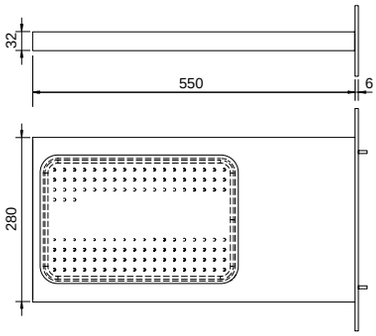

FINITURE/*FINISHING*	€
CR	1.038,00

19836

Soffione quadro in ottone con angoli stondati
Square brass shower rounded corner

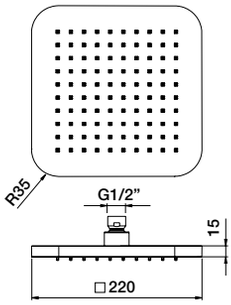

FINITURE/*FINISHING*	€
CR	179,00

19120

Colonna modello quadro con gancio
duplex e deviatore
Square rigid riser for bath mixer
with duplex support and diverter

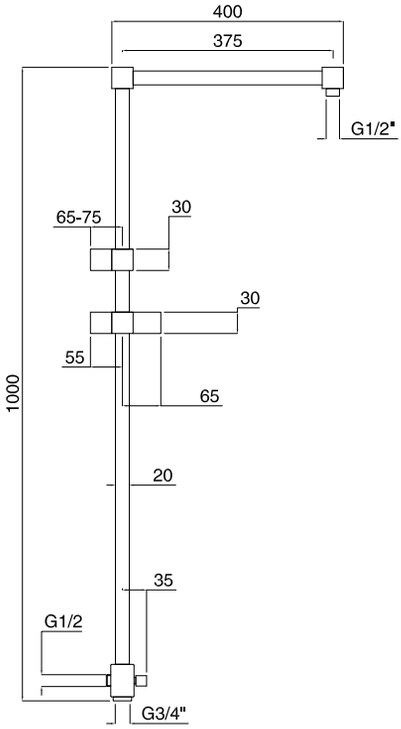

FINITURE/*FINISHING*	€
CR	737,00

19130

Braccio doccia a soffitto
modello quadro cm 15
Ceiling square
shower arm cm 15

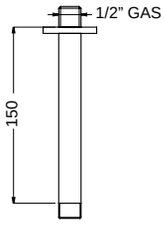

FINITURE/*FINISHING*	€
CR	90,00
OP	101,00
NS	126,00

19477

Braccio doccia a soffitto modello quadro cm 30
Ceiling square shower arm cm 30

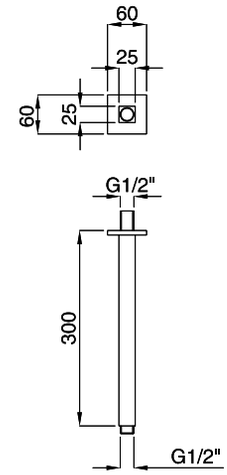

FINITURE/*FINISHING*	€
CR	115,00
OP	129,00
NS	161,00

19131

Braccio doccia modello quadro cm 33,8
Square shower arm cm 33,8

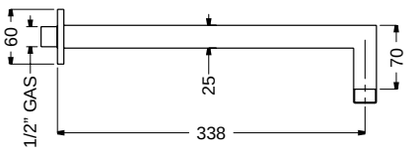

FINITURE/*FINISHING*	€
CR	130,00
OP	172,00
NS	215,00

19484

Braccio doccia modello quadro cm 42
Square shower arm cm 42

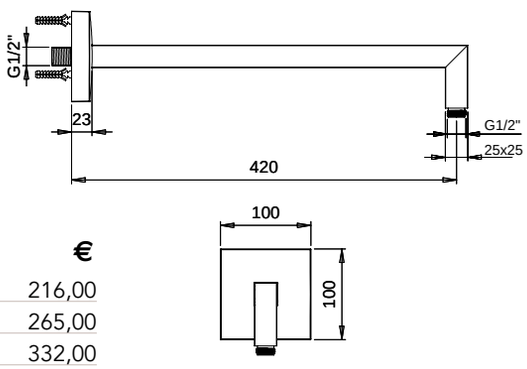

FINITURE/*FINISHING*	€
CR	216,00
OP	265,00
NS	332,00

19481

Braccio doccia quadro in acciaio
Square steel shower arm

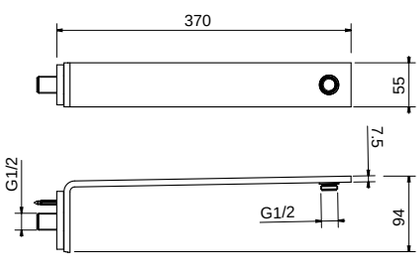

FINITURE/*FINISHING*	€
CR	280,00

19121

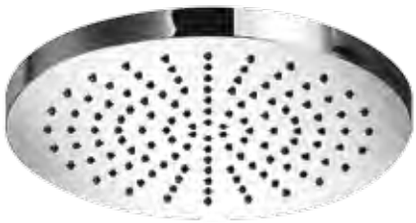

Soffione moderno Ø20 in ottone
con griglia anticalcare
Modern brass big shower Ø20
with anticalcareous grid

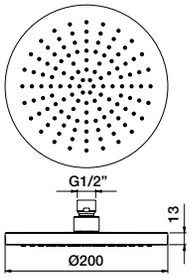

FINITURE/*FINISHING*	€
CR	144,00

19838

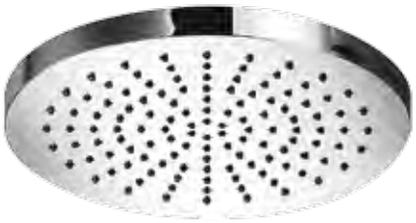

Soffione Ø20 in ABS
Round shower Ø20 ABS

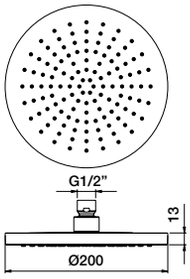

FINITURE/*FINISHING*	€
CR	71,00

19833

Soffione tondo ispezionabile, modello leggero Ø30
in acciaio anticalcare
Round big shower inspectable, light model Ø30

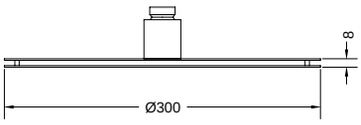

FINITURE/*FINISHING*	€
CR	231,00
OP	285,00
NS	323,00
BR	312,00
RA	312,00

19848

Soffione tondo ispezionabile, modello leggero Ø20
Round inspectable, light model Ø20

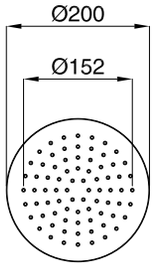

FINITURE/*FINISHING*	€
CR	100,00
OP	178,00
NS	217,00
BR	209,00
RA	209,00
NIL	217,00
OS	298,00
CNL	217,00
GF	230,00
NF	217,00

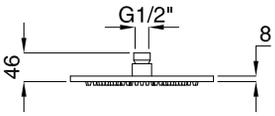

19845

Soffione tondo in acciaio inox anticalcare Ø20
Round steel shower Ø20

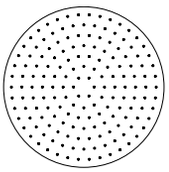

FINITURE/*FINISHING*	€
CR	60,00

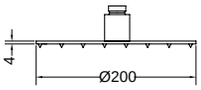

19829

Soffione tondo in acciaio anticalcare Ø25
Round steel shower Ø25

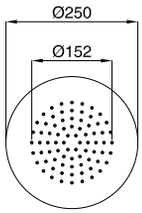

FINITURE/*FINISHING*	€
CR	87,00

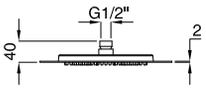

19835

Soffione tondo in acciaio inox anticalcare Ø30
Round big shower in steel Ø30

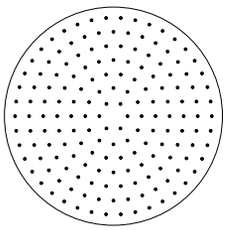

FINITURE/*FINISHING*	€
CR	90,00

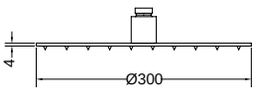

19839

Soffione tondo in acciaio inox anticalcare Ø40
Round big shower in steel Ø40

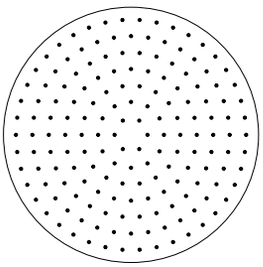

FINITURE/*FINISHING*	€
CR	169,00

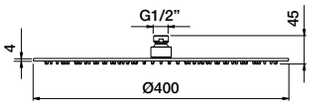

19841

Soffione a muro anticalcare a 2 getti, in acciaio inox, cascata. Abbinabile con un miscelatore con deviatore
Shower anticalcareous 2 jets for wall matching with a mixer with diverter

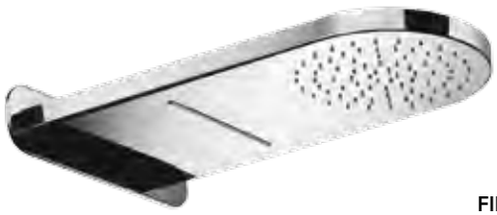

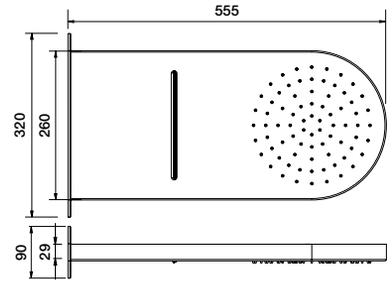

FINITURE/*FINISHING*	€
CR	1.187,00

19129
19483

19129 Braccio doccia modello moderno cm 32
Modern shower arm cm 32
19483 Braccio doccia modello moderno cm 40
Modern shower arm cm 40

FINITURE/*FINISHING*	19129 €	19483 €
CR	60,00	67,00
OP	67,00	75,00
NS	84,00	94,00
NIL	84,00	94,00
CNO	84,00	94,00
BR	81,00	90,00
RA	81,00	90,00
OS	126,00	141,00
GF	96,00	107,00
NF	84,00	94,00

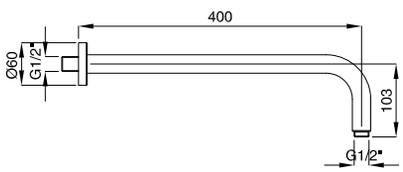

19475
19476

19475 Braccio doccia modello moderno piega a 90° cm 35
Modern shower arm turn 90° cm 35
19476 Braccio doccia modello moderno piega a 90° cm 45
Modern shower arm turn 90° cm 45

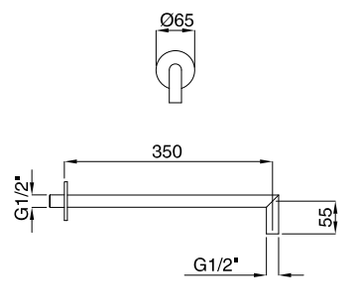

FINITURE/*FINISHING*	19475 €	19476 €
CR	96,00	119,00

19474

Braccio doccia "Orion"
Modern shower arm "Orion"

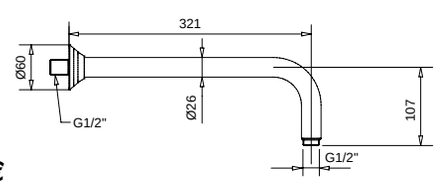

FINITURE/*FINISHING*	€
CR	65,00
OP	73,00
NF	91,00
OS	125,00

19122

Colonna regolabile moderna
Modern rigid riser for bath mixer

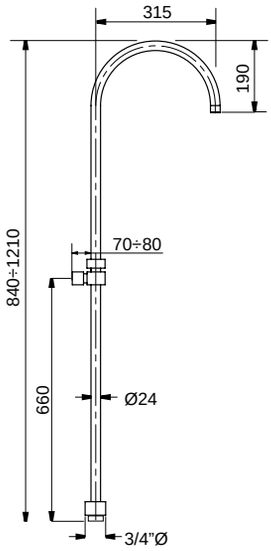

FINITURE/*FINISHING*	€
CR	233,00

19722

Colonna regolabile moderna con gancio e deviatore
Modern rigid riser complete with support and diverter

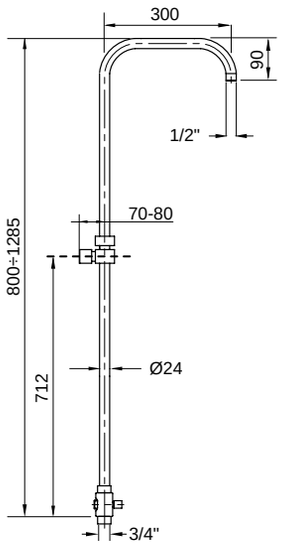

FINITURE/*FINISHING*	€
CR	320,00
OP	358,00
NS	448,00
DO	560,00
BR	432,00
RA	432,00
OS	672,00

19820

Colonna regolabile modello tondo
con gancio duplex e deviatore
Round rigid riser for bath mixer
with duplex support and diverter

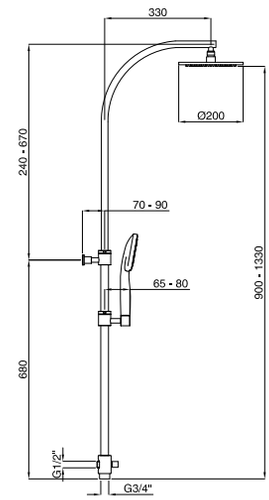

FINITURE/*FINISHING*	€
CR	378,00

19819

Colonna regolabile minimalista
con deviatore e saliscendi
Rigid riser complete
with diverter and sliding rail

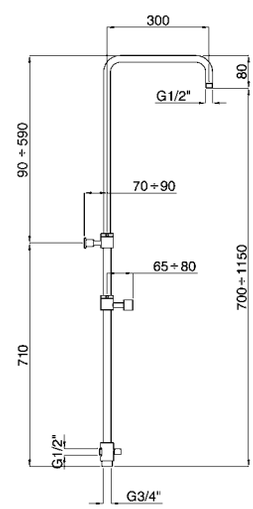

FINITURE/*FINISHING*	€
CR	273,00

20900

Miscelatore doccia esterno termostatico tradizionale
Traditional thermostatic external shower mixer

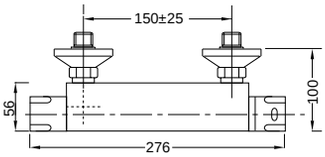

FINITURE/*FINISHING*	€
CR	143,00

20905

Miscelatore doccia esterno
termostatico minimalista con attacco da 3/4"
Thermostatic external shower mixer
minimalist style with 3/4" attac.

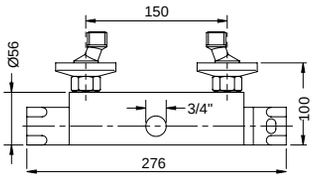

FINITURE/*FINISHING*	€
CR	188,00

19846

Soffione Vintage
Big shower Vintage

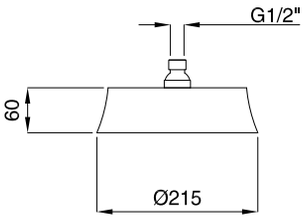

FINITURE/*FINISHING*	€
CR	200,00
NS	280,00
DO	350,00
BR	270,00
OS	384,00

19479

Braccio doccia rigato
Streaked shower arm

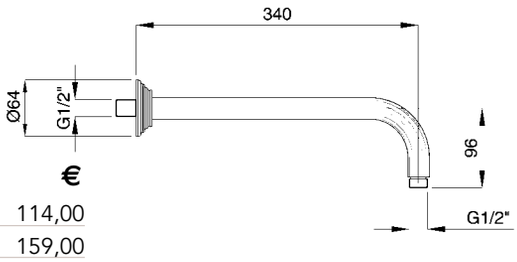

FINITURE/*FINISHING*	€
CR	114,00
NS	159,00
DO	199,00
BR	154,00

19480

Braccio doccia Vintage
Shower arm Vintage

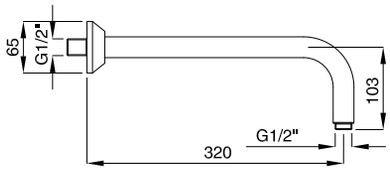

FINITURE/*FINISHING*	€
CR	79,00
NS	110,00
DO	138,00
BR	107,00
OS	152,00

19719

Colonna rigata
Streaked rigid riser

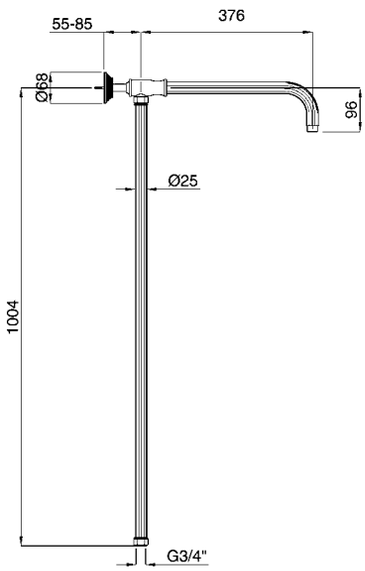

FINITURE/*FINISHING*	€
CR	315,00
NS	441,00
DO	551,00
BR	425,00

19118

Soffione antico Ø 15 cm
Big shower old style Ø 15 cm

FINITURE/*FINISHING*	€
CR	107,00
CRDO	114,00
BR	145,00
RA	145,00
DO	187,00
NS	150,00

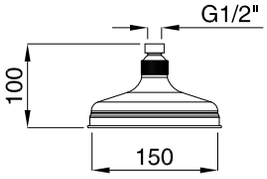

19116

Soffione antico Ø 20 cm
Big shower old style Ø 20 cm

FINITURE/*FINISHING*	€
CR	128,00
CRDO	131,00
NS	179,00
BR	173,00
RA	173,00
NF	179,00
DO	224,00
BO	175,00
NIL	179,00
OP	143,00

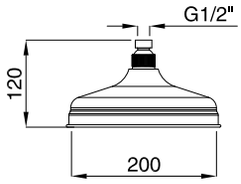

19416

Soffione antico Ø 30 cm
Big shower old style Ø 30 cm

FINITURE/*FINISHING*	€
CR	240,00
CRDO	247,00
BR	324,00
RA	324,00
DO	420,00
NS	336,00

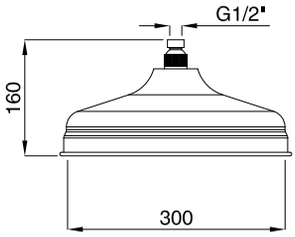

19844

Soffione *antico in ottone Ø 20 cm con anticalcare*
Brass shower old style Ø 20 cm with anticalcareous

FINITURE/*FINISHING*	€
CR	140,00
CRDO	147,00
BR	189,00
RA	189,00
DO	245,00
NS	196,00

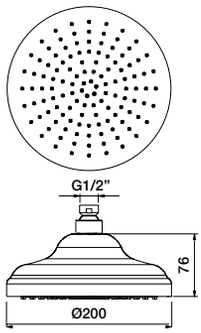

19127
19478

19127 Braccio doccia a soffitto cm 15
Brass ceiling shower arm cm 15
19478 Braccio doccia a soffitto cm 30
Brass ceiling shower arm cm 30

FINITURE/*FINISHING*	19127 €	19478 €
CR	45,00	57,00
OP	51,00	64,00
NS	63,00	80,00
BR	61,00	77,00
RA	61,00	77,00
DO	79,00	100,00

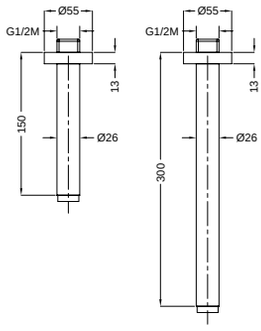

19128
19482

19128 Braccio doccia modello antico cm 33
Shower arm old style cm 33
19482 Braccio doccia modello antico cm 40
Shower arm old style cm 40

FINITURE/*FINISHING*	19128 €	19482 €
CR	62,00	68,00
BO	85,00	93,00
NS	86,00	95,00
NIL	86,00	95,00
BR	84,00	92,00
RA	84,00	92,00
DO	108,00	119,00
NF	86,00	95,00
OP	69,00	76,00

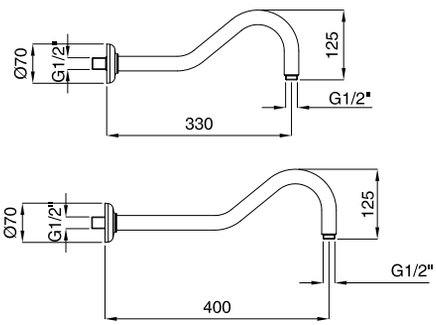

19117

Colonna regolabile antica
Rigid riser for bath mixer old style

FINITURE/*FINISHING*	€
CR	235,00
OP	263,00
NF	329,00
CRDO	256,00
BR	317,00
RA	317,00
DO	411,00
NIL	329,00
NS	329,00
BO	320,00

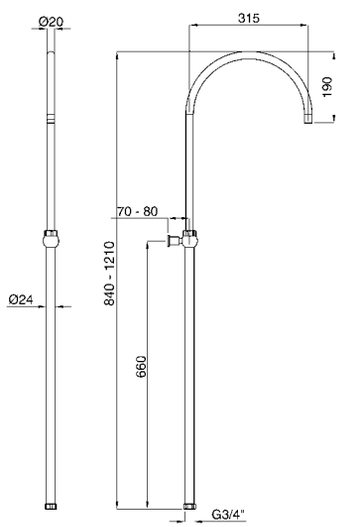

19817

Colonna regolabile antica completa
di duplex e deviatore
Rigid riser for bath mixer complete
with duplex and diverter

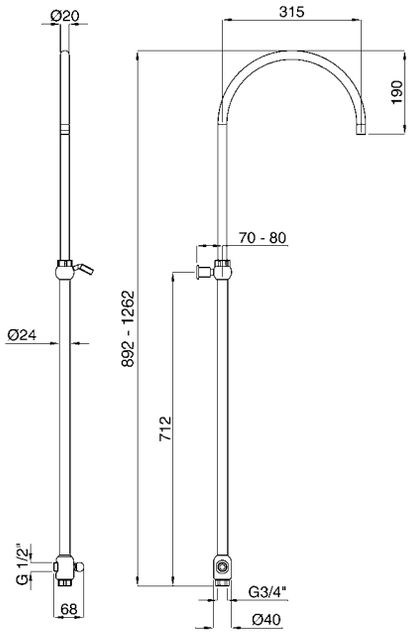

FINITURE/*FINISHING*	€
CR	308,00
OP	345,00
NF	431,00
CRDO	328,00
BR	415,00
RA	415,00
DO	539,00
NIL	431,00
NS	431,00
BO	419,00

19816

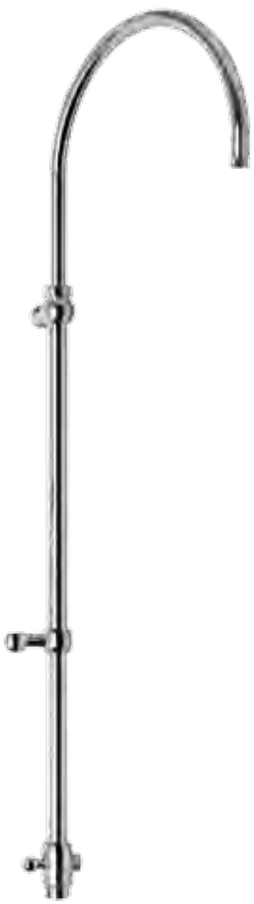

Colonna regolabile antica completa
di gancio scorrevole e deviatore
Rigid riser for bath mixer complete
with sliding support and diverter

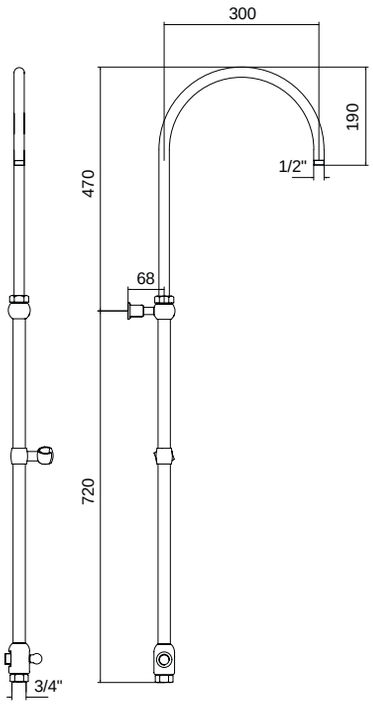

FINITURE/*FINISHING*	€
CR	345,00
OP	386,00
NF	483,00
CRDO	355,00
BR	466,00
RA	466,00
DO	605,00
NIL	483,00
NS	483,00
BO	469,00

19261

Saliscendi completo tipo quadro, doccetta quadra
Sliding rail square type, square handshower

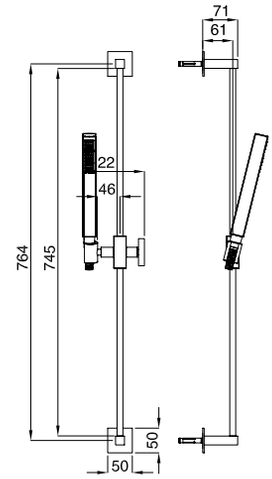

FINITURE/*FINISHING*		€
CR		316,00
NS	c/doccetta ottone · *with brass shower*	516,00

19761

Solo asta saliscendi quadro
Only sliding rail square style

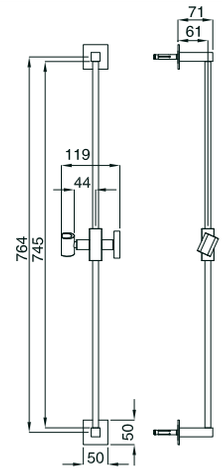

FINITURE/*FINISHING*	€
CR	278,00
NS	389,00

19258

Saliscendi completo tipo piatto, doccetta piatta
Sliding rail flat type, flat handshower

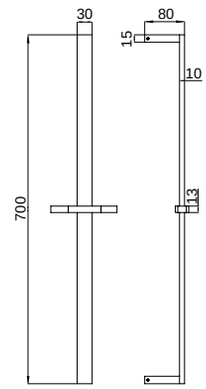

FINITURE/*FINISHING*	€
CR	160,00

19765

Saliscendi piatto con doccetta tonda
Sliding rail flat type, round handshower

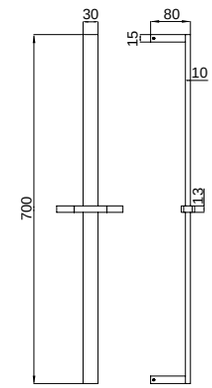

FINITURE/*FINISHING*	€
CR	157,00

19758

Solo asta saliscendi piatto
Only sliding rail flat style

FINITURE/*FINISHING*	€
CR	125,00

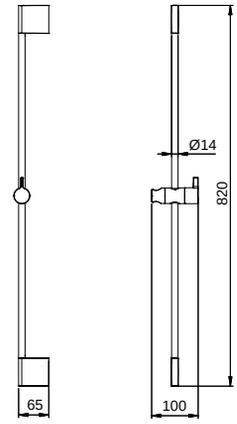

19260

Saliscendi completo minimalista con doccetta
Sliding rail minimalist type with handshower

FINITURE/*FINISHING*		€
CR		151,00
OP	c/doccetta ottone · *with brass shower*	283,00
BR	c/doccetta ottone · *with brass shower*	232,00
RA	c/doccetta ottone · *with brass shower*	232,00
NS	c/doccetta ottone · *with brass shower*	239,00
OS	c/doccetta ottone · *with brass shower*	318,00
GF	c/doccetta ottone · *with brass shower*	279,00
CNL	c/doccetta ottone · *with brass shower*	239,00

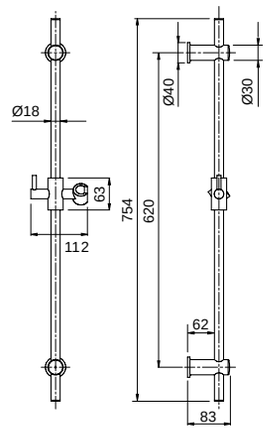

19760

Solo asta saliscendi minimalista
Only sliding rail minimalist style

FINITURE/*FINISHING*	€
CR	119,00
OP	220,00
BR	160,00
RA	160,00
NS	167,00
OS	250,00
GF	191,00
CNL	167,00

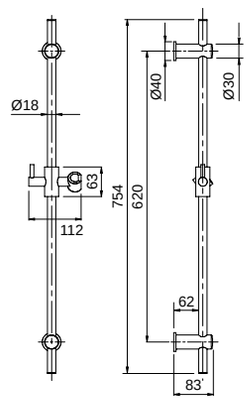

19770

Saliscendi completo minimalista
"Millenovecinquanta"
Sliding rail minimalist
type "Millenovecinquanta"

FINITURE/*FINISHING*		€
CR		172,00
NS	c/doccetta ottone · *with brass shower*	278,00
OP	c/doccetta ottone · *with brass shower*	220,00
NF	c/doccetta ottone · *with brass shower*	278,00
GF	c/doccetta ottone · *with brass shower*	303,00

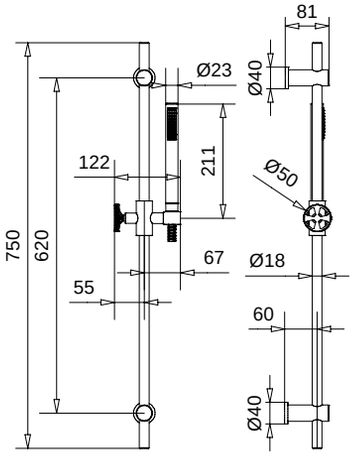

19771

Solo asta saliscendi minimalista
"Millenovecinquanta"
Only sliding rail minimalist
type "Millenovecinquanta"

FINITURE/*FINISHING*	€
CR	140,00
NS	196,00
OP	157,00
NF	196,00
GF	213,00

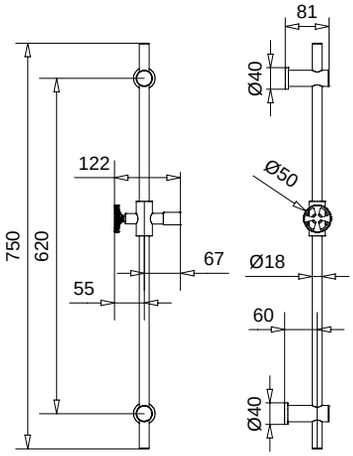

19772

Saliscendi completo minimalista "Orion"
Sliding rail minimalist type "Orion"

FINITURE/*FINISHING*		€
CR		247,00
OP	c/doccetta ottone · *with brass shower*	304,00
NF	c/doccetta ottone · *with brass shower*	373,00
OS	c/doccetta ottone · *with brass shower*	502,00

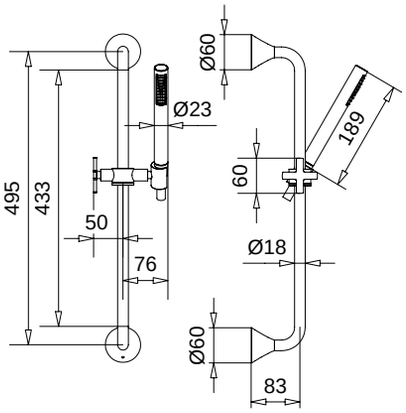

19774

Solo asta saliscendi completo minimalista "Orion"
Only sliding rail minimalist type "Orion"

FINITURE/*FINISHING*	€
CR	215,00
OP	241,00
NF	291,00
OS	413,00

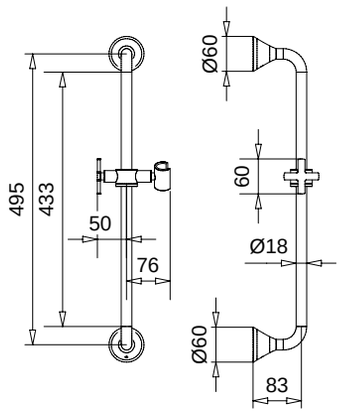

19360

Saliscendi completo stile neo barocco
Sliding rail complete neo baroque style

FINITURE/*FINISHING*	€
CR	357,00
NS	502,00
BR	482,00
DO	600,00
OS	749,00

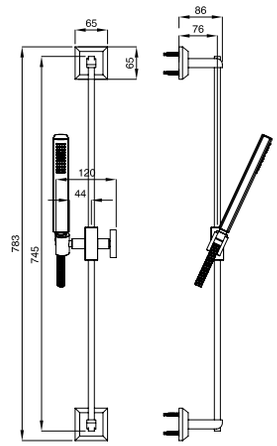

19766

Solo asta saliscendi neo barocco
Only sliding rail neobaroque style

FINITURE/*FINISHING*	€
CR	271,00
NS	379,00
BR	365,00
DO	474,00
OS	520,00

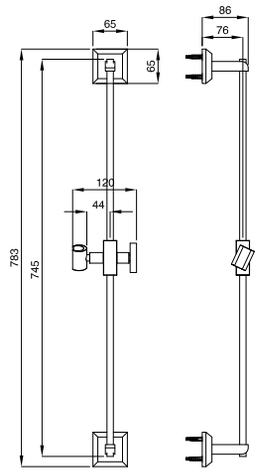

19361

Saliscendi completo serie "Olympia"
Sliding rail for range "Olympia"

FINITURE/*FINISHING*	€
CR	348,00
NS	490,00
BR	471,00
DO	619,00

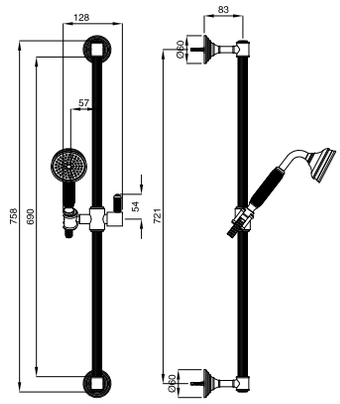

19764

Solo asta saliscendi "Olympia"
Only sliding rail "Olympia"

FINITURE/*FINISHING*	€
CR	246,00
NS	344,00
BR	332,00
DO	430,00

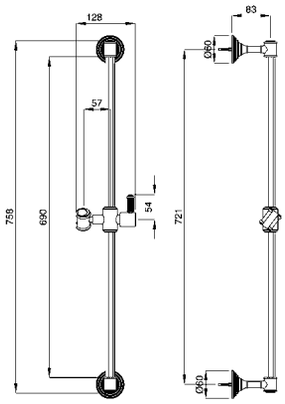

19256

Saliscendi completo antico, doccetta stile
Sliding rail old type, with style handshower

FINITURE/*FINISHING*	€
CR	177,00
CRDO	200,00
NS	252,00
BR	242,00
RA	242,00
DO	317,00
BO	245,00

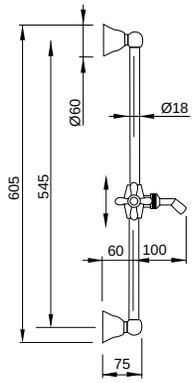

19257

Saliscendi completo antico, doccetta soffione
Sliding rail old type, handshower big head

FINITURE/*FINISHING*	€
CR	184,00
CRDO	201,00
NS	261,00
BR	251,00
RA	251,00
DO	332,00
NF	261,00
BO	254,00
NIL	261,00
OP	207,00

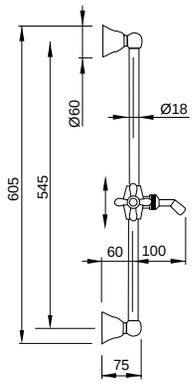

19756

Solo asta saliscendi antico
Only sliding rail old style

FINITURE/*FINISHING*	€
CR	124,00
CRDO	136,00
NS	174,00
BR	169,00
RA	169,00
DO	217,00
NF	174,00
BO	170,00
NIL	174,00
OP	139,00

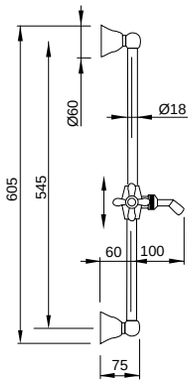

19114

Braccio doccia con soffione antico
Old style shower arm with big shower

FINITURE/*FINISHING*	€
CR	60,00
DO	105,00
RA	82,00
BR	82,00

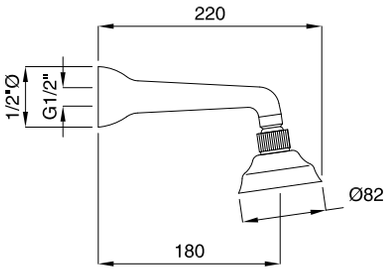

19762

Saliscendi "Venus" doccetta idromassaggio
Sliding rail "Venus" with hydromassage handshower

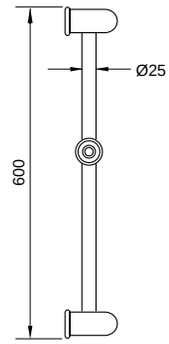

FINITURE/*FINISHING*	€
CR	66,00

19767

Saliscendi "Venus"con doccetta "Century"
Sliding rail "Venus" with "Century" handshower

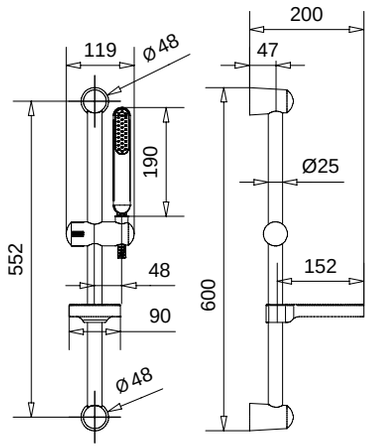

FINITURE/*FINISHING*	€
CR	69,00

19763

Solo asta saliscendi "Venus"
Only sliding rail "Venus"

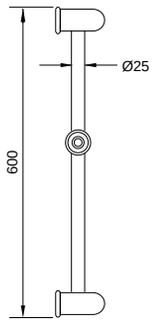

FINITURE/*FINISHING*	€
CR	32,00

19115

Braccio doccia con soffione idromassaggio
Shower arm with hydromassage shower

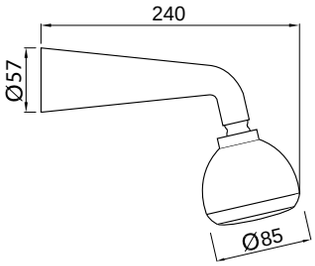

FINITURE/*FINISHING*	€
CR	60,00

19741

Body jet modello quadro
Square body jet

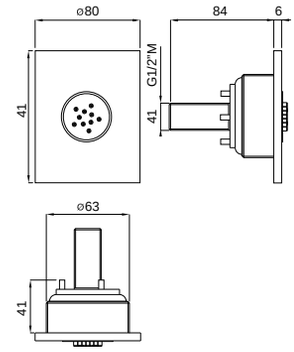

FINITURE/*FINISHING*	€
CR	161,00

19740

Body jet modello tondo
Round body jet

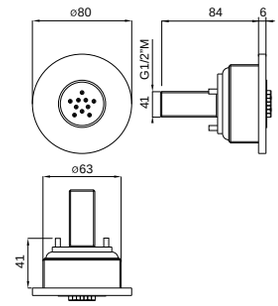

FINITURE/*FINISHING*	€
CR	107,00

19742

Body jet modello antico
Antique body jet

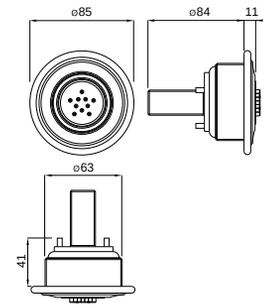

FINITURE/*FINISHING*	€
CR	130,00
BR	175,00
RA	175,00
DO	227,00

19674

Deviatore incasso 2 uscite minimalista
Minimalist built-in diverter 2 ways

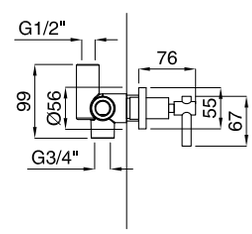

FINITURE/*FINISHING*	€
CR	95,00
BR	128,00
RA	128,00
OP	106,00
NS	133,00

19673

Deviatore incasso 2 uscite moderno
Modern built-in diverter 2 ways

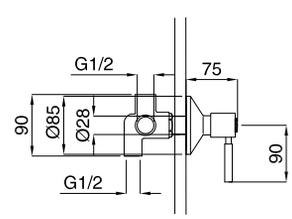

FINITURE/*FINISHING*	€
CR	98,00
CRDO	100,00
BR	133,00
RA	133,00
DO	171,00

19675

Deviatore incasso 2 uscite antico
Antique built-in diverter 2 ways

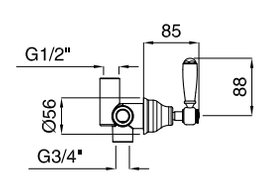

FINITURE/*FINISHING*	€
CR	100,00
CRDO	103,00
BR	135,00
RA	135,00
DO	175,00
NIL	140,00

19253

Presa acqua tipo quadro
Wall connection square type

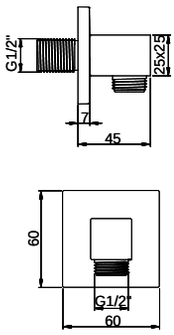

FINITURE/*FINISHING*	€
CR	55,00
NS	77,00
OP	62,00

19255

Presa acqua minimalista
Wall connection minimalist type

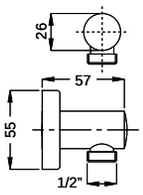

FINITURE/*FINISHING*	€
CR	30,00
NS	43,00
OP	34,00

19254

Presa acqua
Wall connection

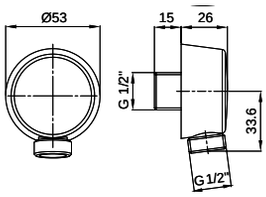

FINITURE/*FINISHING*	€
CR	15,00
NS	21,00
BR	20,00
RA	20,00
DO	26,00
OP	17,00
BO	20,50

19392

Attacco a muro incasso tipo quadro per asta fissa
Wall built-in junction square type for rigid riser

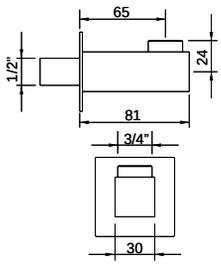

FINITURE/*FINISHING*	€
CR	100,00

19391

Attacco a muro incasso moderno per asta fissa
Wall built-in junction modern style for rigid riser

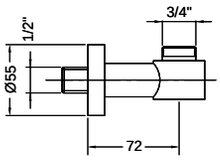

FINITURE/*FINISHING*	€
CR	58,00

19390

Attacco a muro incasso antico per asta fissa
Wall built-in junction old style for rigid riser

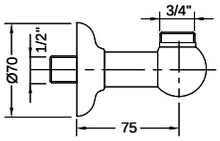

FINITURE/*FINISHING*	€
CR	58,00
NS	81,00
BR	78,00
RA	78,00
DO	101,00
BO	80,00

19553

Supporto esterno minimalista 1/2"x3/4" per asta fissa
Minimal support 1/2"x3/4" for rigid riser

FINITURE/*FINISHING*	€
CR	59,00
NS	82,00
BR	79,00
RA	79,00
OP	66,00
OS	124,00

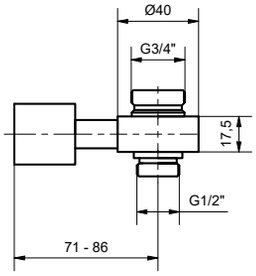

19555

Supporto esterno antico 1/2"x3/4" per asta fissa
Old style support 1/2"x3/4" for rigid riser

FINITURE/*FINISHING*	€
CR	56,00
DO	98,00
BR	77,00
RA	77,00

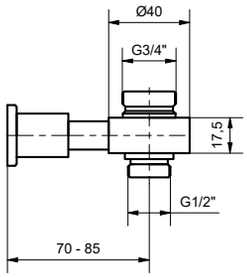

19437

Deviatore per colonna minimalista
Minimalist style diverter for rigid riser

FINITURE/*FINISHING*	€
CR	61,00

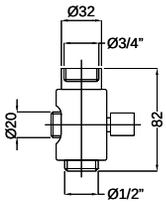

19438

Deviatore per colonna antico
Old style diverter for rigid riser

FINITURE/*FINISHING*	€
CR	62,00
DO	108,00
BR	84,00
RA	84,00

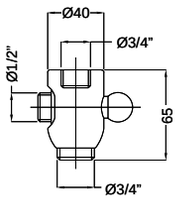

19710

Kit duplex quadro
Duplex kit square style

FINITURE/*FINISHING*		€
CR		112,00
NS	c/doccetta ottone · *with brass shower*	235,00
OP	c/doccetta ottone · *with brass shower*	202,00

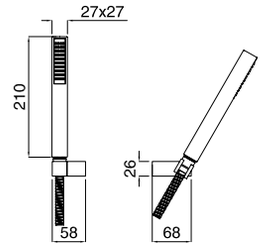

19708

Kit duplex quadro
Duplex kit square style

FINITURE/*FINISHING*		€
CR		65,00
NS	c/doccetta ottone · *with brass shower*	167,00
OP	c/doccetta ottone · *with brass shower*	151,00

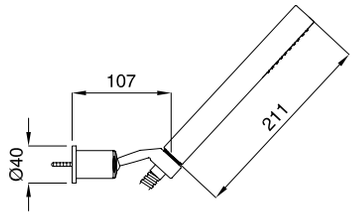

19709

Kit duplex piatto
Duplex kit flat type

FINITURE/*FINISHING*		€
CR		109,00
NS	con doccetta 19163 · *with handshower 19163*	235,00
OP	con doccetta 19163 · *with handshower 19163*	202,00

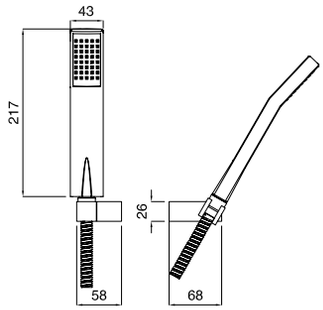

19702

Kit duplex minimalista
Minimal duplex kit

FINITURE/*FINISHING*		€
CR		59,00
NS	c/doccetta ottone · *with brass shower*	120,00
OP	c/doccetta ottone · *with brass shower*	94,00
CNL	c/doccetta ottone · *with brass shower*	120,00
GF	c/doccetta ottone · *with brass shower*	122,00
BR	c/doccetta ottone · *with brass shower*	108,00
RA	c/doccetta ottone · *with brass shower*	108,00
OS	c/doccetta ottone · *with brass shower*	141,00

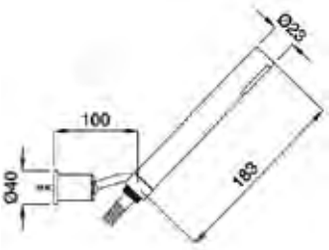

19716

Kit duplex con supporto presa acqua minimalista per mix
Minimalist kit duplex with wall connection for mixer

FINITURE/*FINISHING*		€
CR		89,00
NS	c/doccetta ottone · *with brass shower*	162,00
OP	c/doccetta ottone · *with brass shower*	127,00
BR	c/doccetta ottone · *with brass shower*	149,00
OS	c/doccetta ottone · *with brass shower*	224,00

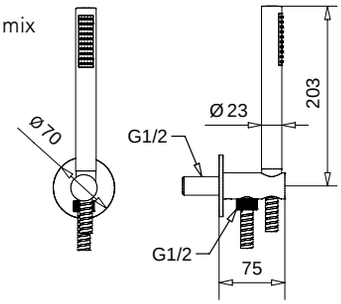

19717

Kit duplex con supporto presa acqua minimalista
Minimalist kit duplex with wall connection

FINITURE/*FINISHING*		€
CR		87,00
NS	c/doccetta ottone · *with brass shower*	160,00
OP	c/doccetta ottone · *with brass shower*	125,00
BR	c/doccetta ottone · *with brass shower*	147,00
RA	c/doccetta ottone · *with brass shower*	147,00

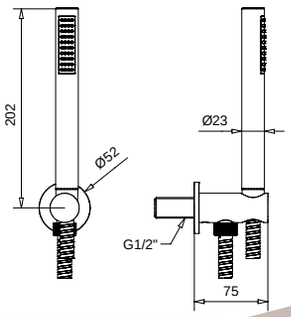

19704

Kit duplex "Orion"
"Orion" duplex kit

FINITURE/*FINISHING*	€
CR	112,00
OP	151,00
NF	193,00
OS	271,00

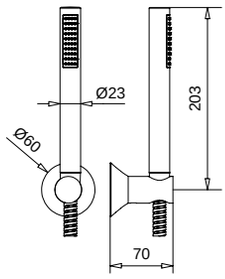

19711

Kit duplex "Vintage"
Duplex kit"Vintage"

FINITURE/*FINISHING*	€
CR	140,00
NS	198,00
DO	254,00
BR	190,00
OS	294,00

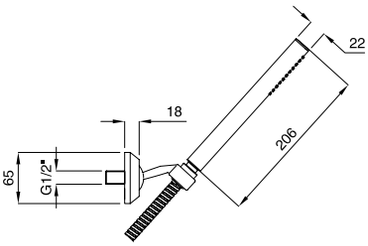

19714

Kit duplex "Olympia" e "Athena"
Duplex kit "Olympia" and "Athena"

FINITURE/*FINISHING*	€
CR	150,00
NS	213,00
BR	204,00
DO	273,00

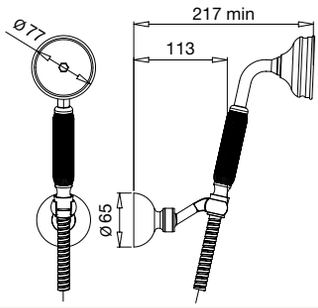

19703

Kit duplex "Axo"
"Axo" kit duplex

FINITURE/*FINISHING*	€
CR	83,00
CRDO	88,00
DO	180,00
BR	113,00

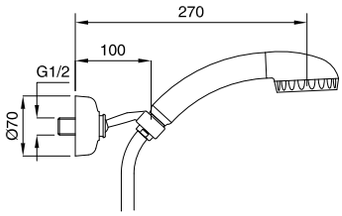

19701

Kit duplex soffione
Duplex kit big head

FINITURE/*FINISHING*	€	FINITURE/*FINISHING*	€
CR	83,00	BR	113,00
CRDO	88,00	NIL	120,00
DO	160,00	NS	120,00
RA	113,00	NF	120,00
OP	94,00	BO	116,00

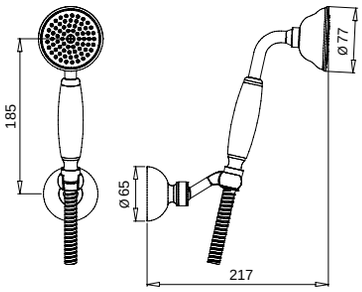

19700

Kit duplex antico
Duplex kit old style

FINITURE/*FINISHING*	€	FINITURE/*FINISHING*	€
CR	76,00	NS	111,00
CRDO	85,00	COCR	83,00
RA	104,00	CODO	113,00
BO	107,00		
BR	104,00		
DO	145,00		

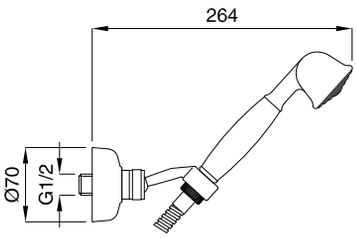

19720

Kit duplex presa acqua antico con doccetta 19151
Wall connection with duplex kit old type, with handshower 19151

FINITURE/*FINISHING*	€	FINITURE/*FINISHING*	€
CR	91,00	OP	103,00
CRDO	96,00	NIL	131,00
DO	171,00	NS	131,00
BR	124,00	NF	131,00
RA	124,00	BO	127,00

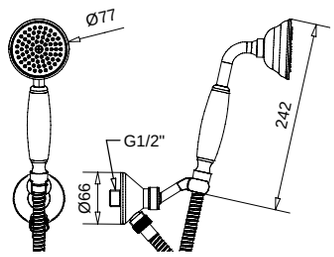

19712

Kit duplex presa acqua antico con doccetta 19150
Wall connection with duplex kit old type, with handshower 19150

FINITURE/*FINISHING*	€
CR	84,00
CRDO	93,00
RA	115,00
BR	115,00
BO	118,00
DO	156,00

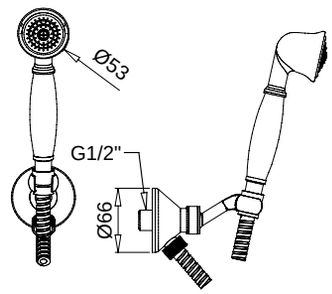

19715

Kit duplex "Century" e "Tess"
"Century" and "Tess" duplex kit

FINITURE/*FINISHING*	€
CR	64,00

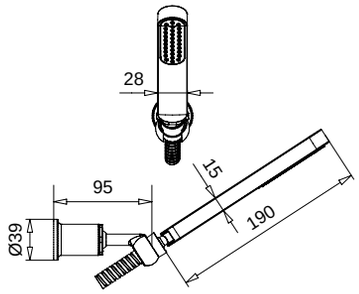

19713

Kit duplex "Venus" e "Xara"
"Venus" and "Xara" *duplex kit*

FINITURE/*FINISHING*	€
CR	41,00

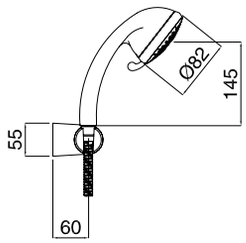

19163

Doccetta quadra ABS (TETRIS e STONE)
Square handshower ABS (TETRIS and STONE)

FINITURE/*FINISHING*		€
CR		21,00
NS	in ottone · *in brass*	102,00
OP	in ottone · *in brass*	100,00

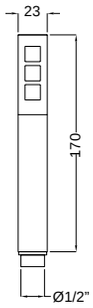

19159

Doccetta piatta in dotazione su serie INSIDE
Flat handshower for INSIDE

FINITURE/*FINISHING*	€
CR	18,00

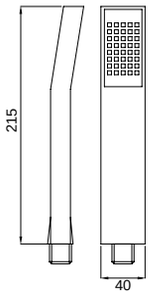

19148

Doccetta minimalista in dotazione su serie: KOBUK, SMART, RODOS, PLANET e SIMPLE
Minimalist handshower for: KOBUK, SMART, RODOS, PLANET and SIMPLE

FINITURE/*FINISHING*		€	FINITURE/*FINISHING*		€
CR		15,00	OP	in ottone · *in brass*	43,00
NS	in ottone · *in brass*	55,00	CNL	in ottone · *in brass*	55,00
DO	in ottone · *in brass*	55,00	OS	in ottone · *in brass*	80,00
BR	in ottone · *in brass*	48,00	GF	in ottone · *in brass*	62,00
RA	in ottone · *in brass*	48,00	NF	in ottone · *in brass*	55,00

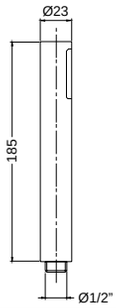

19464

Doccetta CENTURY e TESS.
Handshower CENTURY and TESS

FINITURE/*FINISHING*	€
CR	20,00

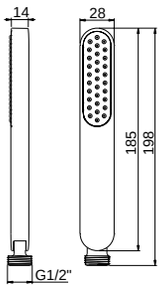

19355

Doccetta "Vintage"
Handshower "Vintage"

FINITURE/*FINISHING*	€
CR	69,00
BR	93,00
DO	120,00
NS	96,00
OS	133,00

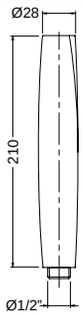

19465

Doccetta "Olympia" e "Athena"
Handshower "Olympia" and "Athena"

FINITURE/*FINISHING*	€
CR	85,00
BR	115,00
DO	149,00
NS	119,00

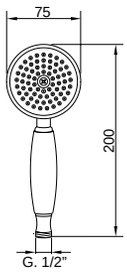

19151

Doccetta soffione antico con impugnatura in resina fenolica in dotazione su serie: REVIVAL, OXFORD, PRINCETON e ARCADIA
Handshower old style with grip in fenolic resin for REVIVAL, OXFORD, PRINCETON and ARCADIA

FINITURE/*FINISHING*	€	FINITURE/*FINISHING*	€
CR	43,00	OP	48,00
NS	60,00	NIL	60,00
DO	75,00	NF	60,00
BR	58,00	BO	59,00
RA	58,00		

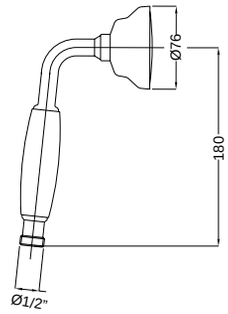

19743

Doccetta soffione antico con impugnatura metallo
Handshower old style with metal grip

FINITURE/*FINISHING*	€	FINITURE/*FINISHING*	€
CR	48,00	NF	67,00
NS	67,00	NIL	67,00
DO	84,00	OP	54,00
BR	65,00	BO	66,00
RA	65,00		

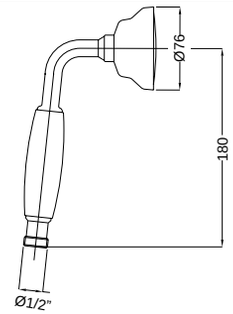

19744

Doccetta soffione antico con impugnatura ceramica (bianca o nera)
Handshower old style with ceramic grip (white or black)

FINITURE/*FINISHING*	€	FINITURE/*FINISHING*	€
CR	56,00	NF	73,00
NS	73,00	NIL	73,00
DO	88,00	OP	61,00
BR	71,00	BO	72,00
RA	71,00		

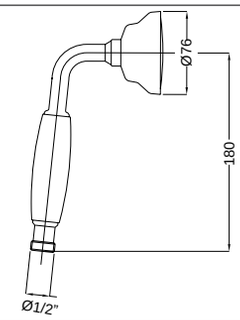

19745

Doccetta soffione antico con impugnatura craquelé
Handshower old style with craquelé grip

FINITURE/*FINISHING*	€	FINITURE/*FINISHING*	€
CR	57,00	NF	74,00
NS	74,00	NIL	74,00
DO	89,00	OP	62,00
BR	72,00	BO	73,00
RA	72,00		

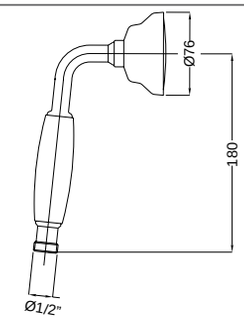

19746

Doccetta soffione antico con impugnatura fiorata
Handshower old style with flower grip

FINITURE/*FINISHING*	€	FINITURE/*FINISHING*	€
CR	63,00	NF	80,00
NS	80,00	NIL	80,00
DO	95,00	OP	68,00
BR	78,00	BO	79,00
RA	78,00		

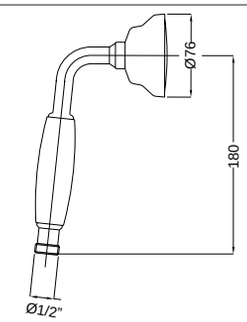

19748

Doccetta soffione antico con impugnatura decor
Handshower old style with decor grip

FINITURE/*FINISHING*	€	FINITURE/*FINISHING*	€
CR	60,00	NF	77,00
NS	77,00	NIL	77,00
DO	92,00	OP	65,00
BR	75,00	BO	76,00
RA	75,00		

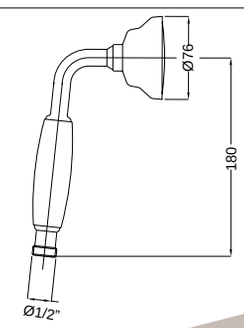

19150

Doccetta stile antico in dotazione su DENVER, OLD '800, LADY, LEM, MAYA
Handshower old style for DENVER, OLD '800, LADY, LEM, MAYA

FINITURE/*FINISHING*	€	FINITURE/*FINISHING*	€
CR	36,00	CODO	44,00
NS	51,00	CRDO	40,00
DO	60,00	COCR	40,00
BR	49,00	BO	50,00
RA	49,00	NIL	51,00

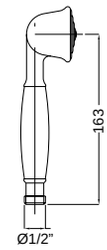

19381

Doccetta in ottone 5 getti anticalcare
Brass handshower 5 jets non-liming

FINITURE/*FINISHING*	€
CR	148,00
BR	200,00
RA	200,00
DO	259,00

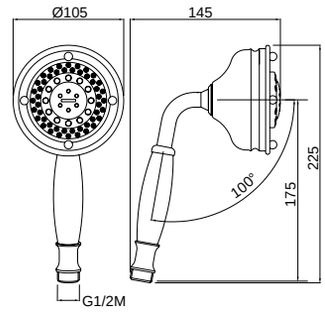

19161

Doccetta "Lily" in dotazione su serie AXO
Handshower "Lily" for AXO

FINITURE/*FINISHING*	€
CR	43,00
BR	58,00
DO	95,00

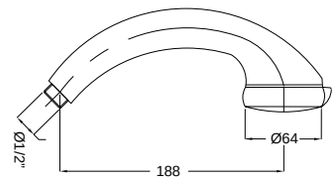

19383

Doccetta "Venus" in dotazione su serie: VENUS e XARA
"Venus" handshower for: VENUS and XARA

FINITURE/*FINISHING*	€
CR	17,00

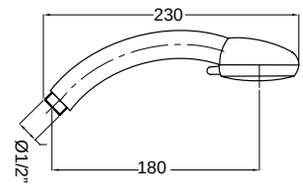

19171

Doccetta "Mini flap" 3 getti
Handshower "Mini flap" 3 jets

FINITURE/*FINISHING*	€
CR	25,00

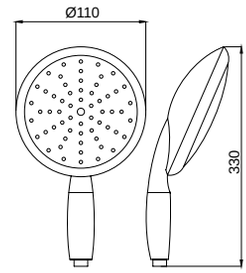

19141

Gancio tipo quadro
Duplex support square type

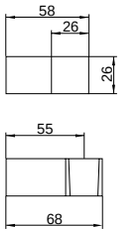

FINITURE/*FINISHING*	€
CR	74,00
NS	104,00
OP	82,00

19143

Gancio per duplex minimalista
Minimalist duplex support

FINITURE/*FINISHING*	€	FINITURE/*FINISHING*	€
CR	27,00	OP	31,00
NS	38,00	CNL	38,00
BR	36,00	OS	57,00
RA	36,00	GF	43,00

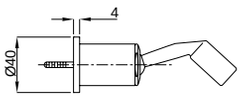

19423

Gancio per duplex"Orion"
"Orion" duplex support

FINITURE/*FINISHING*	€
CR	80,00
OP	89,00
NF	112,00
OS	154,00

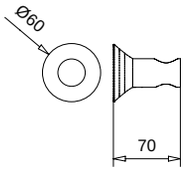

19145

Gancio per duplex esagonale
Hexagonal duplex support

FINITURE/*FINISHING*	€
CR	54,00
NS	75,00
BR	73,00
DO	94,00
OS	104,00

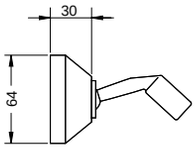

19422

Gancio rigato
Streaked duplex support

FINITURE/*FINISHING*	€
CR	48,00
NS	67,00
BR	65,00
DO	84,00

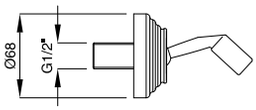

19142

Gancio per duplex tondo pesante
Duplex support de luxe

FINITURE/*FINISHING*	€	FINITURE/*FINISHING*	€
CR	23,00	OP	26,00
COCR	26,00	NIL	33,00
CODO	29,00	NS	33,00
BR	31,00	BO	32,00
RA	31,00	DO	45,00

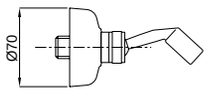

19144

Gancio per duplex
Duplex support

FINITURE/*FINISHING*	€
CR	9,00

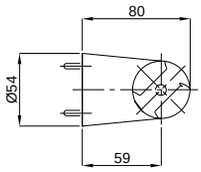

19146

Supporto a riposo minimalista
Minimalist fixed support

FINITURE/*FINISHING*		€
CR		5,00
OP	in ottone · *in brass*	17,00
BR		10,00
RA		10,00
DO		12,00

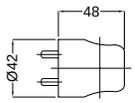

19780

Gancio incasso quadro fisso con presa acqua
Square built-in fixed support with wall connection

FINITURE/*FINISHING*	€
CR	40,00
NS	56,00
OP	45,00

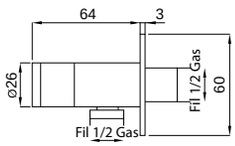

19781

Gancio da incasso minimalista con presa acqua
Minimalist built-in fixed support with wall connection

FINITURE/*FINISHING*	€
CR	57,00
NS	80,00
OP	64,00
BR	77,00
RA	77,00

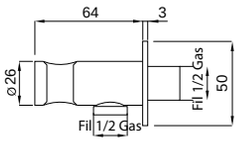

19245

Gancio da incasso minimalista con presa acqua
Minimalist built-in support with wall connection

FINITURE/*FINISHING*	€
CR	59,00
NS	82,00
OP	66,00
BR	79,00
RA	79,00
OS	122,00
GF	93,00

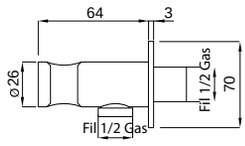

19431

Gancio da incasso con presa acqua
Built-in support with wall connection

FINITURE/*FINISHING*	€	FINITURE/*FINISHING*	€
CR	33,00	BO	45,00
BR	44,00	NIL	46,00
RA	44,00	NS	46,00
DO	58,00	NF	46,00
NS	46,00	OP	37,00

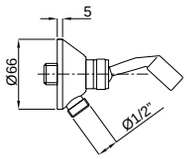

19175

Flessibile doppia graffatura cm 150, 1/2 F / 1/2 F
Double interlock flexible cm 150, 1/2 F / 1/2 F

FINITURE/*FINISHING*	€	FINITURE/*FINISHING*	€
CR	19,00	DO	42,00
CRDO	24,00	NS	29,00
BR	26,00	CNL	29,00
RA	26,00	OS	40,00
NIL	29,00	NF	29,00
BO	27,00	GF	30,00

19176

Flessibile doppia graffatura cm 200, 1/2 F / 1/2 F
Double interlock flexible cm 200, 1/2 F / 1/2 F

FINITURE/*FINISHING*	€
CR	25,00
BR	34,00
RA	34,00
DO	50,00

19173

Flessibile argento opaco, 1/2 F / 1/2 F conico cm 150
Flexible hose matt silver, 1/2 F / 1/2 F conical cm 150

FINITURE/*FINISHING*	€
AG	20,00
OP	22,00

Accessori

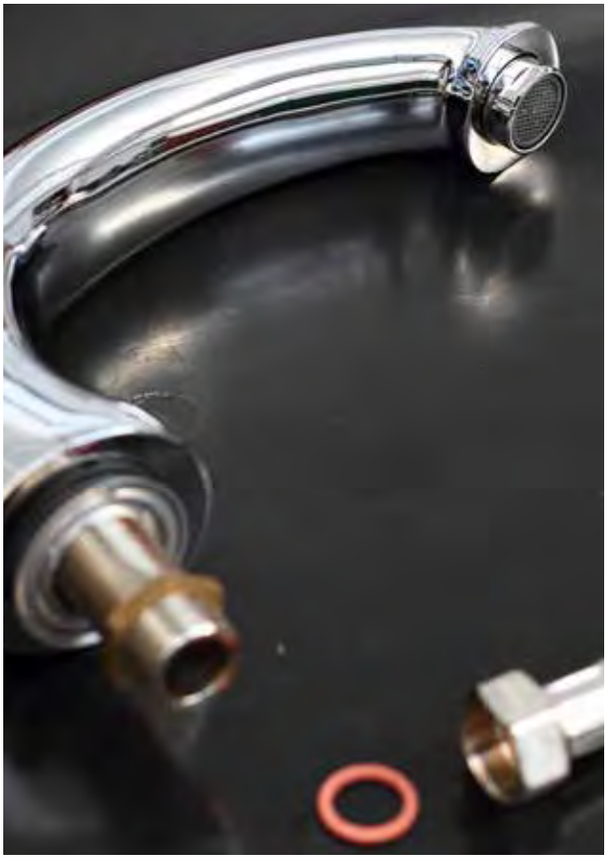

20850

Scaldasalviette fisso componibile in ottone
tubo Ø 25 mm.
Rubinetti M da 1/2".
Pressione di esercizio 4 BAR.
Temperatura max 70°C.
Interasse per attacchi a muro:
470 mm, pressione di esercizio MAX 6 BAR.
Resa termica = 163 WATT

Fixed modular brass heated towel rail tube Ø 25 mm.
1/2" M taps.
Uses's pressure 4 BAR.
Hier temperature 70°C.
Distance between hole centres for wall mounting:
470 mm, working pressure 6 BAR.
Thermal efficiency= 163 WATT

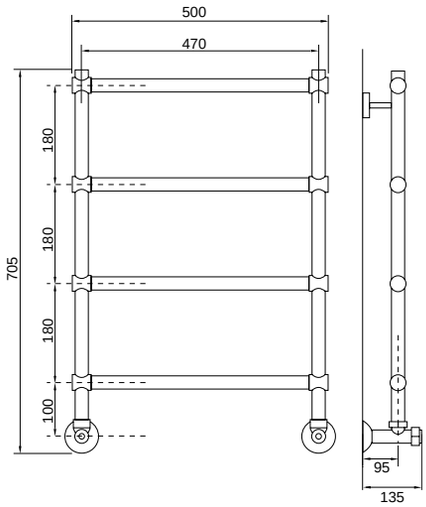

FINITURE/*FINISHING*	€
CR	725,00

20852

Scaldasalviette girevole tubo in ottone
da Ø 25 mm.
Funzionamento a 230 V, con cartuccia riscaldante in acciaio inox 70W provvista di termostato di sicurezza (70°C) e termofusibile di protezione (128°C).
Interasse per attacchi a muro: 365 mm
(con box int. 410 mm).
Grado di protezione elemento
riscaldante IP64.
Lunghezza cavo per articoli presa 1200 mm

Hinged brass heated tube towel rail Ø 25 mm.
Operation at 230 V, 70W stainless steel heating element with safety thermostat (70°C) and protection thermofuse (128°C).
Distance between hole centres for wall mounting: 365 mm (with wall switch box int. 410).
Electric element protection level IP64.
Cable lenght for wire provided models 1200 mm

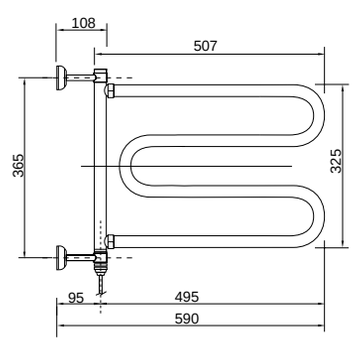

FINITURE/*FINISHING*	€
CR	752,00

20854

Scaldasalviette mobile componibile in ottone.
Funzionamento a 230 V, con cartuccia riscaldante in acciaio inox 100W. Limitatore di temperatura 70°C e termofusibile di sicurezza 128°C.
Grado di protezione elemento riscaldante IP64.
Lunghezza cavo per articoli presa 1200 mm

Free standing modular brass heated towel rail.
Operation at 230 V, 100W stainless steel heating element 70 degrees C temperature.
Limit fuse security thermo fuse 128 degrees C.
Electric elements pastection level IP64.
Cable length for wall provided models 1200 mm

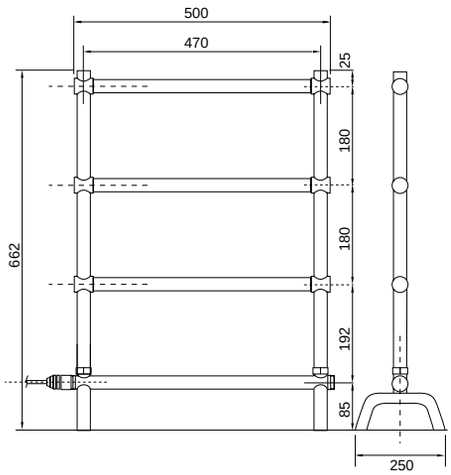

FINITURE/*FINISHING*	€
CR	802,00

20856

Scaldasalviette mobile in ottone.
Funzionamento a 230 V, con cavo riscaldante a secco 45W.
Limitatore di temperatura 70°C e termofusibile di sicurezza 128°C.
Grado di protezione elemento riscaldante IP64.
Lunghezza cavo per articoli presa 1200 mm

Free standing brass heated towel rail.
Operation at 230 V, equiped with a 45W dry heating wire.
70 degrees C temperature. Limit fuse security thermo fuse
128 degrees C. Electric elements pastection level IP64.
Cable length for wall provided models 1200 mm

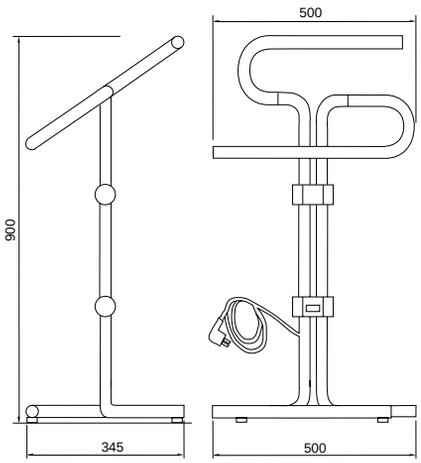

FINITURE/*FINISHING*	€
CR	528,00

20859

Scaldasalviette quadro. Rubinetti M da 1/2"
Pressione di esercizio 4 BAR.
Temperatura max 70°C.
Interasse per attacchi a muro: 470 mm.
Grado di protezione elemento
riscaldante IP64.
Lunghezza cavo per articoli
presa 1200 mm

Square towel rail. 1/2" M taps.
Uses's pressure 4 BAR. Hier temperature 70°C.
Distance between hole centres
for wall mounting: 470 mm.
Electric elements pastection level IP64.
Cable length for wall provided
models 1200 mm

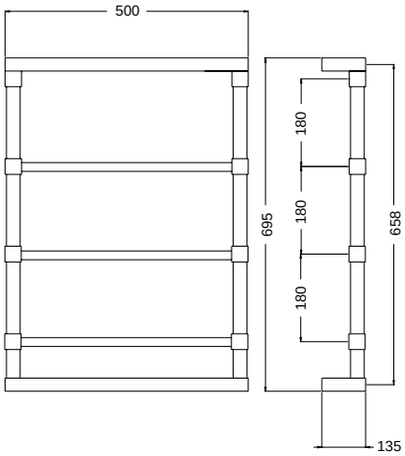

FINITURE/*FINISHING*	€
CR	1.755,00

20860

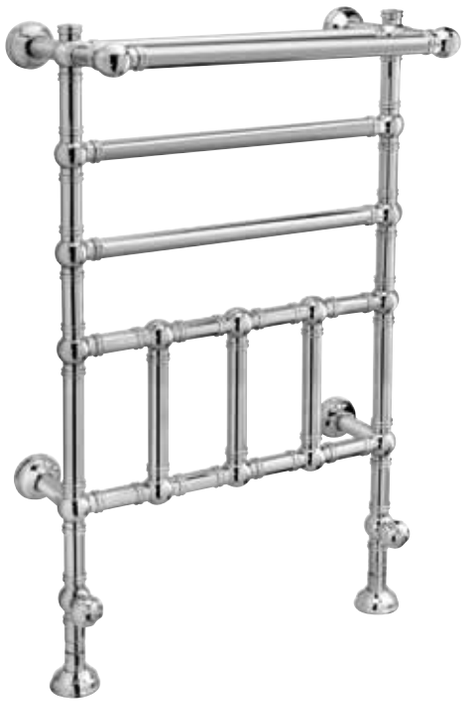

Scaldasalviette fisso componibile con 3 aste
orizzontali, mensola e rete tubolare
in tubo di ottone diam. 32 mm.
Rubinetti M da 1/2" con collegamento a pavimento.
Interasse per attacchi a muro: 550 mm.
Pressione di collaudo in laboratorio: 15 BAR.
Pressione di collaudo standard: 8 BAR.
Pressione di esercizio massima: 6 BAR

Fixed modular heated towel rail
with 3 horizontal bars, shelf and tubular net,
in diameter 32 brass tube. 1/2" M
floor connection taps hole centres
for wall brackets: 550 mm.
Testing pressure in laboratory: 15 BAR.
Standard testing pressure: 8 BAR.
Maximal working pressure: 6 BAR

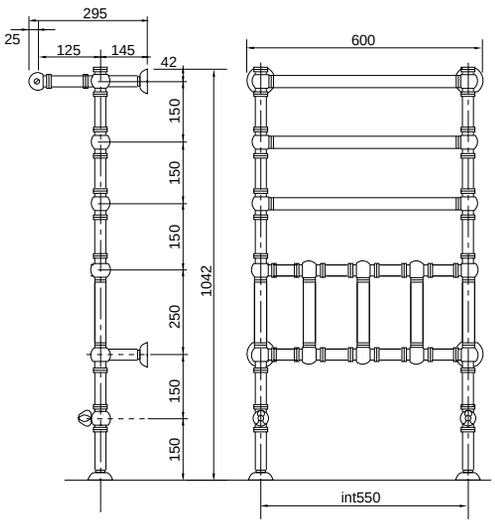

FINITURE/*FINISHING*	€
CR	3.165,00
BR	4.430,00
DO	4.750,00

19641

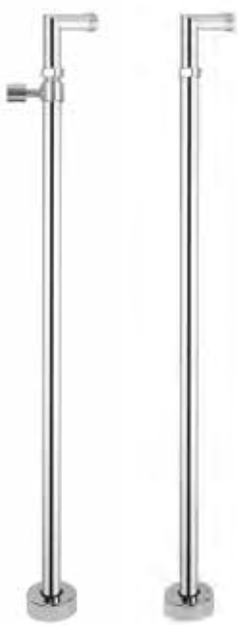

Piantana a pavimento moderna per vasca
Floor pillar modern style for bath tube

FINITURE/*FINISHING*	€
CR	346,00
NS	512,00
OP	390,00
NF	512,00
BR	467,00
RA	467,00

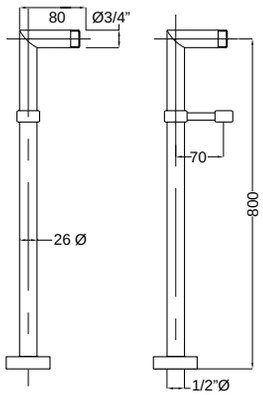

19645

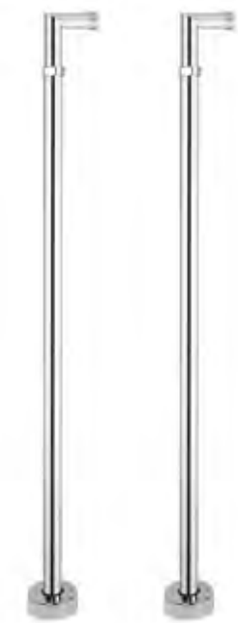

Piantana a pavimento minimalista senza gancio
Floor pillar minimalist style without support

FINITURE/*FINISHING*	€
CR	313,00
NS	438,00
OP	350,00
BR	423,00
RA	423,00

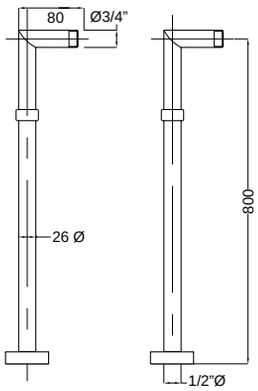

19644

Piantana a pavimento rigata
Streaked floor pillar

FINITURE/*FINISHING*	€
CR	342,00
NS	478,00
BR	461,00
DO	598,00

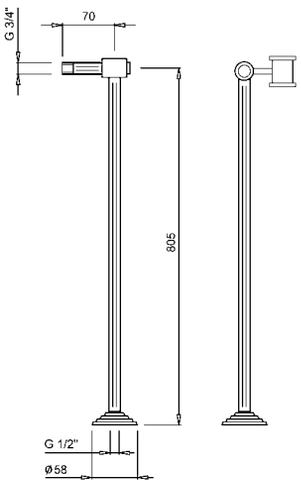

19640

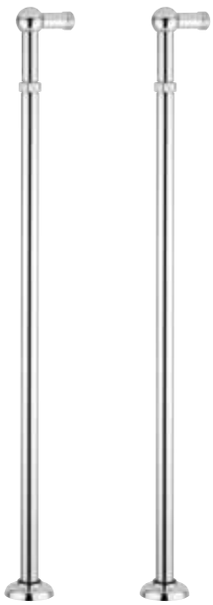

Piantana a pavimento antica per vasca
Floor pillar old style for bath tube

FINITURE/*FINISHING*	€
CR	348,00
CRDO	371,00
NS	487,00
OP	390,00
NF	487,00
BR	470,00
RA	470,00
DO	540,00
NIL	487,00
BO	474,00

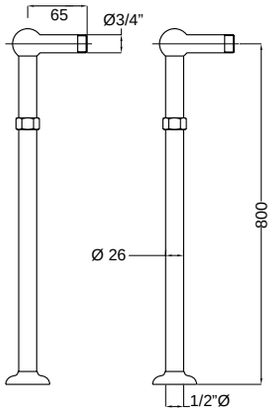

19643

Piantana a pavimento antica per vasca con gancio
Floor pillar old style for bath tube with support

FINITURE/*FINISHING*	€
CR	380,00
CRDO	405,00
BR	513,00
RA	513,00
DO	665,00

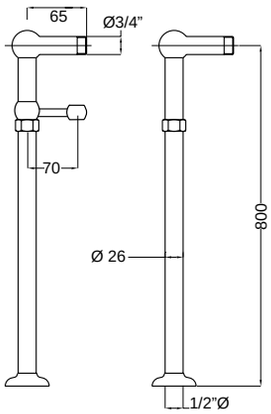

19642

Piantana a pavimento antica con distanziale
Floor pillar old style with spacer

FINITURE/*FINISHING*	€
CR	468,00
CRDO	491,00
BR	632,00
RA	632,00
DO	819,00

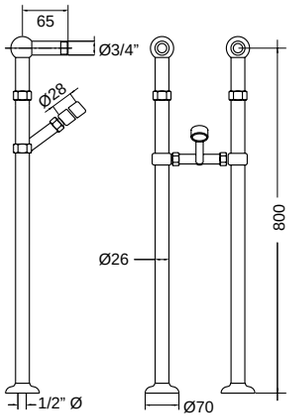

40000

Specchio da parete estensibile
con specchio ingranditore 2x
Estensible wall mirror with enlarger mirror 2x

FINITURE/*FINISHING*	€
CR	370,00

40001

Specchio da parete quadro con ingranditore 2x
Enlarger square wall mirror 2x

FINITURE/*FINISHING*	€
CR	370,00

40002

Specchio da parete tondo con ingranditore 2x
Enlarger round wall mirror 2x

FINITURE/*FINISHING*	€
CR	263,00

40100

Pattumiera a pedale lt. 5
Pedal bins lt. 5

FINITURE/*FINISHING*	€
CR	84,00

19327

Bocca a parete quadra 15,5 cm
Square spout for wall 15,5 cm

FINITURE/*FINISHING*	€
CR	95,00
NS	133,00
OP	106,00

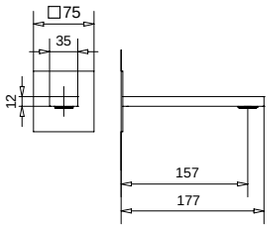

19330

Bocca a parete quadra 21 cm
Square spout for wall 21 cm

FINITURE/*FINISHING*	€
CR	110,00
NS	154,00
OP	123,00

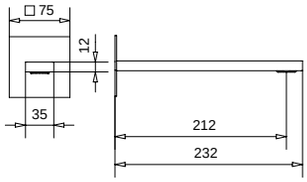

19339

Bocca a parete "STONE" 15,5 cm
"STONE" spout for wall 15,5 cm

FINITURE/*FINISHING*	€
CR	123,00
NS	172,00
OP	138,00

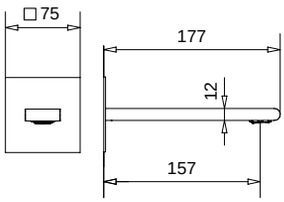

19345

Bocca a parete "STONE" 21 cm
"STONE" spout for wall 21 cm

FINITURE/*FINISHING*	€
CR	139,00
NS	194,00
OP	156,00

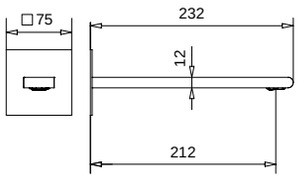

19318

Bocca a parete piatta
Flat spout for wall

FINITURE/*FINISHING*	€
CR	106,00

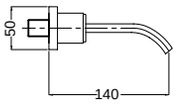

19321

Bocca a parete piatta Q
Flat spout for wall

FINITURE/*FINISHING*	€
CR	122,00

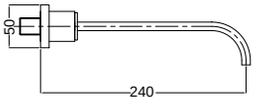

19348

Bocca a parete "SIMPLE" 15,5 cm
"SIMPLE" spout for wall 15,5 cm

FINITURE/*FINISHING*	€
CR	114,00
NS	159,00
OP	128,00
CNL	159,00
GF	182,00

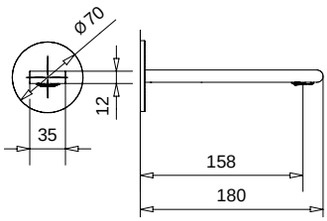

19366

Bocca a parete "SIMPLE" 21 cm
"SIMPLE" spout for wall 21 cm

FINITURE/*FINISHING*	€
CR	128,00
NS	179,00
OP	144,00
CNL	179,00
GF	205,00

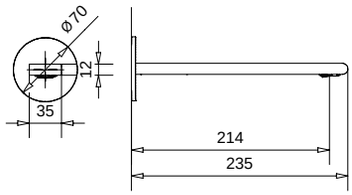

19319

Bocca a parete moderna tipo lusso 19 cm
Modern spout de luxe 19 cm for wall

FINITURE/*FINISHING*	€
CR	43,00
NS	60,00
OP	48,00
BR	58,00
OS	91,00
CNL	60,00
GF	69,00

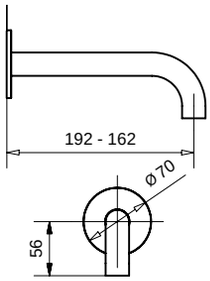

19320

Bocca a parete moderna tipo lusso 22 cm
Modern spout de luxe 22 cm for wall

FINITURE/*FINISHING*	€
CR	46,00
NS	63,00
OP	51,00
BR	61,00
OS	94,00
CNL	65,00
GF	72,00

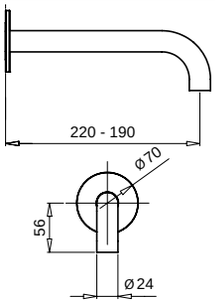

19343

Bocca a parete "ORION" 21 cm
"ORION" spout for wall 21 cm

FINITURE/*FINISHING*	€
CR	87,00
OP	97,00
NF	122,00
OS	152,00

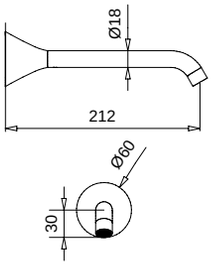

19344

Bocca a parete "ORION" 26 cm
"ORION" spout for wall 26 cm

FINITURE/*FINISHING*	€
CR	90,00
OP	100,00
NF	126,00
OS	155,00

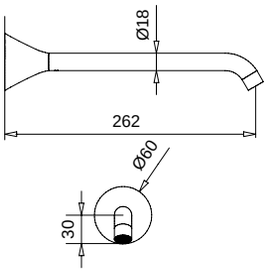

19313

Bocca da incasso
Built-in wall spout

FINITURE/*FINISHING*	€
CR	67,00
CRDO	70,00
BR	90,00
RA	90,00
DO	117,00

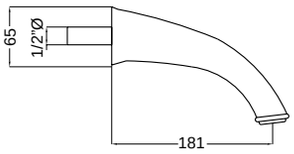

19325

Bocca a parete antica modello lusso 19 cm
Spout de luxe 19 cm old style for wall

FINITURE/*FINISHING*	€	FINITURE/*FINISHING*	€
CR	61,00	NF	85,00
CRDO	64,00	OP	68,00
BR	82,00	NIL	85,00
RA	82,00	NS	85,00
DO	107,00	BO	83,00

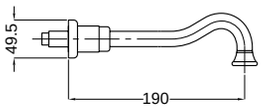

19326

Bocca a parete antica modello lusso 23 cm
Spout de luxe 23 cm old style for wall

FINITURE/*FINISHING*	€	FINITURE/*FINISHING*	€
CR	64,00	NF	89,00
CRDO	67,00	OP	72,00
BR	86,00	NIL	89,00
RA	86,00	NS	89,00
DO	112,00	BO	87,00

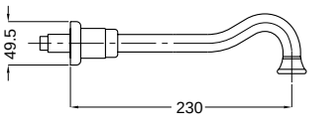

19324

Bocca a parete antica "Denver" 19 cm
Spout old style for range "Denver" 19 cm

FINITURE/*FINISHING*	€
CR	62,00
NS	87,00
BR	84,00
RA	84,00
DO	108,00

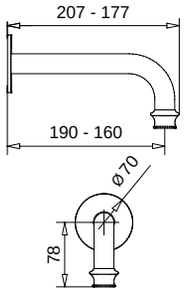

19316

Bocca piatta per batteria bordo vasca
Flat spout for deck mount bath mixer

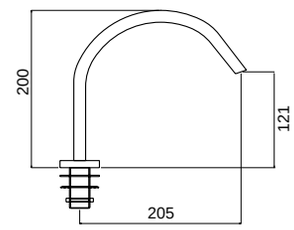

FINITURE/*FINISHING*	€
CR	145,00
NS	203,00
OP	162,00

19331

Bocca per batteria bordo vasca piatta Q
Flat spout for deck mount bath mixer

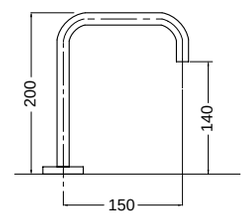

FINITURE/*FINISHING*	€
CR	153,00
BR	206,00
DO	268,00
NS	211,00
OP	172,00
OS	294,00

19314

Bocca per batteria bordo vasca minimalista
Minimalist style spout for deck mount bath mixer

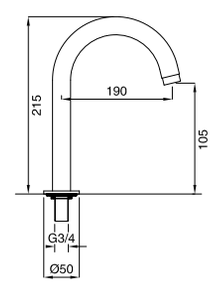

FINITURE/*FINISHING*	€
CR	65,00
BR	88,00
RA	88,00
GF	104,00
OP	73,00
OS	125,00
CNL	91,00
NS	91,00

19302

Bocca per batteria bordo vasca
"MILLENOVECINQUANTA"
"MILLENOVECINQUANTA"spout
for deck mount bath mixer

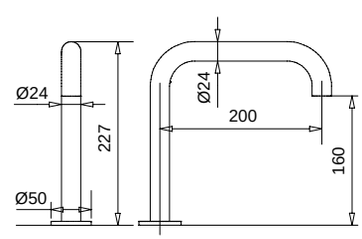

FINITURE/*FINISHING*	€
CR	60,00
OP	67,00
NF	84,00
OS	115,00
GF	96,00

19307

Bocca per batteria bordo vasca "ORION"
"ORION" spout for deck mount bath mixer

FINITURE/*FINISHING*	€
CR	93,00
OP	104,00
NF	130,00
OS	178,00

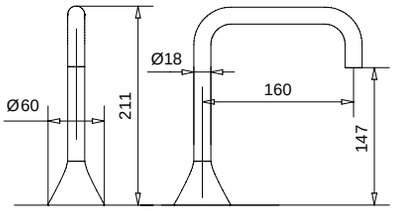

19304

Bocca per batteria bordo vasca
Spout for deck mount bath mixer

FINITURE/*FINISHING*	€
CR	130,00
CRDO	132,00
COCR	133,00
BR	175,00
RA	175,00
DO	227,00
CODO	135,00

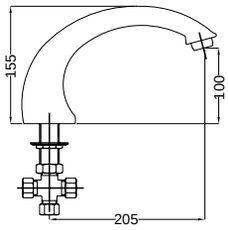

19303

Bocca con deviatore per batteria bordo vasca
Spout with diverter for deck mount bath mixer

FINITURE/*FINISHING*	€
CR	166,00
CRDO	175,00
BR	224,00
RA	224,00
DO	290,00

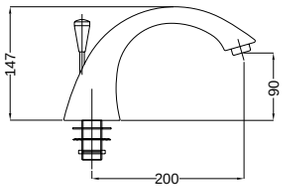

19315

Bocca per batteria bordo vasca antica
Old style spout for deck mount bath mixer

FINITURE/*FINISHING*	€	FINITURE/*FINISHING*	€
CR	126,00	NF	176,00
CRDO	136,00	OP	141,00
BR	170,00	NIL	176,00
RA	170,00	NS	176,00
DO	220,00	BO	171,00

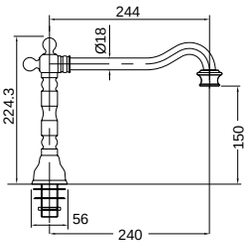

19300

Bocca di erogazione per bordo vasca 129x155 mm. Attacco 3/4" M
Roman tub spout deck mount 129x155 mm 3/4" M connection

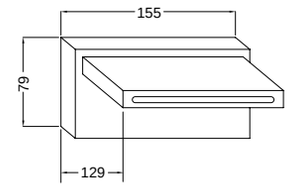

FINITURE/*FINISHING*	€
CR	615,00

19336

Bocca di erogazione a cascata 115x118 mm., attacco 3/4"
Roman tub spout wall mount 115x118 mm., 3/4" connection

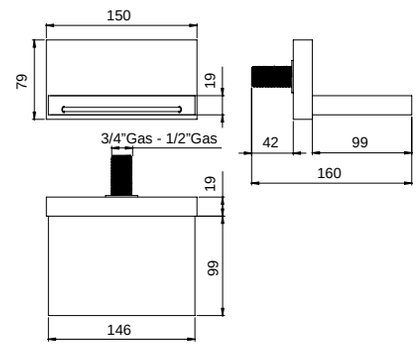

FINITURE/*FINISHING*	€
CR	615,00

19301

Bocca di erogazione per bordo vasca 129x155 mm. Attacco 3/4"M
Roman tub spout deck mount 129x155 mm - 3/4" M connection

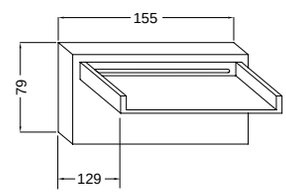

FINITURE/*FINISHING*	€
CR	648,00

19337

Bocca di erogazione a cascata 115x118 mm., attacco 3/4"
Roman tub spout wall mount 115x118 mm., 3/4" connection

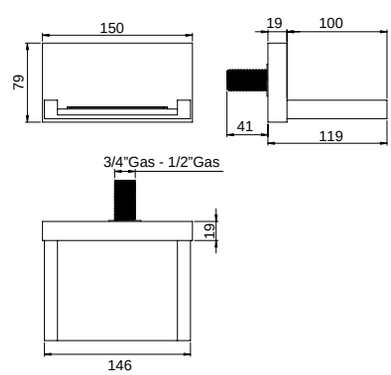

FINITURE/*FINISHING*	€
CR	648,00

19328

Bocca di erogazione per bordo vasca 200x180 mm.
Attacco 3/4"M
Roman tub spout deck mount 200x180 mm
3/4" M connection

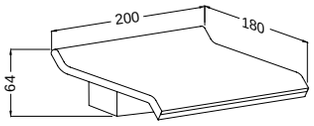

FINITURE/*FINISHING*	€
CR	745,00

19329

Bocca di erogazione per bordo vasca 200x130 mm.
Attacco 3/4"M
Roman tub spout deck mount 200x130 mm - 3/4" M connection.

FINITURE/*FINISHING*	€
CR	660,00

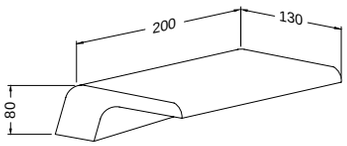

19268

Sifone lavabo quadro
Siphon for basin square type

FINITURE/*FINISHING*	€
CR	145,00
OP	160,00
NS	203,00

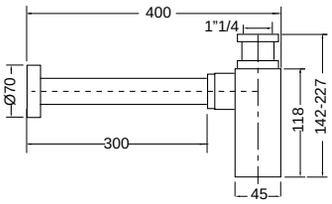

19262
19263

19262 Sifone lavabo minimalista 1"1/4
Minimalist siphon 1"1/4 for basin
19263 Sifone bidet minimalista 1"1/4
Minimalist siphon 1"1/4 for bidet

FINITURE/*FINISHING*	19262 €	19263 €
CR	66,00	66,00
OP	87,00	87,00
NS	116,00	116,00

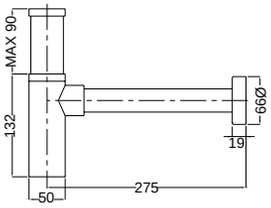

19264

Sifone a "S" 1"1/4 per lavabo
Siphon "S" 1"1/4 for basin

FINITURE/*FINISHING*	€
CR	29,00

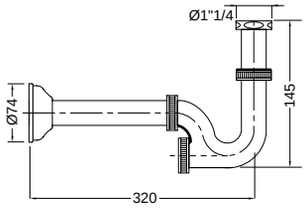

19266

Sifone a "S" 1"1/4 per bidet
Siphon "S" 1"1/4 for bidet

FINITURE/*FINISHING*	€
CR	29,00

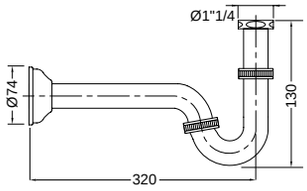

19265

Sifone a "S" 1"1/4 per lavabo
Siphon "S" 1"1/4 for basin

FINITURE/*FINISHING*	€
CR	67,00
BR	90,00
RA	90,00
DO	117,00

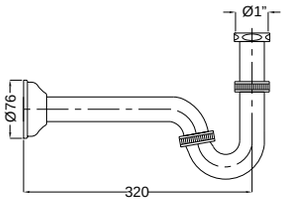

19267

Sifone a "S" 1"1/4 per bidet
Siphon "S" 1"1/4 for bidet

FINITURE/*FINISHING*	€
CR	74,00
BR	99,00
RA	99,00
DO	129,00

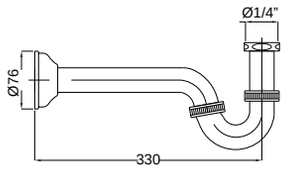

19289

Scarico clic-clac al troppo pieno con distanziale modello quadrato
Clic-clac pop-up waste overflow, square type

FINITURE/*FINISHING*	€
CR	80,00
OP	90,00
NS	112,00

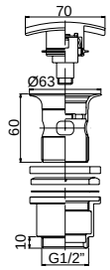

19281
19287

19281 Scarico clic-clac al troppo pieno con distanziale
Clic-clac pop-up waste overflow
19287 Scarico clic-clac senza troppo pieno
Clic-clac pop-up without overflow

FINITURE/*FINISHING*	19281 €	19287 €
CR	43,00	43,00
OP	48,00	48,00
NS	60,00	60,00
BR	58,00	58,00
RA	58,00	58,00
DO	75,00	75,00

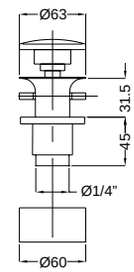

19274

Scarico "Clic Clac" regolabile
"Clic Clac" pop-up waste adjustable

FINITURE/*FINISHING*	€	FINITURE/*FINISHING*	€
CR	26,00	NF	36,00
NS	36,00	OP	30,00
BR	35,00	NIL	36,00
RA	35,00	GF	42,00
DO	45,00	BO	35,00
CNL	36,00	OS	55,00

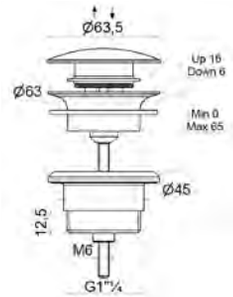

19271

Scarico 1"1/4 normale
Pop-up waste 1"1/4 normal

FINITURE/*FINISHING*	€
CR	11,00

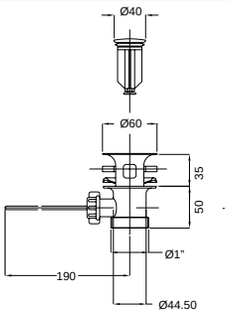

19273

Scarico 1"1/4 pesante
Pop-up waste 1"1/4 de luxe

FINITURE/*FINISHING*	€	FINITURE/*FINISHING*	€
CR	17,00	OS	36,00
COCR	19,00	OP	19,00
BR	23,00	NIL	24,00
RA	23,00	NS	24,00
DO	30,00	BO	23,00
CNL	24,00		

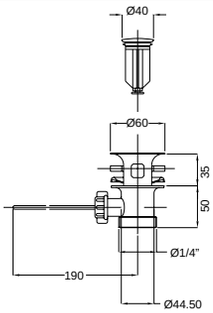

19276

Scarico tipo America
Pop-up waste American type

FINITURE/*FINISHING*	€
CR	27,00
DO	48,00

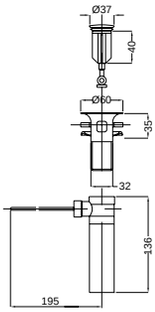

19138

Colonna scarico vasca
Pop-up bath tube waste

FINITURE/*FINISHING*	€
CR	80,00
CRDO	85,00
BR	108,00
RA	108,00
DO	140,00
NS	112,00

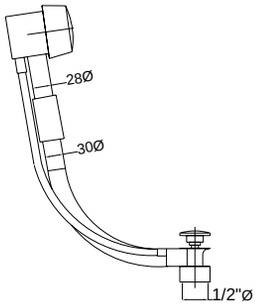

19140

Colonna scarico vasca esterna
External pop-up bath tube waste

FINITURE/*FINISHING*	€
CR	160,00
BR	216,00
RA	216,00
DO	280,00
NS	224,00

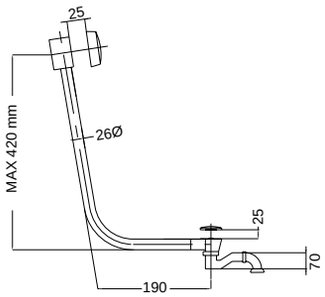

19278

Coppia soprabordi destro/sinistro modello basso
Pair of pillar right/left short model

FINITURE/*FINISHING*	€
CR	45,00
BR	61,00
RA	61,00
DO	79,00
NS	63,00

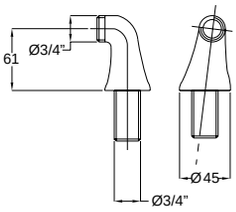

19279

Coppia soprabordi destro/sinistro modello alto
Pair of pillar right/left high model

FINITURE/*FINISHING*	€
CR	67,00
BR	90,00
RA	90,00
DO	117,00
NS	94,00

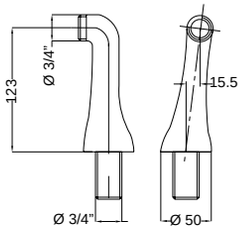

19280

Squadrette con niples e rosone
Copper tee with nipple

FINITURE/*FINISHING*	€
CR	11,00
BR	15,00
RA	15,00
DO	19,00

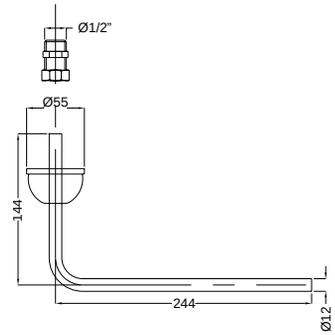

19126

Canotto congiunzione vaso con rosone
Connection pipe WC with rosette

FINITURE/*FINISHING*	€
CR	18,00
BR	24,00
RA	24,00
DO	29,00

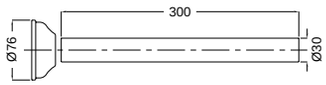

19432

Porta doccia per bordo vasca
Deck mount bracket for hand shower

FINITURE/*FINISHING*	€
CR	13,00
BR	18,00
RA	18,00
DO	23,00
NS	18,50

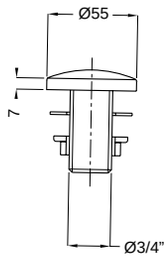

19445

Porta doccia minimalista per bordo vasca
Minimalist mount bracket for hand shower

FINITURE/*FINISHING*	€
CR	17,00
NS	24,00
OP	19,00
OS	33,00

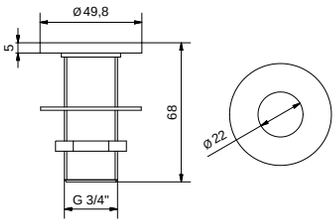

19399

Porta doccia per bordo vasca tipo quadro
Deck mount bracket for handshower square type

FINITURE/*FINISHING*	€
CR	33,00
NS	46,00
OP	37,00

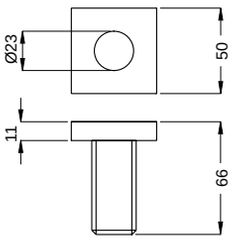

19433

Curvetta per porta doccia
Brass elbow for deck mount bracket

FINITURE/*FINISHING*	€
CR	15,00
BR	20,00
RA	20,00
DO	26,00
NS	21,00

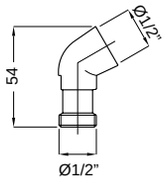

19153

Doccetta per estraibile quadro 9395
Pull-out handshower square type 9395

FINITURE/*FINISHING*	€
CR	73,00

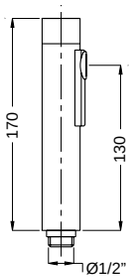

19462

Doccetta per estraibile art. 2270
Handshower for pull-out mixer art. 2270

FINITURE/*FINISHING*	€
CR	45,00
BR	61,00
NS	63,00
OP	51,00

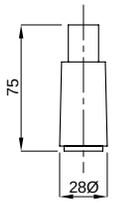

19460

Doccetta per estraibile art. 2279
Handshower for pull-out mixer art. 2279

FINITURE/*FINISHING*	€
CR	64,00

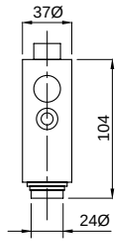

19461

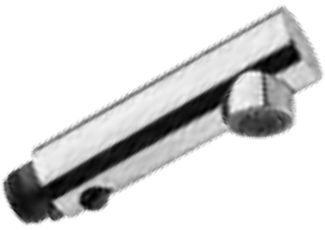

Doccetta per estraibile art. 2283
Handshower for pull-out mixer art. 2283

FINITURE/*FINISHING*	€
CR	45,00

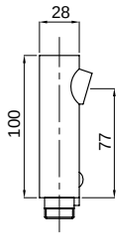

19471

Doccetta per estraibile art. 2288
Handshower for pull-out mixer art. 2288

FINITURE/*FINISHING*	€
CR	45,00
BR	61,00
NS	63,00
OP	50,00

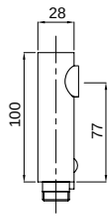

19463

Doccetta per estraibile antico per 6395
Handshower for old style pull-out mixer for 6395

FINITURE/*FINISHING*	€
CR	46,00
BR	62,00
RA	62,00
DO	81,00

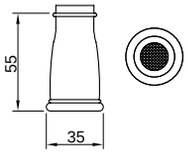

19160

Doccetta estraibile per 8995
Pull-out handshower for mixer 8995

FINITURE/*FINISHING*	€
CR	42,00
BR	57,00
RA	57,00
DO	73,00

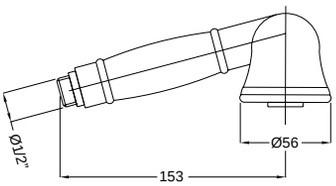

19154

Doccetta estraibile per "Xara"
Pull-out handshower for mixer "Xara"

FINITURE/*FINISHING*	€
CR	23,00

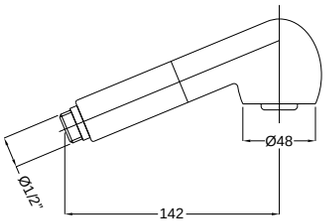

19379

Doccetta shut-off minimalista completa
di supporto e flessibile
Minimalist shut-off handshower
with support and flexible

FINITURE/*FINISHING*	€
CR	104,00
OP	118,00

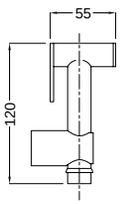

19469

Doccetta shut-off rigata completa di supporto e flessibile
Streaked shut-off handshower with support and flexible

FINITURE/*FINISHING*	€
CR	82,00
BR	115,00
RA	115,00
DO	157,00

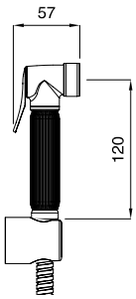

19380

Doccetta shut-off completa di supporto e flessibile
Shut-off handshower with support and flexible

FINITURE/*FINISHING*	€
CR	88,00
BR	123,00
RA	123,00
DO	167,00

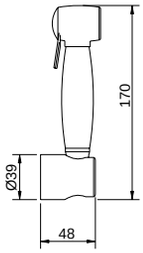

19466
19467
19468

19466 Solo doccetta per kit 19380 / *Only handshower for kit 19380*
19467 Solo doccetta per kit 19379 / *Only handshower for kit 19379*
19468 Solo doccetta per kit 19469 / *Only handshower for kit 19469*

FINITURE *FINISHING*	19466 €	19467 €	19468 €
CR	67,00	88,00	60,00
OP	-	99,00	-
DO	115,00	-	105,00
BR	89,00	-	81,00
RA	89,00	-	81,00

19180

Flessibile per bordo vasca, 3/8 F / 1/2 F
Flexible hose for 5 ways mixer, 3/8F / 1/2 F

FINITURE/*FINISHING*	€
CR	25,00
BR	34,00
RA	34,00
DO	50,00
NS	44,00

19178

Flessibile con contrappeso per monocomando estraibile, 15x1M / 1/2 F
Flexible hose with lead wright, 15x1M / 1/2 F

FINITURE/*FINISHING*	€
CR	17,00

(art. 2283 / 2288 / 2279 / 8995 / 6595 / 1895 / 6384)

19179

Flessibile con contrappeso
per estraibile vecchio modello, 15x1 M / 15x1 M.
Flexible hose old model with lead wright 15x1 M / 15x1 M.

FINITURE/*FINISHING*	€
CR	17,00

(art. 6388)

19177

Flessibile con contrappeso
per estraibile calamita, 15x1 M / 10X1 M
Flexible hose with lead wright, 15x1 M / 10x1 M

FINITURE/*FINISHING*	€
CR	17,00

(art. 2270 / 6395)

19283

Tappo per scarico pesante
Brass plug de luxe for pop-up waste

FINITURE/*FINISHING*	€
CR	7,00
BR	10,00
RA	10,00
DO	13,00
OP	8,00
NS	10,00

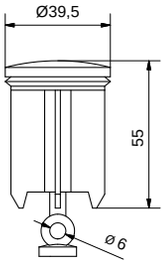

19277

Tappo per scarico normale
Normal brass plug for pop-up waste

FINITURE/*FINISHING*	€
CR	7,00

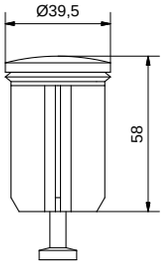

19252

Rubinetto sottolavabo con filtro modello quadro
Underlavatory stop-cock with filter square type

FINITURE/*FINISHING*	€
CR	94,00
OP	106,00
NS	132,00

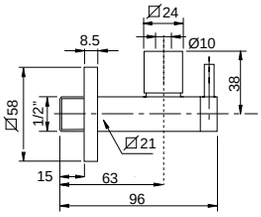

19247

Rubinetto sottolavabo con filtro minimalista
Underlavatory stop-cock with filter minimalist type

FINITURE/*FINISHING*	€
CR	64,00

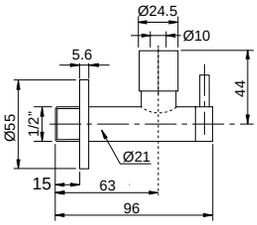

19250

Rubinetto sottolavabo con filtro
Underlavatory stop-cock with filter

FINITURE/*FINISHING*	€
CR	12,00
BR	20,00
RA	20,00
DO	28,00

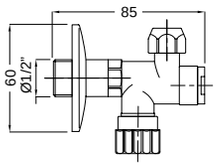

19251

Rubinetto sottolavabo con filtro con snodo
Underlavatory stop-cock with filter jointed

FINITURE/*FINISHING*	€
CR	14,00
BR	22,00
RA	22,00
DO	30,00

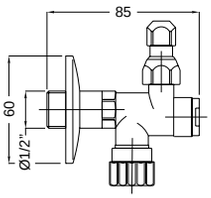

19435

Deviatore a pressione per bordo vasca
modello quadro con attacco da 1/2" - 3/4"
Pressure's diverter square model
for 5 ways bath mixer connection 1/2" - 3/4"

FINITURE/*FINISHING*	€
CR	100,00
OP	105,00
NS	120,00

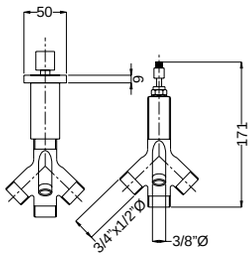

19442

Deviatore a pressione minimalista
con attacco da 1/2" - 3/4"
Pressure's diverter minimalist model
connection 1/2" - 3/4"

FINITURE/*FINISHING*	€
CR	93,00
OP	98,00
NS	113,00

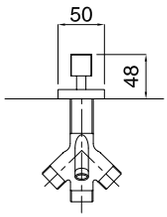

19434

Deviatore a pressione per bordo vasca
con attacco da 1/2" - 3/4"
Pressure's diverter for 5 ways bath mixer
connection 1/2" - 3/4"

FINITURE/*FINISHING*	€
CR	88,00
BR	91,00
RA	91,00
DO	105,00

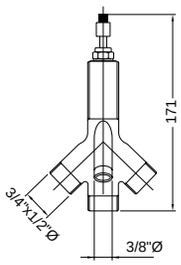

19397

Passo rapido incasso da 1"
Internal tap for WC with square plate 1"

FINITURE/*FINISHING*	€
CR	65,00
BR	88,00
RA	88,00
DO	114,00

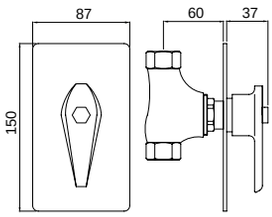

19208

Leva clinica per cartuccia Ø35
Lever for clinical tap for cartridge Ø35

FINITURE/*FINISHING*	€
CR	15,00

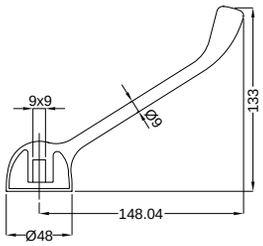

19209

Leva clinica per cartuccia Ø42
Lever for clinical tap for cartridge Ø42

FINITURE/*FINISHING*	€
CR	17,00

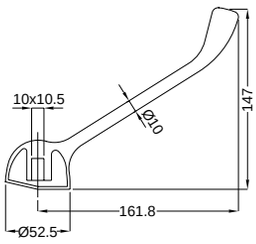

19184

Coppia tubetti rame
Pair of copper pipe

FINITURE/*FINISHING*	€
CR	9,00
BR	12,00
RA	12,00
DO	23,00

19182
19183

19182 Coppia flex INOX 10x1Mx3/8"F 35 cm
Pair of flex INOX 10x1Mx3/8"F 35 cm
19183 Coppia flex INOX 10x1Mx1/2"F 35 cm
Pair of flex INOX 10x1Mx1/2"F 35 cm

19182 €	19183 €
10,00	10,00

19181
19185

19181 Coppia flex INOX 10x1Mx3/8"F 40 cm
Pair of flex INOX 10x1Mx3/8"F 40 cm
19185 Coppia flex INOX 10x1Mx1/2"F 40 cm
Pair of flex INOX 10x1Mx1/2"F 40 cm

19181 €	19185 €
11,00	11,00

19190
19197

19190 Coppia flex INOX 10x1Mx3/8"F 50 cm
Pair of flex INOX 10x1Mx3/8"F 50 cm
19197 Coppia flex INOX 10x1Mx1/2"F 50 cm
Pair of flex INOX 10x1Mx1/2"F 50 cm

19190 €	19197 €
13,00	13,00

19192
19194

19192 Coppia flex INOX 8x1Mx3/8"F 45 cm
Pair of flex INOX 8x1Mx3/8"F 45 cm
19194 Coppia flex INOX 8x1Mx1/2"F 45 cm
Pair of flex INOX 8x1Mx1/2"F 45 cm

19192 €	19194 €
13,00	13,00

19195
19196

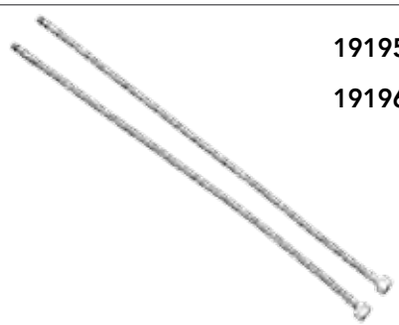

19195 Coppia flex INOX 8x1Mx3/8"F 60 cm
Pair of flex INOX 8x1Mx3/8"F 60 cm
19196 Coppia flex INOX 8x1Mx1/2"F60 cm
Pair of flex INOX 8x1Mx1/2"F 60 cm

19195 €	19196 €
15,00	15,00

19248

Prolunga per rubinetto incasso
Complete extention for built-in tap

	€
	9,00

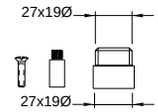

19387

Prolunga per monocomando doccia incasso Ø35
Complete extension for built-in shower mixer Ø35

FINITURE/*FINISHING*	€	FINITURE/*FINISHING*	€
CR	40,00	GF	48,00
OP	42,00	NF	43,00
BR	45,00	NIL	43,00
RA	45,00	NS	43,00
DO	51,00	BO	46,00
CNL	43,00		

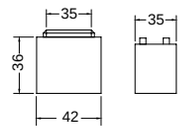

19388

Prolunga per monocomando doccia incasso Ø40
Complete extension for built-in shower mixer Ø40

FINITURE/*FINISHING*	€	FINITURE/*FINISHING*	€
CR	45,00	GF	53,00
OP	47,00	NF	48,00
BR	50,00	NIL	48,00
RA	50,00	NS	48,00
DO	56,00	BO	51,00
CNL	48,00		

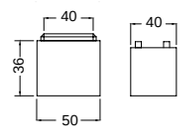

19386

Prolunga per monocomando vasca incasso Ø 35, 2 vie
Complete extention for built-in bath mixer Ø 35, 2 ways

FINITURE/*FINISHING*	€	FINITURE/*FINISHING*	€
CR	70,00	GF	86,00
OP	74,00	NF	76,00
BR	80,00	NIL	76,00
RA	80,00	NS	76,00
DO	92,00	BO	82,00
CNL	76,00		

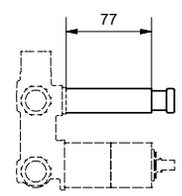

19389

Prolunga per monocomando vasca incasso Ø 40, 2 vie
Complete extention for built-in bath mixer Ø 40, 2 ways

FINITURE/*FINISHING*	€	FINITURE/*FINISHING*	€
CR	75,00	GF	91,00
OP	79,00	NF	81,00
BR	85,00	NIL	81,00
RA	85,00	NS	81,00
DO	97,00	BO	87,00
CNL	81,00		

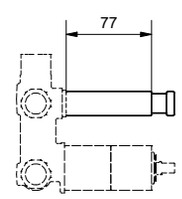

19394

Prolunga per monocomando vasca incasso 2 vie termostatico
Termostaic extention for built-in bath mixer 2 ways

FINITURE/*FINISHING*	€	FINITURE/*FINISHING*	€
CR	80,00	GF	96,00
OP	84,00	NF	86,00
BR	90,00	NIL	86,00
RA	90,00	NS	86,00
DO	102,00	BO	92,00
CNL	86,00		

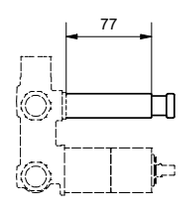

19249

Coppia prolunghe per vasca
Pair of externtion for bath

FINITURE/*FINISHING*	€
CR	25,00
BR	34,00
RA	34,00
DO	44,00

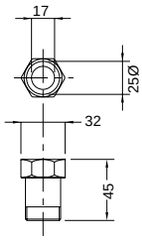

19282

Tappo copriforo.
Cover-hole plug.

FINITURE/*FINISHING*	€
CR	10,00
BR	13,00
RA	13,00
DO	17,00
OP	11,00
NS	14,00

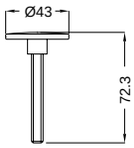

19677

Deviatore completo per incasso 2 vie Ø35
Complete diverter for built-in bath mixer Ø 35, 2 ways

FINITURE/*FINISHING*	€
CR	23,00
BR	31,00
RA	31,00
DO	40,00
OP	26,00
NS	32,00

19443

Deviatore con stop per incasso 2 vie Ø35
Diverter with stop for built-in bath mixer Ø 35, 2 ways

FINITURE/*FINISHING*	€
CR	40,00
BR	54,00
RA	54,00
DO	70,00
OP	45,00
NS	56,00

20950

Tappetino anticondensa
Anticondensation mat

€
5,00

Ricambi

19493

Leva in dotazione su serie "Tetris"
Handle for range "Tetris"

FINITURE/*FINISHING*	€
CR	15,00
NS	22,00
OP	17,00

19598

Cartuccia Ø 35 con alzaleva
Cartridge Ø 35 with riser

€ 17,00

(art. 9102 / 9108 / 9155 / 9143 / 9130 9172 / 9131 / 9132 / 9136 / 9160 / 9107)

19605

Cartuccia Ø 25 per lavabo e bidet "Simple".
Cartridge Ø 25 for basin and bidet "Simple"

€ 15,00

(art. 9113 / 9113S / 9117S / 9123)

19649

Cartuccia piccola per miscelatore termostatico
Small cartridge for thermostatic mixer

€ 78,00

(art. 9177 / 9153 / 9154 / 9178 / 9137C)

19592

Aeratore 24X1alta portata
Aerator 24X1 high flow rate

FINITURE/*FINISHING*	€
CR	2,00
NS	4,00
OP	3,00

(art. 9102)

19106

Rompigetto per lavabo
Hidden filter aerator for basin

FINITURE/*FINISHING*	€
CR	2,00
NS	4,00
OP	3,00

(art. 9113 / 9113S / 9117 / 9117S / 9143)

19591

Snodo con aeratore minimalista
Minimalist swivel jet breaker

FINITURE/*FINISHING*	€
CR	8,00
NS	11,00
OP	9,00

19406

Asta completa con pomolo quadro
Complete rod-pull with square pom

FINITURE/*FINISHING*	€
CR	5,00
NS	7,00
OP	6,00

19455

Deviatore completo con pomolo quadro
Complete diverter with square pom

FINITURE/*FINISHING*	€
CR	14,00
NS	19,00
OP	15,00

19560

Kit di fissaggio cm. 14
Fixing kit cm. 14

€ 3,00

19486

Piastra squadrata per doccia incasso
Squared plate for built-in mixer

FINITURE/*FINISHING*	€
CR	35,00
NS	50,00
OP	39,00

19551

Basetta per lavabo e bidet
Base for basin and bidet mixer

FINITURE/*FINISHING*	€
CR	16,00
NS	23,00
OP	18,00

19487

Piastra squadrata per doccia incasso con deviatore
Squared plate for built-in mixer with diverter

FINITURE/*FINISHING*	€
CR	48,00
NS	68,00
OP	54,00

19488

Piastra squadrata per doccia incasso 3 vie e 4 vie
Squared plate for 3 ways and 4 ways built-in mixer

FINITURE/*FINISHING*	€
CR	58,00
NS	81,00
OP	65,00

Ricambi Stone

19526

Leva in dotazione su serie "Stone"
Lever for range "Stone"

FINITURE/*FINISHING*	€
CR	20,00
NS	29,00
OP	22,00

19600

Cartuccia Ø 35 asta PVC
Cartridge Ø 35 with arm PVC

€ 15,00

(art. 9308 / 9330 / 9338 / 9372 / 9355 9345 / 9395 / 9336C / 9302 / 9331 / 9332)

19601

Cartuccia Ø35 asta PVC con base di rialzo
Cartridge Ø35 with arm PVC with base

€ 15,00

(art. 9313 / 9323 / 9399 / 9317 / 9321)

19592

Aeratore 24X1alta portata
Aerator 24X1 high flow rate

FINITURE/*FINISHING*	€
CR	2,00
NS	4,00
OP	3,00

(art. 9302)

19580

Filtro slot 24x1
Slot filter 24x1

€ 2,00

(art. 9313 / 9345 / 9317 / 9321)

19584

Snodo con aeratore 16x1
Swivel jet breaker 16x1

FINITURE/*FINISHING*	€
CR	8,00
NS	12,00
OP	9,00

(art. 9323)

19403

Asta completa con pomolo cilindrico
Complete rod-pull with cilindric pom

FINITURE/*FINISHING*	€
CR	3,00
NS	5,00
OP	4,00

19453

Deviatore completo con pomolo cilindrico
Complete diverter with cilindric pom

FINITURE/*FINISHING*	€
CR	12,00
NS	17,00
OP	13,00

19564

Kit di fissaggio tirante lungo
Long tie fixing kit

€ 3,00

19487

Piastra squadrata per doccia incasso con deviatore
Squared plate for built-in mixer with diverter

FINITURE/*FINISHING*	€
CR	48,00
NS	68,00
OP	54,00

19486

Piastra squadrata per doccia incasso
Squared plate for built-in mixer

FINITURE/*FINISHING*	€
CR	35,00
NS	50,00
OP	39,00

19488

Piastra squadrata per doccia incasso 3 vie e 4 vie
Squared plate for 3 ways and 4 ways built-in mixer

FINITURE/*FINISHING*	€
CR	58,00
NS	81,00
OP	65,00

19541

Basetta per lavabo e bidet
Base for basin and bidet mixer

FINITURE/*FINISHING*	€
CR	19,00
NS	27,00
OP	21,00

19649

Cartuccia piccola per miscelatore termostatico
Small cartridge for thermostatic mixer

€ 78,00

(art. 2261 / 2277 / 2278)

19524

Leva in dotazione su serie "Inside"
Lever for range "Inside"

FINITURE/*FINISHING*	€
CR	45,00
NS	63,00
OP	50,00

19600

Cartuccia Ø 35 asta PVC
Cartridge Ø 35 with arm PVC

€ 15,00

(art. 9208 / 9230 / 9236 / 9255 / 9245 / 9202 9236C / 9260 / 9230K / 9245Q / 9255Q / 9219 9225 / 9272 / 9231 / 9232 / 9238)

19601

Cartuccia Ø35 asta PVC con base di rialzo
Cartridge Ø35 with arm PVC with base

€ 15,00

(art. 9213 / 9223 / 9282 / 9213K / 9223K 9213Q / 9223Q)

19525

Leva in dotazione su serie "Inside Kristal"
Lever for range "Inside Kristal"

FINITURE/*FINISHING*	€
CR	60,00
NS	78,00
OP	65,00

19403

Asta completa con pomolo cilindrico
Complete rod-pull with cilindric pom

FINITURE/*FINISHING*	€
CR	3,00
NS	5,00
OP	4,00

19107

Aeratore a scomparsa
Hidden Aerator

€ 20,00

(art. 9213 / 9282 / 9223 / 9213Q / 9223Q / 9245)

19564

Kit di fissaggio tirante lungo
Long tie fixing kit

€ 3,00

(art. 9213 / 9213Q / 9223 / 9223Q)

19455

Deviatore completo con pomolo quadro
Complete diverter with square pom

FINITURE/*FINISHING*	€
CR	14,00
NS	19,00
OP	15,00

19487

Piastra squadrata per doccia incasso con deviatore
Squared plate for built-in mixer with diverter

FINITURE/*FINISHING*	€
CR	48,00
NS	68,00
OP	54,00

19486

Piastra squadrata per doccia incasso
Squared plate for built-in mixer

FINITURE/*FINISHING*	€
CR	35,00
NS	50,00
OP	39,00

19488

Piastra squadrata per doccia incasso 3 vie e 4 vie
Squared plate for 3 ways and 4 ways built-in mixer

FINITURE/*FINISHING*	€
CR	58,00
NS	81,00
OP	65,00

19541

Basetta per lavabo e bidet
Base for basin and bidet mixer

FINITURE/*FINISHING*	€
CR	19,00
NS	27,00
OP	21,00

(art. 9213 / 9213Q / 9223 / 9223Q)

Ricambi Planet

19530

Leva in dotazione su serie "Planet"
Lever for range "Planet"

FINITURE/*FINISHING*	€
CR	14,00
OP	16,00

19600

Cartuccia Ø 35 asta PVC
Cartridge Ø 35 with arm PVC

€ 15,00

(art. 2447 / 2430 / 2431 / 2432 / 2472)

19601

Cartuccia Ø35 asta PVC con base di rialzo
Cartridge Ø35 with arm PVC with base

€ 15,00

(art. 2413 / 2423 / 2417 / 2402 / 2408)

19531

Leva in dotazione su serie "Planet Cascata"
Lever for range "Planet Cascata"

FINITURE/*FINISHING*	€
CR	66,00
OP	74,00

19531K

Leva in dotazione su serie "Planet Cascata" kristallo
Lever for range "Planet Cascata" kristal

FINITURE/*FINISHING*	€
CR	96,00
OP	104,00

19605

Cartuccia Ø 25 per lavabo "Planet Cascata"
Cartridge Ø 25 for basin "Planet Cascata"

€ 15,00

(art. 2513)

19100

Aeratore M 24X1
Aerator M 24X1

FINITURE/*FINISHING*	€
CR	3,00
OP	4,00

(art. 2413 / 2417 / 2447)

19101

Aeratore M 28X1
Aerator M 28X1

FINITURE/*FINISHING*	€
CR	4,00
OP	5,00

(art. 2402 / 2408)

19584

Snodo con aeratore 16X1
Swivel jet breaker 16X1

FINITURE/*FINISHING*	€
CR	8,00
OP	9,00

(art. 2423)

19400

Asta completa con pomolo quadro
Complete rod-pull with square pom

FINITURE/*FINISHING*	€
CR	5,00
OP	6,00

19453

Deviatore completo con pomolo cilindrico
Complete diverter with cilindric pom

FINITURE/*FINISHING*	€
CR	12,00
OP	13,00

19565

Kit di fissaggio laterale
Lateral fixing kit

€ 3,00

19231

Piastra minimalista per doccia incasso
Minimalist plate for built-in mixer

FINITURE/*FINISHING*	€
CR	15,00
OP	17,00

19237

Piastra minimalista per doccia incasso con deviatore
Minimalist plate for built-in mixer with diverter

FINITURE/*FINISHING*	€
CR	19,00
OP	21,00

19547

Basetta per lavabo e bidet
Base for basin and bidet mixer

FINITURE/*FINISHING*	€
CR	13,00
OP	14,00

19490

Leva in dotazione su serie "Simple".
Handle for range "Simple"

FINITURE/*FINISHING*	€
CR	12,00
NS	17,00
OP	13,00
CNL	17,00
GF	19,00

19598

Cartuccia Ø 35 con alzaleva
Cartridge Ø 35 with riser

€ 17,00

(art. 6655 / 6643 / 6647 / 6630 / 6672 6631 / 6632)

19599

Cartuccia Ø35 con base con alzaleva
Cartridge Ø35 with base with riser

€ 17,00

(art. 6602 / 6635 / 6636C)

19605

Cartuccia Ø 25 per lavabo e bidet "Simple".
Cartridge Ø 25 for basin and bidet "Simple"

€ 15,00

(art. 6613 / 6623 / 6617 / 6621 / 6613S)

19604

Cartuccia Ø 25 asta PVC.
Cartridge Ø 25 with arm PVC

€ 14,00

(art. 6618 / 6625 / 6693 / 6693S)

19592

Aeratore 24X1 alta portata
Aerator 24X1 high flow rate

FINITURE/*FINISHING*	€
CR	2,00
NS	4,00
OP	3,00
CNL	4,00
GF	4,00

(art. 6602)

19596

Filtro aeratore per lavabo tondo a scomparsa
Hidden filter aerator for basin

€ 4,00

19591

Snodo con aeratore minimalista
Minimalist swivel jet breaker

FINITURE/*FINISHING*	€
CR	8,00
NS	11,00
OP	9,00
CNL	11,00
GF	13,00

19403

Asta completa con pomolo cilindrico
Complete rod-pull with cilindric pom

FINITURE/*FINISHING*	€
CR	3,00
NS	5,00
OP	4,00
CNL	5,00
GF	5,00

19446

Deviatore completo inferiore per vasca
Complete under diverter for bath

FINITURE/*FINISHING*	€
CR	46,00
NS	64,00
OP	51,00
CNL	64,00
GF	74,00

19564

Kit di fissaggio tirante lungo
Long tie fixing kit

€ 3,00

19231

Piastra minimalista per doccia incasso
Minimalist plate for built-in mixer

FINITURE/*FINISHING*	€
CR	15,00
NS	22,00
OP	17,00
CNL	22,00
GF	24,00

19237

Piastra minimalista per doccia incasso con deviatore
Minimalist plate for built-in mixer with diverter

FINITURE/*FINISHING*	€
CR	19,00
NS	27,00
OP	21,00
CNL	27,00
GF	30,00

19554

Basetta per lavabo e bidet.
Round base for basin and bidet mixer

FINITURE/*FINISHING*	€
CR	4,00
NS	6,00
OP	5,00
CNL	6,00
GF	6,00

19236

Piastra minimalista per doccia incasso a 3 vie e 4 vie
Minimalist plate for built-in shower 3 ways and 4 ways

FINITURE/*FINISHING*	€
CR	20,00
NS	29,00
OP	22,00
CNL	29,00
GF	32,00

Ricambi Tess

19494

Leva in dotazione su serie "Tess"
Handle for range "Tess"

FINITURE/*FINISHING*	€
CR	11,00
NS	16,00
OP	12,00

19600

Cartuccia Ø 35 asta PVC
Cartridge Ø 35 with arm PVC

€ 15,00

(art. 9643 / 9630 / 9631 / 9632 / 9672)

19601

Cartuccia Ø35 asta PVC con base di rialzo
Cartridge Ø35 with arm PVC with base

€ 15,00

(art. 9602 / 9635)

19107

Aeratore a scomparsa
Hidden Aerator

€ 20,00

19403

Asta completa con pomolo cilindrico
Complete rod-pull with cilindric pom

FINITURE/*FINISHING*	€
CR	3,00
NS	5,00
OP	4,00

19446

Deviatore completo inferiore per vasca
Complete under diverter for bath

FINITURE/*FINISHING*	€
CR	46,00
NS	64,00
OP	51,00

19560

Kit di fissaggio cm. 14
Fixing kit cm. 14

€ 3,00

19231

Piastra minimalista per doccia incasso
Minimalist plate for built-in mixer

FINITURE/*FINISHING*	€
CR	15,00
NS	22,00
OP	17,00

19237

Piastra minimalista per doccia incasso con deviatore
Minimalist plate for built-in mixer with diverter

FINITURE/*FINISHING*	€
CR	19,00
NS	27,00
OP	21,00

19552

Basetta tonda per lavabo e bidet
Round base for basin and bidet mixer

FINITURE/*FINISHING*	€
CR	4,00
NS	6,00
OP	5,00

19236

Piastra minimalista per doccia incasso a 3 vie e 4 vie
Minimalist plate for built-in shower 3 ways and 4 ways

FINITURE/*FINISHING*	€
CR	20,00
NS	29,00
OP	22,00

19597

Cartuccia con uscita superiore
Cartridge with upper exit

€ 16,00

(art. 9613 / 9617 / 9623)

19519

Leva in dotazione su serie "Kobuk"
Lever for range "Kobuk"

FINITURE/*FINISHING*	€
CR	16,00
NS	23,00
OP	18,00
BR	22,00
OS	31,00

19649

Cartuccia piccola per miscelatore termostatico
Small cartridge for thermostatic mixer

€ 78,00

(art. 2203 / 2258 / 2261 / 2210 / 2252 / 2211 / 2267 / 2362 / 2214 / 2363 / 2271 / 2277 / 2278 / 2253 / 2254 / 2237C / 2209)

19604

Cartuccia Ø 25 asta PVC
Cartridge Ø 25 with arm PVC

€ 14,00

(art. 2293 / 2293S / 2218 / 2225 2218Q / 2225Q)

19579

Aeratore a scomparsa16x1
Hidden aerator 16x1

€ 2,00

(art. 2314 / 2317 / 2313 / 2382 / 2313S 2314S / 2317S)

19403

Asta completa con pomolo cilindrico
Complete rod-pull with cilindric pom

FINITURE/*FINISHING*	€
CR	3,00
NS	5,00
OP	4,00
BR	4,50
OS	6,00

19564

Kit di fissaggio tirante lungo
Long tie fixing kit

€ 3,00

(art. 2213 / 2223 / 2217 / 2213S / 2217S)

19560

Kit di fissaggio cm. 14
Fixing kit cm. 14

€ 3,00

(art. 2313 / 2323 / 2314)

19237

Piastra minimalista per doccia incasso con deviatore
Minimalist plate for built-in mixer with diverter

FINITURE/*FINISHING*	€
CR	19,00
NS	27,00
OP	21,00
BR	26,00
OS	37,00

19600

Cartuccia Ø 35 asta PVC
Cartridge Ø 35 with arm PVC

€ 15,00

(art. 2255 / 2256 / 2257 / 2260 / 2247 2245 2246 / 2266 / 2313 / 2314 / 2317 2323 / 2230 / 2231 / 2232 / 2272 / 2273 2236 / 2236C /2238 / 2235)

19601

Cartuccia Ø35 asta PVC con base di rialzo
Cartridge Ø35 with arm PVC with base

€ 15,00

(art. 2213 / 2213S / 2217 / 2221 / 2217S 2223 / 2202 / 2208)

19101

Aeratore M 28x1
Aerator M 28x1

FINITURE/*FINISHING*	€
CR	4,00
NS	6,00
OP	5,00
BR	5,00
OS	8,00

(art. 2208 / 2202 / 2255 / 2256 / 2260 / 2257)

19211

Aeratore 22X1 a scomparsa
Hidden aerator 22X1

€ 2,00

(art. 2201 / 2213 / 2213S / 2221 / 2217 2217S 2243 / 2247 / 2245 / 2246 / 2251 2265 / 2289 2273 / 2218 / 2225 / 2218Q 2225Q)

19110

Snodo con aeratore minimalista
Minimalist swivel jet breaker

FINITURE/*FINISHING*	€
CR	6,00
NS	9,00
OP	7,00
BR	8,00
OS	12,00

(art. 2223)

19588

Snodo con aeratore 16x1
Swivel jet-breaker 16x1

FINITURE/*FINISHING*	€
CR	8,00
NS	12,00
OP	9,00
BR	11,00
OS	16,00

(art. 2323)

19453

Deviatore completo con pomolo cilindrico
Complete diverter with cilindric pom

FINITURE/*FINISHING*	€
CR	12,00
NS	17,00
OP	13,00
BR	16,00
OS	23,00

(art. 2202)

19231

Piastra minimalista per doccia incasso
Minimalist plate for built-in mixer

FINITURE/*FINISHING*	€
CR	15,00
NS	22,00
OP	17,00
BR	20,00
OS	28,00

19552

Basetta tonda per lavabo e bidet
Round base for basin and bidet mixer

FINITURE/*FINISHING*	€
CR	4,00
NS	6,00
OP	5,00
BR	6,00
OS	8,00

19518

Leva in dotazione su serie "Smart"
Lever for range "Smart"

FINITURE/*FINISHING*	€
CR	18,00
OP	20,00
CNL	25,00

19600

Cartuccia Ø 35 asta PVC
Cartridge Ø 35 with arm PVC

€ 15,00

(art. 2147 / 2148 / 2130 / 2172 / 2155 / 2136 2138 / 2135 / 2157 / 2143 / 2131 / 2132 2173 / 2136C / 2141 / 2182)

19601

Cartuccia Ø35 asta PVC con base di rialzo
Cartridge Ø35 with arm PVC with base

€ 15,00

(art. 2113 / 2117 /2123 / 2102 / 2108 2113S)

19100

Aeratore M 24X1
Aerator M 24X1

FINITURE/*FINISHING*	€
CR	3,00
OP	4,00
CNL	5,00

(art. 2113 / 2117 / 2113S / 2182)

19101

Aeratore M 28X1
Aerator M 28X1

FINITURE/*FINISHING*	€
CR	4,00
OP	5,00
CNL	6,00

(art. 2102 / 2108 / 2155)

19211

Aeratore
a scomparsa
Hidden aerator

€ 2,00

(art. 2143 / 2147 / 2145 / 2146 / 2151 / 2165 / 2173)

19587

Snodo con aeratore
Swivel jet breaker

FINITURE/*FINISHING*	€
CR	5,00
OP	6,00
CNL	7,00

(art. 2123)

19403

Asta completa con pomolo cilindrico
Complete rod-pull with cilindric pom

FINITURE/*FINISHING*	€
CR	3,00
OP	4,00
CNL	5,00

19453

Deviatore completo con pomolo cilindrico
Complete diverter with cilindric pom

FINITURE/*FINISHING*	€
CR	12,00
OP	13,00
CNL	17,00

19560

Kit di fissaggio cm. 14
Fixing kit cm. 14

€ 3,00

19231

Piastra minimalista per doccia incasso
Minimalist plate for built-in mixer

FINITURE/*FINISHING*	€
CR	15,00
OP	17,00
CNL	22,00

19237

Piastra minimalista per doccia incasso con deviatore
Minimalist plate for built-in mixer with diverter

FINITURE/*FINISHING*	€
CR	19,00
OP	21,00
CNL	27,00

19236

Piastra minimalista per doccia incasso a 3 vie e 4 vie
Minimalist plate for built-in shower 3 ways and 4 ways

FINITURE/*FINISHING*	€
CR	20,00
OP	22,00
CNL	29,00

19552

Basetta tonda per lavabo e bidet
Round base for basin and bidet mixer

FINITURE/*FINISHING*	€
CR	4,00
OP	5,00
CNL	6,00

19500

Maniglia in dotazione su serie "Millenovecinquanta"
Handle for range "Millenovecinquanta"

FINITURE/*FINISHING*	€	FINITURE/*FINISHING*	€
CR	25,00	NF	35,00
NS	35,00	GF	40,00
OP	28,00		

19211

Aeratore
a scomparsa
Hidden aerator

€ 2,00

(art. 4580 / 4519 / 4534 / 4512S / 4565 / 4569)

19403

Asta completa con pomolo cilindrico
Complete rod-pull with cilindric pom

FINITURE/*FINISHING*	€	FINITURE/*FINISHING*	€
CR	3,00	NF	5,00
NS	5,00	GF	5,00
OP	4,00		

19564

Kit di fissaggio tirante lungo
Long tie fixing kit

FINITURE/*FINISHING* € 3,00

19285

Vitone ceramico 90°
Ceramic disk valve 90°

€ 11,00

19110

Snodo con aeratore minimalista
Minimalist swivel jet breaker

FINITURE/*FINISHING*	€	FINITURE/*FINISHING*	€
CR	6,00	NF	9,00
NS	9,00	GF	10,00
OP	7,00		

(art. 4544)

19453

Deviatore completo con pomolo cilindrico
Complete diverter with cilindric pom

FINITURE/*FINISHING*	€	FINITURE/*FINISHING*	€
CR	12,00	NF	17,00
NS	17,00	GF	19,00
OP	13,00		

(art. 4500)

Ricambi Millenovecinquanta Mixer

19638

Leva in dotazione su serie "Millenovecinquanta" Mixer
Lever for range "Millenovecinquanta" Mixer

FINITURE/*FINISHING*	€	FINITURE/*FINISHING*	€
CR	35,00	NF	49,00
NS	49,00	GF	56,00
OP	39,00		

19598

Cartuccia Ø 35 con alzaleva
Cartridge Ø 35 with riser

€ 17,00

(art. 4645 / 4646 / 4651 / 4665 / 4630 / 4672 / 4631 / 4632)

19599

Cartuccia Ø35 con base con alzaleva
Cartridge Ø35 with base with riser

€ 17,00

(art. 4602 / 4602P / 4636C)

19604

Cartuccia Ø 25 *asta PVC*
Cartridge Ø 25 with arm PVC

€ 14,00

(art. 4613 / 4623)

19231

Piastra minimalista per doccia incasso
Minimalist plate for built-in mixer

FINITURE/*FINISHING*	€	FINITURE/*FINISHING*	€
CR	15,00	NF	22,00
NS	22,00	GF	24,00
OP	17,00		

19237

Piastra minimalista per doccia incasso con deviatore
Minimalist plate for built-in mixer with diverter

FINITURE/*FINISHING*	€	FINITURE/*FINISHING*	€
CR	19,00	NF	27,00
NS	27,00	GF	30,00
OP	21,00		

19446

Deviatore completo inferiore per vasca.
Complete under diverter for bath.

FINITURE/*FINISHING*	€	FINITURE/*FINISHING*	€
CR	46,00	NF	64,00
NS	64,00	GF	74,00
OP	51,00		

(art. 4602)

19236

Piastra minimalista per doccia incasso a 3 vie e 4 vie
Minimalist plate for built-in shower 3 ways and 4 ways

FINITURE/*FINISHING*	€
CR	20,00
NS	29,00
OP	22,00
NF	28,00
GF	32,00

19554

Basetta per lavabo e bidet.
Round base for basin and bidet mixer

FINITURE/*FINISHING*	€
CR	4,00
NS	6,00
OP	5,00
NF	6,00
GF	6,00

19403

Asta completa con pomolo cilindrico
Complete rod-pull with cilindric pom

FINITURE/*FINISHING*	€	FINITURE/*FINISHING*	€
CR	3,00	NF	5,00
NS	5,00	GF	5,00
OP	4,00		

19211

Aeratore a scomparsa
Hidden aerator

€ 2,00

(art. 4613 / 4645 / 4646 / 4651 / 4665)

19560

Kit di fissaggio cm. 14
Fixing kit cm. 14

€ 3,00

(art. 4613 / 4623)

19110

Snodo con aeratore minimalista
Minimalist swivel jet breaker

FINITURE/*FINISHING*	€	FINITURE/*FINISHING*	€
CR	6,00	NF	9,00
NS	9,00	GF	10,00
OP	7,00		

(art. 4623)

19637

Leva in dotazione su serie "Orion" mixer
Handle for range "Orion" mixer

FINITURE/*FINISHING*	€
CR	18,00
OP	20,00
NF	25,00
OS	35,00

19598

Cartuccia Ø 35 con alzaleva
Cartridge Ø 35 with riser

€ 17,00

(art. 5645 / 5646 / 5630 / 5672 5631 / 5632)

19599

Cartuccia Ø35 con base con alzaleva
Cartridge Ø35 with base with riser

€ 17,00

(art. 5600 / 5600P / 5635 / 5642C)

19579

Aeratore a scomparsa16x1
Hidden aerator 16x1

€ 2,00

(art. 5512S / 5534 / 5613 / 5565 / 5569 5645 / 5646)

19604

Cartuccia Ø 25 *asta PVC*
Cartridge Ø 25 with arm PVC

€ 14,00

(art. 5613 / 5623 / 5693)

19588

Snodo con aeratore 16x1
Swivel jet breaker 16x1

FINITURE/*FINISHING*	€
CR	8,00
OP	9,00
NF	11,00
OS	16,00

(art. 5544 / 5623)

19403

Asta completa con pomolo cilindrico
Complete rod-pull with cilindric pom

FINITURE/*FINISHING*	€
CR	3,00
OP	4,00
NF	4,00
OS	6,00

19285

Vitone ceramico 90°
Ceramic disk valve 90°

€ 11,00

19211

Aeratore a scomparsa
Hidden aerator

€ 2,00

(art. 5580)

19231

Piastra minimalista per doccia incasso
Minimalist plate for built-in mixer

FINITURE/*FINISHING*	€
CR	15,00
OP	17,00
NF	21,00
OS	28,00

19237

Piastra minimalista per doccia incasso con deviatore
Minimalist plate for built-in mixer with diverter

FINITURE/*FINISHING*	€
CR	19,00
OP	21,00
NF	26,00
OS	37,00

Ricambi Moon

19501

Maniglia in dotazione su serie "Moon"
Handle for range "Moon"

FINITURE/*FINISHING*	€
CR	15,00
NS	21,00
OP	17,00
OS	29,00
GF	24,00

19285

Vitone ceramico 90°
Ceramic disk valve 90°

€
11,00

19101

Aeratore M 28x1
Aerator M 28x1

FINITURE/*FINISHING*	€
CR	4,00
NS	6,00
OP	5,00
OS	8,00
GF	7,00

(art. 7380)

19211

Aeratore
a scomparsa
Hidden aerator

€
2,00

(art. 7119 / 7134 / 7134S / 7112S / 7151 / 7165)

19110

Snodo con aeratore minimalista
Minimalist swivel jet breaker

FINITURE/*FINISHING*	
CR	6,00
NS	9,00
OP	7,00
OS	12,00
GF	10,00

(art. 7344 / 7325)

19403

Asta completa con pomolo cilindrico
Complete rod-pull with cilindric pom

FINITURE/*FINISHING*	
CR	3,00
NS	5,00
OP	4,00
OS	6,00
GF	5,00

19564

Kit di fissaggio tirante lungo
Long tie fixing kit

€
3,00

19552

Basetta tonda
per lavabo e bidet
Round base for basin
and bidet mixer

FINITURE/*FINISHING*	
CR	4,00
NS	6,00
OP	5,00
OS	8,00
GF	6,00

19513

Maniglia in dotazione su serie "Rodos"
Handle for range "Rodos"

FINITURE/*FINISHING*	€
CR	13,00
NS	19,00
OP	15,00
RA	18,00
BR	18,00

19285

Vitone ceramico 90°
Ceramic disk valve 90°

€
11,00

19101

Aeratore M 28x1
Aerator M 28x1

FINITURE/*FINISHING*	€
CR	4,00
NS	6,00
OP	5,00
RA	5,50
BR	5,50

(art. 7380)

19211

Rompigetto
a scomparsa
Hidden aerator

€
2,00

(art. 7328 / 7318 / 7334 / 7334S
7365 / 7355S / 7312S)

19110

Snodo con aeratore
minimalista
Minimalist swivel jet breaker

FINITURE/*FINISHING*	
CR	6,00
NS	9,00
OP	7,00
RA	8,00
BR	8,00

(art. 7344 / 7325)

19403

Asta completa con pomolo
cilindrico
Complete rod-pull with
cilindric pom

FINITURE/*FINISHING*	
CR	3,00
NS	5,00
OP	4,00
RA	4,50
BR	4,50

19564

Kit di fissaggio tirante lungo
Long tie fixing kit

€
3,00

19552

Basetta tonda
per lavabo e bidet
Round base for basin
and bidet mixer

FINITURE/*FINISHING*	
CR	4,00
NS	6,00
OP	5,00
RA	6,00
BR	6,00

Ricambi Vintage

19532

Leva in dotazione su serie "Vintage"
Lever for range "Vintage"

FINITURE/*FINISHING*	€
CR	26,00
NS	37,00
BR	34,00
DO	45,00
OS	49,00

19600

Cartuccia Ø 35 asta PVC
Cartridge Ø 35 with arm PVC

€ 15,00

(art. 9802 / 9808 / 9855 / 9857 / 9817 9845 / 9830 / 9872 / 9838)

19601

Cartuccia Ø35 asta PVC con base di rialzo
Cartridge Ø35 with arm PVC with base

€ 15,00

(art. 9813 / 9823)

19100

Aeratore M 24x1
Aerator M 24x1

FINITURE/*FINISHING*	€
CR	3,00
NS	5,00
BR	4,00
DO	6,00
OS	7,00

(art. 9802 / 9808)

19290

Aeratore M 18x1
Aerator M 18x1

FINITURE/*FINISHING*	€
CR	4,00
NS	6,00
BR	5,00
DO	7,00
OS	8,00

(art. 9813 / 9817 / 9845)

19584

Snodo con aeratore 16x1
Swivel jet-breaker 16x1

FINITURE/*FINISHING*	€
CR	8,00
NS	12,00
BR	10,00
DO	13,00
OS	14,00

(art. 9823)

19406

Asta completa con pomolo quadro
Complete rod-pull with square pom

FINITURE/*FINISHING*	€
CR	5,00
NS	7,00
BR	6,00
DO	9,00
OS	10,00

19456

Deviatore completo con pomolo sagomato
Complete diverter with mulded pom

FINITURE/*FINISHING*	€
CR	20,00
NS	27,00
BR	26,00
DO	32,00
OS	35,00

19565

Kit di fissaggio laterale
Lateral fixing kit

€ 3,00

19242

Piastra sagomata per doccia incasso con deviatore
Contoured plate for built-in mixer with diverter

FINITURE/*FINISHING*	€
CR	94,00
NS	132,00
BR	127,00
DO	164,00
OS	180,00

19241

Piastra sagomata per doccia incasso
Contoured plate for built-in mixer

FINITURE/*FINISHING*	€
CR	55,00
NS	77,00
BR	74,00
DO	96,00
OS	106,00

19492

Leva in dotazione su serie "Athena"
Handle for range "Athena"

FINITURE/*FINISHING*	€
CR	24,00
NS	34,00
BR	32,00
DO	42,00

19600

Cartuccia Ø 35 asta PVC
Cartridge Ø 35 with arm PVC

€ 15,00

(art. 8545 / 8566 / 8530 / 8572 / 8555)

19601

Cartuccia Ø35 asta PVC con base di rialzo
Cartridge Ø35 with arm PVC with base

€ 15,00

(art. 8502 / 8502P / 8542 / 8513 8523 / 8538)

19396

Aeratore per vasca zigrinato
Milled aerator for bath

FINITURE/*FINISHING*	€
CR	8,00
NS	12,00
BR	11,00
DO	14,00

(art. 8502 / 8508)

19296

Aeratore piccolo zigrinato
Milled small aerator

FINITURE/*FINISHING*	€
CR	7,00
NS	10,00
BR	9,00
DO	12,00

(art. 8513 / 8545 / 8555)

19297

Snodo con aeratore piccolo zigrinato
Small milled swivel jet breaker

FINITURE/*FINISHING*	€
CR	10,00
NS	14,00
BR	13,00
DO	17,00

(art. 8523)

19405

Asta completa piegata con pomolo a goccia
Complete bent rod-pull with drop pom

FINITURE/*FINISHING*	€
CR	4,00
NS	6,00
BR	5,00
DO	7,00

19446

Deviatore completo inferiore per vasca
Complete under diverter for bath

FINITURE/*FINISHING*	€
CR	46,00
NS	64,00
BR	62,00
DO	80,00

19564

Kit di fissaggio tirante lungo
Long tie fixing kit

€ 3,00

19241

Piastra sagomata per doccia incasso
Contoured plate for built-in mixer

FINITURE/*FINISHING*	€
CR	55,00
NS	77,00
BR	74,00
DO	96,00

19242

Piastra sagomata per doccia incasso con deviatore
Contoured plate for built-in mixer with diverter

FINITURE/*FINISHING*	€
CR	94,00
NS	132,00
BR	127,00
DO	164,00

19550

Basetta per lavabo e bidet
Round base for basin and bidet mixer

FINITURE/*FINISHING*	€
CR	12,00
NS	17,00
BR	16,00
DO	20,00

Ricambi Olympia

19497

Maniglia in dotazione su serie "Olympia"
Handle for range "Olympia"

FINITURE/*FINISHING*	€
CR	91,00
NS	128,00
BR	123,00
DO	159,00

19285

Vitone ceramico 90°
Ceramic disk valve 90°

€
11,00

19528

Maniglia in dotazione su serie "Olympia Kristal"
Handle for range "Olympia Kristal"

FINITURE/*FINISHING*	€
CR	103,00
NS	140,00
BR	135,00
DO	171,00

19408

Asta completa con pomolo barocco
Complete rod-pull with baroque pom

FINITURE/*FINISHING*	€
CR	8,00
NS	11,00
BR	10,00
DO	13,00

19296

Aeratore piccolo zigrinato
Milled small aerator

FINITURE/*FINISHING*	€
CR	7,00
NS	10,00
BR	9,00
DO	12,00

(art. 8402 / 8434 / 8412)

19297

Snodo con aeratore piccolo zigrinato
Small milled swivel jet breaker

FINITURE/*FINISHING*	€
CR	10,00
NS	14,00
BR	13,00
DO	17,00

(art. 8444 / 8425)

19404

Asta completa piegata con pomolo kristal
Complete rod-pull with kristal pom

FINITURE/*FINISHING*	€
CR	20,00
NS	28,00
BR	27,00
DO	35,00

(art. 8444 / 8425)

19427

Manettino per deviatore
Handle diverter

FINITURE/*FINISHING*	€
CR	23,00
NS	32,00
BR	31,00
DO	40,00

19286

Parte interna per deviatore a manettino
Internal part for handle diverter

€
7,00

19564

Kit di fissaggio tirante lungo
Long tie fixing kit

€
3,00

19548

Basetta per lavabo e bidet
Base for basin and bidet mixer

FINITURE/*FINISHING*	€
CR	13,00
NS	18,00
BR	17,00
DO	23,00

19210

Maniglia in dotazione su serie "Axo"
Handle for range "Axo"

FINITURE/*FINISHING*	€
CR	34,00
CRDO	39,00
BR	44,00
DO	60,00

19785

Vitone ceramico 180°
Ceramic disk valve 180°

€ 11,00

19100

Aeratore M 24X1
Aerator M 24X1

FINITURE/*FINISHING*	€
CR	3,00
BR	4,00
DO	6,00

(art. 634 / 612 / 613)

19101

Aeratore M 28X1
Aerator M 28X1

FINITURE/*FINISHING*	€
CR	4,00
BR	5,00
DO	7,00

(art. 602 / 680 / 681)

19583

Snodo con aeratore 24x1
Swivel jet breaker 24x1

FINITURE/*FINISHING*	€
CR	5,00
CRDO	6,00
BR	7,00
DO	8,00

(art. 644)

19408

Asta completa con pomolo barocco
Complete rod-pull with baroque pom

FINITURE/*FINISHING*	€
CR	8,00
CRDO	9,00
BR	10,00
DO	13,00

(art. 634 / 644 / 612 / 613 / 625)

19404

Asta completa con pomolo kristal
Complete rod-pull with kristal pom

FINITURE/*FINISHING*	€
CR	20,00
CRDO	22,00
BR	27,00
DO	35,00

(art. 634 / 644 / 612 / 613 / 625)

19452

Deviatore completo con pomolo tondo
Complete diverter with round pom

FINITURE/*FINISHING*	€
CR	13,00
CRDO	15,00
BR	17,00
DO	21,00

19459

Deviatore completo con pomolo kristal
Complete diverter with kristal pom

FINITURE/*FINISHING*	€
CR	31,00
CRDO	33,00
BR	39,00
DO	50,00

19149

Kit di fissaggio standard
Standard Fixing kit

€ 3,00

19228

Maniglia "Eternity"
"Eternity" handle

FINITURE/*FINISHING*	€
CR	72,00
CRDO	77,00
BR	82,00
DO	98,00

19508

Maniglia "Fenice"
"Fenice" handle

FINITURE/*FINISHING*	€
CR	89,00
CRDO	94,00
BR	99,00
DO	115,00

19229

Maniglia "Cittadella"
"Cittadella" handle

FINITURE/*FINISHING*	€
CR	44,00
CRDO	49,00
BR	54,00
DO	70,00

19212

Maniglia "Minareto"
"Minareto" handle

FINITURE/*FINISHING*	€
CR	44,00
CRDO	49,00
BR	54,00
DO	70,00

Ricambi Oxford

19202

Leva in dotazione su serie "Oxford"
Lever for range "Oxford"

FINITURE *FINISHING*	€		€		€
CR	20,00	RA	27,00	NIL	28,00
CRDO	23,00	BR	27,00	NS	28,00
DO	35,00	NF	28,00		
OP	23,00	BO	27,50		

19600

Cartuccia Ø 35 asta PVC
Cartridge Ø 35 with arm PVC

€ 15,00

(art. 6319 / 6325 / 6327 / 6355 / 6345 / 6346 / 6330 / 6372 / 6360 / 6331 / 6332)

19601

Cartuccia Ø35 asta PVC con base di rialzo
Cartridge Ø35 with arm PVC with base

€ 15,00

(art. 6313 / 6323 / 6317 / 6300 / 6302 / 6308 / 6304 / 6336 / 6336C / 6338 / 6382)

19606

Cartuccia termostatica in dotazione su miscelatori termostatici
Thermostatic cartridge for thermostatic built-in mixer

€ 80,00

(art. 6362 / 6363 / 6358 / 6303 / 6337 / 6339 / 6337C / 6377 / 6378)

19604

Cartuccia Ø 25 asta PVC
Cartridge Ø 25 with arm PVC

€ 14,00

(art. 6328)

19109

Rompigetto a campana
Bell aerator

FINITURE *FINISHING*	€		€		€
CR	6,00	RA	8,00	BO	8,50
DO	11,00	BR	8,00	NIL	9,00
OP	7,00	NF	9,00	NS	9,00

(art. 6313 / 6317 / 6319 / 6345 / 6346 / 6327 / 6362 / 6382)

19113

Snodo con aeratore a campana
Swivel jet breaker

FINITURE *FINISHING*	€		€		€
CR	8,00	RA	11,00	NIL	12,00
CRDO	9,00	BR	11,00	NS	12,00
DO	14,00	NF	12,00		
OP	9,00	BO	18,50		

(art. 6323 / 6325 / 6363)

19100

Aeratore M 24x1
Aerator M 24x1

FINITURE *FINISHING*	€		€		€
CR	3,00	RA	4,00	BO	4,50
DO	6,00	BR	4,00	NIL	5,00
OP	3,50	NF	5,00	NS	5,00

(art. 6300 / 6302 / 6304 / 6308 / 6303)

19108

Rompigetto sagomato
Moulded aerator

FINITURE *FINISHING*	€		€		€
CR	5,00	RA	7,00	BO	7,50
DO	9,00	BR	7,00	NIL	8,00
OP	6,00	NF	8,00	NS	8,00

(art.6328)

19292

Aeratore medio
Medium aerator

FINITURE *FINISHING*	€		€		€
CR	10,00	RA	14,00	BO	14,50
DO	18,00	BR	14,00	NIL	15,00
OP	11,00	NF	15,00	NS	15,00

(art. 6355 / 6360 / 6358)

19405

Asta completa piegata con pomolo a goccia
Complete bent rod-pull with drop pom

FINITURE *FINISHING*	€		€		€
CR	4,00	RA	5,00	NIL	6,00
CRDO	4,50	BR	5,00	NS	6,00
DO	7,00	NF	6,00		
OP	4,50	BO	5,50		

19452

Deviatore completo con pomolo tondo
Complete diverter with round pom

FINITURE *FINISHING*	€		€		€
CR	13,00	RA	17,00	NIL	18,00
CRDO	15,00	BR	17,00	NS	18,00
DO	21,00	NF	18,00		
OP	14,00	BO	17,50		

19564

Kit di fissaggio tirante lungo
Long tie fixing kit

€ 3,00

(art. 6313 / 6323)

19560

Kit di fissaggio cm. 14
Fixing kit cm. 14

€ 3,00

(art. 6319 / 6325 / 6362 / 6363)

19567

Kit fissaggio per prolunga
Fixing kit per extension

€ 4,00

19231

Piastra rotonda per doccia incasso
Round plate for built-in mixer

FINITURE *FINISHING*	€		€		€
CR	15,00	RA	20,00	BO	20,50
DO	26,00	BR	20,00	NIL	22,00
OP	17,00	NF	22,00	NS	22,00

19234

Piastra minimalista per doccia incasso con deviatore
Minimalist plate for built-in mixer with diverter

FINITURE *FINISHING*	€		€		€
CR	21,00	RA	28,00	BO	29,00
DO	37,00	BR	28,00	NIL	30,00
OP	24,00	NF	30,00	NS	30,00

19236

Piastra minimalista per doccia incasso a 3 vie e 4 vie
Minimalist plate for built-in shower 3 ways and 4 ways

FINITURE *FINISHING*	€		€		€
CR	20,00	RA	27,00	BO	28,00
DO	35,00	BR	27,00	NIL	29,00
OP	22,00	NF	29,00	NS	29,00

19540

Basetta tonda per lavabo e bidet
Round base for basin and bidet mixe

FINITURE *FINISHING*	€		€		€
CR	5,00	RA	7,00	BO	7,50
DO	11,00	BR	7,00	NIL	8,00
OP	6,00	NF	8,00	NS	8,00

19680

Graffa Ø 17 per leva
Clip Ø 17 for lever

FINITURE *FINISHING*	€		€		€
CR	1,00	RA	2,00	BO	2,50
DO	4,00	BR	2,00	NIL	2,50
OP	1,50	NF	2,50	NS	2,50

Manettini Oxford

19610

Leva Oxford
con impugnatura
in ceramica bianca
Lever for range "Oxford"
with white ceramic grip

FINITURE *FINISHING*	€		€		€
CR	27,00	RA	34,00	NIL	35,00
CRDO	30,00	BR	34,00	NS	35,00
DO	42,00	NF	35,00		
OP	30,00	BO	34,50		

19611

Leva Oxford
con impugnatura
in ceramica nera
Lever for range "Oxford"
with black ceramic grip

FINITURE *FINISHING*	€		€		€
CR	27,00	RA	34,00	NIL	35,00
CRDO	30,00	BR	34,00	NS	35,00
DO	42,00	NF	35,00		
OP	30,00	BO	34,50		

19612

Leva Oxford
con impugnatura
in ceramica "Craquelé"
Lever for range "Oxford"
with "Craquelé" ceramic grip

FINITURE *FINISHING*	€		€		€
CR	37,00	RA	44,00	NIL	45,00
CRDO	40,00	BR	44,00	NS	45,00
DO	52,00	NF	45,00		
OP	40,00	BO	35,50		

19613

Leva Oxford
con impugnatura
in ceramica fiorata
Lever for range "Oxford"
with flower ceramic grip

FINITURE *FINISHING*	€		€		€
CR	39,00	RA	46,00	NIL	47,00
CRDO	42,00	BR	46,00	NS	47,00
DO	54,00	NF	47,00		
OP	42,00	BO	37,50		

19502

Leva Oxford
con impugnatura "Decor"
Lever for range "Oxford"
with decor grip

FINITURE *FINISHING*	€		€		€
CR	46,00	RA	53,00	NIL	54,00
CRDO	49,00	BR	53,00	NS	54,00
DO	61,00	NF	54,00		
OP	49,00	BO	53,50		

19503

Leva Oxford
con impugnatura "cristallo"
Lever for range "Oxford"
with Kristal *grip*

FINITURE *FINISHING*	€		€		€
CR	62,00	RA	69,00	NIL	70,00
CRDO	65,00	BR	69,00	NS	70,00
DO	77,00	NF	70,00		
OP	65,00	BO	69,50		

19504

Leva Oxford
con impugnatura in legno
Lever for range "Oxford"
with wood grip

FINITURE *FINISHING*	€		€		€
CR	20,00	RA	27,00	NIL	28,00
CRDO	23,00	BR	27,00	NS	28,00
DO	35,00	NF	28,00		
OP	23,00	BO	27,50		

19527

Leva in dotazione su serie "Denver"
Lever for range "Denver"

FINITURE/*FINISHING*	€	FINITURE/*FINISHING*	€
CR	21,00	RA	28,00
NS	29,00	BR	28,00
DO	37,00	BO	28,50

19600

Cartuccia Ø 35 asta PVC
Cartridge Ø 35 with arm PVC

€ 15,00

(art. 6455 / 6445 / 6430 / 6472 / 6474 / 6433)

19601

Cartuccia Ø35 asta PVC con base di rialzo
Cartridge Ø35 with arm PVC with base

€ 15,00

(art. 6402 / 6413 / 6419 / 6423 / 6425 6438 / 6436C)

19292

Aeratore medio
Medium aerator

FINITURE/*FINISHING*	€	FINITURE/*FINISHING*	€
CR	10,00	RA	14,00
NS	15,00	BR	14,00
DO	18,00	BO	14,50

(art. 6455 / 6402)

19293

Aeratore piccolo
Small aerator

FINITURE/*FINISHING*	€	FINITURE/*FINISHING*	€
CR	6,00	RA	8,00
NS	9,00	BR	8,00
DO	11,00	BO	8,50

(art. 6413 / 6419 / 6445)

19112

Snodo con aeratore piccolo
Small swivel jet-breaker

FINITURE/*FINISHING*	€	FINITURE/*FINISHING*	€
CR	9,00	RA	12,00
NS	13,00	BR	12,00
DO	16,00	BO	12,50

(art. 6423 / 6425)

19405

Asta completa piegata con pomolo a goccia
Complete bent rod-pull with drop pom

FINITURE/*FINISHING*	€	FINITURE/*FINISHING*	€
CR	4,00	RA	5,00
NS	6,00	BR	5,00
DO	7,00	BO	5,50

19454

Deviatore completo "Denver"
Complete diverter "Denver"

FINITURE/*FINISHING*	€	FINITURE/*FINISHING*	€
CR	10,00	RA	13,00
NS	14,00	BR	13,00
DO	19,00	BO	13,50

19564

Kit di fissaggio tirante lungo
Long tie fixing kit

€ 3,00

19234

Piastra minimalista per doccia incasso con deviatore
Minimalist plate for built-in mixer with diverter

FINITURE/*FINISHING*	€	FINITURE/*FINISHING*	€
CR	21,00	RA	28,00
NS	30,00	BR	28,00
DO	37,00	BO	29,00

19231

Piastra rotonda per doccia incasso
Round plate for built-in mixer

FINITURE/*FINISHING*	€	FINITURE/*FINISHING*	€
CR	15,00	RA	20,00
NS	22,00	BR	20,00
DO	26,00	BO	20,50

19540

Basetta per lavabo e bidet
Base for basin and bidet mixer

FINITURE/*FINISHING*	€	FINITURE/*FINISHING*	€
CR	5,00	RA	7,00
NS	8,00	BR	7,00
DO	11,00	BO	7,50

19680

Placchetta Ø 17 per leva
Clip Ø 17 for lever

FINITURE/*FINISHING*	€	FINITURE/*FINISHING*	€
CR	1,00	RA	2,00
NS	2,50	BR	2,00
DO	4,00	BO	2,50

19510

Leva in dotazione su serie "Maya"
Lever for range "Maya"

FINITURE/*FINISHING*	€	FINITURE/*FINISHING*	€
CR	28,00	BR	36,00
CRDO	29,00	DO	47,00
RA	36,00	BO	38,00

19510K

Leva in dotazione su serie "Maya Kristal"
Lever for range "Maya Kristal"

FINITURE/*FINISHING*	€	FINITURE/*FINISHING*	€
CR	63,00	BR	71,00
CRDO	64,00	DO	82,00
RA	71,00	BO	73,50

19600

Cartuccia Ø 35
asta PVC
Cartridge Ø 35
with arm PVC

€ 15,00

(art. 8950 / 8938 / 8930 / 8972 / 8930K / 8950K / 8938K / 8972K)

19601

Cartuccia Ø35
asta PVC con base
di rialzo
Cartridge Ø35
with arm PVC
with base

€ 15,00

(art. 8902 / 8908 / 8913 / 8923 / 8902K / 8913K / 8923K)

19104

Aeratore piatto 28x1
Flat aerator 28x1

FINITURE/*FINISHING*	€	FINITURE/*FINISHING*	€
CR	6,00	DO	11,00
RA	8,00	BO	8,50
BR	8,00		

(art. 8902 / 8908 / 8902K)

19103

Aeratore piatto 24x1
Flat aerator 24x1

FINITURE/*FINISHING*	€	FINITURE/*FINISHING*	€
CR	5,00	DO	9,00
RA	7,00	BO	7,50
BR	7,00		

(art. 8913 / 8913K)

19581

Snodo con rompigetto sagomato
Moulded swivel jet breaker

FINITURE/*FINISHING*	€	FINITURE/*FINISHING*	€
CR	8,00	BR	11,00
CRDO	9,00	DO	14,00
RA	11,00	BO	11,50

(art. 8923 / 8923K)

19405

Asta completa piegata con pomolo a goccia
Complete bent rod-pull with drop pom

FINITURE/*FINISHING*	€	FINITURE/*FINISHING*	€
CR	4,00	BR	5,00
CRDO	4,50	DO	7,00
RA	5,00	BO	5,50

19452

Deviatore completo con pomolo tondo
Complete diverter with round pom

FINITURE/*FINISHING*	€	FINITURE/*FINISHING*	€
CR	13,00	BR	17,00
CRDO	15,00	DO	21,00
RA	17,00	BO	17,50

19564

Kit di fissaggio tirante lungo
Long tie fixing kit

€ 3,00

19231

Piastra rotonda per doccia incasso
Round plate for built-in mixer

FINITURE/*FINISHING*	€	FINITURE/*FINISHING*	€
CR	15,00	DO	26,00
RA	20,00	BO	20,50
BR	20,00		

19234

Piastra minimalista per doccia incasso con deviatore
Minimalist plate for built-in mixer with diverter

FINITURE/*FINISHING*	€	FINITURE/*FINISHING*	€
CR	21,00	DO	37,00
RA	28,00	BO	29,00
BR	28,00		

19540

Basetta per lavabo e bidet
Base for basin and bidet mixer

FINITURE/*FINISHING*	€	FINITURE/*FINISHING*	€
CR	5,00	DO	11,00
RA	7,00	BO	7,50
BR	7,00		

19505

Leva in dotazione
su serie "Lem"
Lever for range "Lem"

FINITURE/*FINISHING*	€	FINITURE/*FINISHING*	€
CR	24,00	BR	32,00
CRDO	26,00	DO	42,00
RA	32,00	BO	33,00

19505K

Leva cristallo in dotazione
su serie "Lem"
Kristal Lever
for range "Lem"

FINITURE/*FINISHING*	€	FINITURE/*FINISHING*	€
CR	36,00	BR	44,00
CRDO	38,00	DO	54,00
RA	44,00	BO	45,00

19600

Cartuccia Ø 35
asta PVC
Cartridge Ø 35
with arm PVC

€ 15,00

(art. 1950 / 1938 / 1930 / 1972 / 1930K / 1950K / 1938K / 1972K)

19601

Cartuccia Ø35
asta PVC con base
di rialzo
Cartridge Ø35
with arm PVC
with base

€ 15,00

(art. 1902 / 1908 / 1913 / 1923 / 1902K / 1913K / 1923K)

19103

Aeratore piatto 24x1
Flat aerator 24x1

FINITURE/*FINISHING*	€
CR	5,00
RA	7,00
BR	7,00
DO	9,00
BO	7,50

(art. 1913 / 1913K)

19104

Aeratore piatto 28x1
Flat aerator 28x1

FINITURE/*FINISHING*	€
CR	6,00
RA	8,00
BR	8,00
DO	11,00
BO	8,50

(art. 1902 / 1908 / 1902K)

19681

Placchetta Ø 22
per leva "Lem"
Threaded Ø 22 for lever "Lem"

FINITURE/*FINISHING*	€
CR	3,00
RA	4,00
BR	4,00
DO	6,00
BO	4,50

19682

Placchetta Ø 22
per leva "Lem" cristallo
Threaded Ø 22 for lever "Lem" Kristal

FINITURE/*FINISHING*	€
CR	15,00
RA	16,00
BR	16,00
DO	17,00
BO	16,50

19581

Snodo con rompigetto
sagomato
Moulded swivel jet breaker

FINITURE/*FINISHING*	€
CR	8,00
CRDO	9,00
RA	11,00

(art. 1923 / 1923K)

FINITURE/*FINISHING*	€
BR	11,00
DO	14,00
BO	11,50

19405

Asta completa piegata
con pomolo a goccia
Complete bent rod-pull
with drop pom

FINITURE/*FINISHING*	€
CR	4,00
CRDO	4,50
RA	5,00

FINITURE/*FINISHING*	€
BR	5,00
DO	7,00
BO	5,50

19452

Deviatore completo con
pomolo tondo
Complete diverter with
round pom

FINITURE/*FINISHING*	€
CR	13,00
CRDO	15,00
RA	17,00

FINITURE/*FINISHING*	€
BR	17,00
DO	21,00
BO	17,50

19564

Kit di fissaggio tirante lungo
Long tie fixing kit

€ 3,00

19231

Piastra rotonda per doccia
incasso
Round plate for built-in mixer

FINITURE/*FINISHING*	€
CR	15,00
RA	20,00
BR	20,00

FINITURE/*FINISHING*	€
DO	26,00
BO	20,50

19234

Piastra minimalista
per doccia incasso con
deviatore
Minimalist plate for built-in
mixer with diverter

FINITURE/*FINISHING*	€
CR	21,00
RA	28,00
BR	28,00

FINITURE/*FINISHING*	€
DO	37,00
BO	29,00

19540

Basetta per lavabo e bidet
Base for basin and bidet
mixer

FINITURE/*FINISHING*	€
CR	5,00
RA	7,00
BR	7,00

FINITURE/*FINISHING*	€
DO	11,00
BO	7,50

Ricambi Arcadia

19215

Maniglia in dotazione su serie "Arcadia" e "Revival"
Handle for range "Arcadia" and "Revival"

FINITURE/*FINISHING*	€	FINITURE/*FINISHING*	€
CR	16,00	RA	22,00
CRDO	18,00	BR	22,00
DO	28,00		

19221

Maniglia in dotazione su serie "Arcadia Kristal"
Handle for range "Arcadia Kristal"

FINITURE/*FINISHING*	€	FINITURE/*FINISHING*	€
CR	81,00	RA	87,00
CRDO	83,00	BR	87,00
DO	93,00		

19285

Vitone ceramico 90°
Ceramic disk valve 90°

€ 11,00

19109

Rompigetto a campana
Bell aerator

FINITURE/*FINISHING*	€	FINITURE/*FINISHING*	€
CR	6,00	RA	8,00
DO	11,00	BR	8,00

(art. 8334 / 8312 / 8369)

19113

Snodo con aeratore a campana
Swivel jet breaker

FINITURE/*FINISHING*	€	FINITURE/*FINISHING*	€
CR	8,00	RA	11,00
CRDO	9,00	BR	11,00
DO	14,00		

(art. 8344 / 8325)

19405

Asta completa piegata con pomolo a goccia.
Complete bent rod-pull with drop pom

FINITURE/*FINISHING*	€	FINITURE/*FINISHING*	€
CR	4,00	RA	5,00
CRDO	4,50	BR	5,00
DO	7,00		

19295

Manettino per deviatore Stile Antico
Handle diverter Old Style

FINITURE/*FINISHING*	€	FINITURE/*FINISHING*	€
CR	21,00	RA	28,00
CRDO	23,00	BR	28,00
DO	37,00		

19288

Parte interna per deviatore a manettino
Internal part for handle diverter

€ 7,00

19564

Kit di fissaggio tirante lungo
Long tie fixing kit

€ 3,00

19544

Basetta per lavabo e bidet
Base for basin and bidet mixer

FINITURE/*FINISHING*	€	FINITURE/*FINISHING*	€
CR	8,00	RA	10,00
DO	14,00	BR	10,00

19238

Placchetta con dischetto Ø20 per maniglia "Arcadia"
Threaded with disc Ø20 for handle "Arcadia"

FINITURE/*FINISHING*	€	FINITURE/*FINISHING*	€
CR	2,00	RA	3,00
DO	4,00	BR	3,00

19226

Maniglia in dotazione su serie "Princeton"
Handle for range "Princeton"

FINITURE/*FINISHING*	€	FINITURE/*FINISHING*	€
CR	17,00	BR	23,00
DO	30,00	NIL	24,00
RA	23,00		

19285

Vitone ceramico 90°
Ceramic disk valve 90°

€ 11,00

19292

Aeratore medio
Medium aerator

FINITURE/*FINISHING*	€	FINITURE/*FINISHING*	€
CR	10,00	BR	14,00
DO	18,00	NIL	15,00
RA	14,00		

(art. 880)

19109

Rompigetto a campana
Bell aerator

FINITURE/*FINISHING*	€	FINITURE/*FINISHING*	€
CR	6,00	BR	8,00
DO	11,00	NIL	9,00
RA	8,00		

(art. 834 / 812 / 869)

19113

Snodo con aeratore a campana
Swivel jet breaker

FINITURE/*FINISHING*	€	FINITURE/*FINISHING*	€
CR	8,00	RA	11,00
CRDO	9,00	BR	11,00
DO	14,00	NIL	12,00

(art. 825 / 844)

19402

Asta completa con pomolo a goccia
Complete rod-pull with drop pom

FINITURE/*FINISHING*	€	FINITURE/*FINISHING*	€
CR	4,00	RA	7,00
CRDO	6,00	BR	7,00
DO	8,00	NIL	7,50

(art. 834 / 844)

19295

Manettino per deviatore Stile Antico
Handle diverter Old Style

FINITURE/*FINISHING*	€	FINITURE/*FINISHING*	€
CR	21,00	RA	28,00
CRDO	23,00	BR	28,00
DO	37,00	NIL	29,00

19288

Parte interna per deviatore a manettino
Internal part for handle diverter

€ 7,00

19564

Kit di fissaggio tirante lungo
Long tie fixing kit

€ 3,00

19545

Basetta per lavabo e bidet
Base for basin and bidet mixer

FINITURE/*FINISHING*	€	FINITURE/*FINISHING*	€
CR	6,00	BR	8,00
DO	11,00	NIL	9,00
RA	8,00		

19685

Placchetta serigrafata diam. 23
Clip diam. 23

€ 3,00

Ricambi Revival

19215

Maniglia in dotazione su serie "Arcadia" e "Revival"
Handle for range "Arcadia" and "Revival"

FINITURE/*FINISHING*	€	FINITURE/*FINISHING*	€
CR	16,00	RA	22,00
CRDO	18,00	BR	22,00
DO	28,00	NIL	23,00

19285

Vitone ceramico 90°
Ceramic disk valve 90°

€ 11,00

19108

Rompigetto sagomato
Moulded aerator

FINITURE/*FINISHING*	€	FINITURE/*FINISHING*	€
CR	5,00	BR	7,00
DO	9,00	NIL	8,00
RA	7,00		

(art. 434 / 412)

19292

Aeratore medio
Medium aerator

FINITURE/*FINISHING*	€	FINITURE/*FINISHING*	€
CR	10,00	BR	14,00
DO	18,00	NIL	15,00
RA	14,00		

(art. 480)

19581

Snodo con aeratore sagomato
Moulded swivel jet breaker

FINITURE/*FINISHING*	€	FINITURE/*FINISHING*	€
CR	8,00	RA	11,00
CRDO	9,00	BR	11,00
DO	14,00	NIL	12,00

19402

Asta completa con pomolo a goccia
Complete rod-pull with drop pom

FINITURE/*FINISHING*	€	FINITURE/*FINISHING*	€
CR	4,00	RA	7,00
CRDO	6,00	BR	7,00
DO	8,00	NIL	7,50

(art. 834 / 844)

19295

Manettino per deviatore Stile Antico
Handle diverter Old Style

FINITURE/*FINISHING*	€	FINITURE/*FINISHING*	€
CR	21,00	RA	28,00
CRDO	23,00	BR	28,00
DO	37,00	NIL	29,00

19288

Parte interna per deviatore a manettino
Internal part for handle diverter

€ 7,00

19564

Kit di fissaggio tirante lungo
Long tie fixing kit

€ 3,00

19545

Basetta per lavabo e bidet
Base for basin and bidet mixer

FINITURE/*FINISHING*	€	FINITURE/*FINISHING*	€
CR	6,00	BR	8,00
DO	11,00	NIL	9,00
RA	8,00		

19238

Placchetta con dischetto Ø20 per maniglia "Arcadia"
Threaded with disc Ø20 for handle "Arcadia"

FINITURE/*FINISHING*	€	FINITURE/*FINISHING*	€
CR	2,00	BR	3,00
DO	4,00	NIL	3,50
RA	3,00		

19216

Manettino per serie "Revival Uni" in resina bianca
White resin handle for range "Revival Uni"

FINITURE/*FINISHING*	€	FINITURE/*FINISHING*	€
CR	20,00	RA	27,00
CRDO	22,00	BR	27,00
DO	35,00	NIL	28,00

19534

Manettino per serie "Revival Uni" in legno
Wood handle for range "Revival Uni"

FINITURE/*FINISHING*	€	FINITURE/*FINISHING*	€
CR	20,00	RA	27,00
CRDO	22,00	BR	27,00
DO	35,00	NIL	28,00

19535

Manettino per serie "Revival Uni" in ceramica bianca
White ceramic handle for range "Revival Uni"

FINITURE/*FINISHING*	€	FINITURE/*FINISHING*	€
CR	27,00	RA	34,00
CRDO	29,00	BR	34,00
DO	41,00	NIL	35,00

19536

Manettino per serie "Revival Uni" in ceramica nera
Black ceramic handle for range "Revival Uni"

FINITURE/*FINISHING*	€	FINITURE/*FINISHING*	€
CR	27,00	RA	34,00
CRDO	29,00	BR	34,00
DO	41,00	NIL	35,00

19537

Manettino per serie "Revival Uni" in ceramica fiorata
Flower ceramic handle for range "Revival Uni"

FINITURE/*FINISHING*	€	FINITURE/*FINISHING*	€
CR	32,00	RA	39,00
CRDO	34,00	BR	39,00
DO	47,00	NIL	40,00

19538

Manettino per serie "Revival Uni" Craquelé
Craquelé handle for range "Revival Uni"

FINITURE/*FINISHING*	€	FINITURE/*FINISHING*	€
CR	30,00	RA	37,00
CRDO	32,00	BR	37,00
DO	45,00	NIL	38,00

19539

Manettino per serie "Revival Uni" Decor
Decor handle for range "Revival Uni"

FINITURE/*FINISHING*	€	FINITURE/*FINISHING*	€
CR	39,00	RA	46,00
CRDO	41,00	BR	46,00
DO	54,00	NIL	47,00

19216K

Manettino per serie "Revival Uni" Kristal
Kristal handle for range "Revival Uni"

FINITURE/*FINISHING*	€	FINITURE/*FINISHING*	€
CR	55,00	RA	62,00
CRDO	57,00	BR	62,00
DO	70,00	NIL	63,00

19238

Placchetta con dischetto Ø20 per maniglia "Arcadia"
Threaded with disc Ø20 for handle "Arcadia"

FINITURE/*FINISHING*	€	FINITURE/*FINISHING*	€
CR	2,00	BR	3,00
DO	4,00	NIL	3,50
RA	3,00		

Ricambi Lady

19224

Maniglia in dotazione su serie "Lady"
Handle for range "Lady"

FINITURE/*FINISHING*	€	FINITURE/*FINISHING*	€
CR	15,00	RA	20,00
CRDO	22,00	BR	20,00
DO	26,00		

19285

Vitone ceramico 90°
Ceramic disk valve 90°

€ 11,00

19101

Aeratore M 28x1
Aerator M 28x1

FINITURE/*FINISHING*	€	FINITURE/*FINISHING*	€
CR	4,00	RA	5,00
DO	7,00	BR	5,00

(art. 980 / 981)

19100

Aeratore M 24x1
Aerator M 24x1

FINITURE/*FINISHING*	€	FINITURE/*FINISHING*	€
CR	3,00	RA	4,00
DO	6,00	BR	4,00

(art. 934 / 912)

19587

Snodo con aeratore
Swivel jet breaker

FINITURE/*FINISHING*	€	FINITURE/*FINISHING*	€
CR	5,00	RA	7,00
CRDO	6,50	BR	7,00
DO	11,00		

(art. 944 / 925)

19402

Asta completa
con pomolo a goccia
Complete rod-pull
with drop pom

FINITURE/*FINISHING*	€	FINITURE/*FINISHING*	€
CR	4,00	RA	7,00
CRDO	6,00	BR	7,00
DO	8,00		

(art. 934 / 944 / 912 / 925)

19425

Manettino per deviatore
Handle diverter

FINITURE/*FINISHING*	€	FINITURE/*FINISHING*	€
CR	15,00	RA	19,00
CRDO	18,00	BR	19,00
DO	25,00		

19288

Parte interna per deviatore
a manettino
Internal part for handle
diverter

€ 7,00

19564

Kit di fissaggio tirante lungo
Long tie fixing kit

€ 3,00

19545

Basetta per lavabo e bidet
Base for basin and bidet
mixer

FINITURE/*FINISHING*	€	FINITURE/*FINISHING*	€
CR	6,00	RA	8,00
DO	11,00	BR	8,00

19683

Placchetta con dischetto
Ø 22 per maniglia "Lady"
Threaded with disc
Ø 22 for handle "Lady"

FINITURE/*FINISHING*	€	FINITURE/*FINISHING*	€
CR	2,00	RA	3,00
DO	4,00	BR	3,00

19217

Maniglia in dotazione su serie "Old '800"
Handle for range "Old '800"

FINITURE/*FINISHING*	€	FINITURE/*FINISHING*	€
CR	14,00	DO	25,00
CRDO	16,00	RA	19,00
COCR	16,00	BR	19,00
CODO	18,00		

19101

Aeratore M 28x1
Aerator M 28x1

FINITURE/*FINISHING*	€	FINITURE/*FINISHING*	€
CR	4,00	RA	5,00
DO	7,00	BR	5,00

(art. 080 / 081)

19587

Snodo con aeratore
Swivel jet breaker

FINITURE/*FINISHING*	€	FINITURE/*FINISHING*	€
CR	5,00	RA	7,00
CRDO	6,50	BR	7,00
DO	11,00		

(art. 044 / 025)

19426

Manettino per deviatore
Handle diverter

FINITURE/*FINISHING*	€	FINITURE/*FINISHING*	€
CR	20,00	RA	27,00
CRDO	21,00	BR	27,00
DO	35,00		

19288

Parte interna per deviatore a manettino
Internal part for handle diverter

€ 7,00

19238

Placchetta con dischetto Ø20 per maniglia "Old '800"
Threaded with disc Ø20 for handle "Old '800"

FINITURE/*FINISHING*	€	FINITURE/*FINISHING*	€
CR	2,00	RA	3,00
DO	4,00	BR	3,00

19285

Vitone ceramico 90°
Ceramic disk valve 90°

€ 11,00

19284

Vitone bagno olio 1/2"
Unified valve 1/2"

€ 6,00

19100

Aeratore M 24x1
Aerator M 24x1

FINITURE/*FINISHING*	€	FINITURE/*FINISHING*	€
CR	3,00	RA	4,00
DO	6,00	BR	4,00

(art. 012 / 034)

19402

Asta completa con pomolo a goccia
Complete rod-pull with drop pom

FINITURE/*FINISHING*	€	FINITURE/*FINISHING*	€
CR	4,00	RA	7,00
CRDO	6,00	BR	7,00
DO	8,00		

(art. 012 / 025 / 034 / 044)

19149

Kit di fissaggio standard
Standard Fixing kit

€ 3,00

Ricambi Century

19506

Leva in dotazione
su serie "Century"
Lever for range "Century"

FINITURE/*FINISHING*
CR — € 8,00

19600

Cartuccia Ø 35
asta PVC
Cartridge Ø 35
with arm PVC

€ 15,00
(art. 3630 / 3672 / 3631 / 3632 / 3635 3638 / 3682)

19601

Cartuccia Ø35 asta
PVC con base di rialzo
Cartridge Ø35 with
arm PVC with base

€ 15,00
(art. 3602 / 3608 / 3613 / 3623)

19580

Filtro slot M 24x1
Slot filter M 24x1

€ 2,00

19584

Snodo con aeratore 16x1
Swivel jet breaker 16x1

FINITURE/*FINISHING*
CR — € 8,00

19409

Asta completa "Century"
Complete rod-pull
"Century"

FINITURE/*FINISHING*
CR — € 2,00

19453

Deviatore completo con
pomolo cilindrico
Complete diverter with
cilindric pom

FINITURE/*FINISHING*
CR — € 12,00

19237

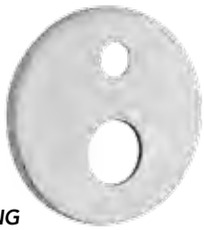

Piastra minimalista
per doccia incasso
con deviatore
Minimalist plate for
built-in mixer
with diverter

FINITURE/*FINISHING*
CR — € 19,00

19232

Piastra minimalista
per doccia incasso
Minimalist plate for
built-in mixer

FINITURE/*FINISHING*
CR — € 5,00

19608

Cartuccia Eco Save Ø35
asta PVC
Eco Save cartridge Ø35
with arm PVC

FINITURE/*FINISHING*
CR — € 18,00

19566

Kit di fissaggio tirante lungo
Long tie fixing kit

€ 4,00

19515

Leva in dotazione su serie
"Century" tipo vecchio
Lever for range "Century"
old type

FINITURE/*FINISHING*
CR — € 13,00

19529

Leva in dotazione su serie "Venus"
Handle for range "Venus"

FINITURE/*FINISHING* **€**
CR 11,00

19602

Cartuccia Ø40 asta PVC
Cartridge Ø40 with arm PVC

FINITURE/*FINISHING* **€**
CR 16,00

(art. 8750 / 8730 / 8734 / 8773 / 8772)

19603

Cartuccia Ø40 asta PVC con base di rialzo
Cartridge Ø40 with arm PVC with base

FINITURE/*FINISHING* **€**
CR 16,00

(art. 8702 / 8708 / 8713 / 8713C / 8723 / 8738 / 8735)

19100

Aeratore M 24x1
Aerator M 24x1

FINITURE/*FINISHING* **€**
CR 3,00

(art. 8713 / 8713C)

19101

Aeratore M 28x1
Aerator M 28x1

FINITURE/*FINISHING* **€**
CR 4,00

(art. 8702 / 8708 / 8750)

19587

Snodo con aeratore
Swivel Jet Breaker

FINITURE/*FINISHING* **€**
CR 5,00

(art. 8723)

19403

Asta completa con pomolo cilindrico
Complete rod-pull with cilindric pom

FINITURE/*FINISHING* **€**
CR 3,00

19458

Deviatore completo con pomolo in ABS
Complete diverter with ABS pom

FINITURE/*FINISHING* **€**
CR 9,00

19561

Kit di fissaggio "Venus"
Fixing kit "Venus"

€
3,00

19233

Piastra rotonda per doccia incasso
Round plate for built-in mixer

FINITURE/*FINISHING* **€**
CR 6,00

19235

Piastra rotonda per doccia incasso con deviatore
Round plate for built-in mixer with diverter

FINITURE/*FINISHING* **€**
CR 20,00

Ricambi Xara

19516

Leva in dotazione
su serie "Xara"
Lever for range "Xara"

FINITURE/*FINISHING* **€**
CR 9,00

19602

Cartuccia Ø40
asta PVC
Cartridge Ø40
with arm PVC

€
16,00
(art. 6515 / 6576 / 6530 / 6572 / 6550)

19603

Cartuccia Ø40
asta PVC
con base di rialzo
Cartridge Ø40
with arm
PVC with base

€
16,00
(art. 6502 / 6508 / 6513 / 6523 / 6513C
6538 / 6535)

19100

Aeratore M 24X1
Aerator M 24X1

FINITURE/*FINISHING* **€**
CR 3,00
(art. 6513 / 6513C / 6515 / 6576)

19101

Aeratore M 28X1
Aerator M 28X1

FINITURE/*FINISHING* **€**
CR 4,00
(art. 6502 / 6508 / 6550)

19587

Snodo con aeratore
Swivel jet breaker

FINITURE/*FINISHING* **€**
CR 5,00
(art. 6523)

19401

Asta completa classica
Complete rod-pull with
classic model

FINITURE/*FINISHING* **€**
CR 2,00

19458

Deviatore completo
con pomolo in ABS
Complete diverter
with pom in ABS

FINITURE/*FINISHING* **€**
CR 10,00

19562

Kit di fissaggio "Xara"
Fixing kit "Xara"

€
3,00

19233

Piastra rotonda
per doccia incasso
Round plate for built-in
mixer

FINITURE/*FINISHING* **€**
CR 6,00

19235

Piastra rotonda per doccia
incasso con deviatore
Round plate for built-in
mixer with diverter

FINITURE/*FINISHING* **€**
CR 20,00

19204

Leva tipo vecchio
Lever old type

FINITURE/*FINISHING* **€**
CR 9,00

19205

Leva "X4"
Lever "X4"

FINITURE/*FINISHING* **€**
CR 12,00

Cassetta per monocomando incasso con deviatore automatico 2 vie
Box for built-in mixer with automatic diverter

Blocco interno art. **19898**
Built-in art. ***19898***

€ 107,00

Tetris
Art. 9172E

Stone
Art. 9372E

Inside
Art. 9272E

Planet
Art. 2472E

Simple
Art. 6672E

Tess
Art. 9672E

Kobuk
Art. 2272E

Smart
Art. 2172E

Millenovecinquanta
Art. 4672E

Orion
Art. 5672E

Vintage
Art. 9872E

Athena
Art. 8572E

Oxford
Art. 6372E

Denver
Art. 6472E

Maya
Art. 8972E

Lem
Art. 1972E

Century
Art. 3672E

Cassetta monocomando incasso lavabo a parete
Box for built-in wall mixer

Blocco interno art. **19902**
Built-in art. ***19902***

€ 85,00

Tetris
Art. 9143E

Tetris
Art. 9147E

Tetris
Art. 9151E

Tetris
Art. 9165E

Stone
Art. 9345E

Stone
Art. 9346E

Stone
Art. 9343E

Stone
Art. 9347E

Inside
Art. 9243E

Inside
Art. 9243QE

Inside
Art. 9247QE

Planet
Art. 2447E

Simple
Art. 6643E

Simple
Art. 6647E

Tess
Art. 9643E

Tess
Art. 9647E

Kobuk
Art. 2243E

Kobuk
Art. 2247E

Kobuk
Art. 2251E

Kobuk
Art. 2265E

Kobuk
Art. 2266E

Smart
Art. 2143E

Smart
Art. 2147E

Smart
Art. 2151E

Smart
Art. 2165E

Millenovecinquanta
Art. 4651E

Millenovecinquanta
Art. 4665E

Vintage
Art. 9843E

Athena
Art. 8543E

Athena
Art. 8566E

Oxpord
Art. 6366E

Denver
Art. 6451E

Incasso per monocomando doccia incasso
Built-in part for built-in mixer and separate wall mixer

Blocco interno art. **19891**
Built-in art. ***19891***

€ 41,00

Tetris
Art. 9130E

Stone
Art. 9330E

Inside
Art. 9230E

Planet
Art. 2430E

Simple
Art. 6330E

Tess
Art. 9630E

Kobuk
Art. 2230E

Smart
Art. 2130E

Millenovecinquanta
Art. 4630E

Orion
Art. 5630E

Vintage
Art. 9830E

Athena
Art. 8530E

Oxford
Art. 6330E

Oxford Kristal
Art. 6330KE

Denver
Art. 6430E

Maya
Art. 8930E

Lem
Art. 1930E

Incasso per monocomando doccia incasso a parete separato
Built-in part for built-in mixer and separate wall mixer

Tetris
Art. 9145E

Tetris
Art. 9146E

Stone
Art. 9345E

Stone
Art. 9346E

Planet
Art. 2446E

Simple
Art. 6645E

Simple
Art. 6646E

Orion
Art. 5645E

Tess
Art. 9645E

Tess
Art. 9646E

Kobuk
Art. 2245E

Kobuk
Art. 2246E

Smart
Art. 2145E

Smart
Art. 2146E

Millenovecinquanta
Art. 4645E

Millenovecinquanta
Art. 4646E

Oxford
Art. 6345E

Oxford
Art. 6346E

Denver
Art. 6445E

Incasso per monocomando incasso con deviatore 3 uscite

Built-in part for built-in mixer
3 ways with diverter

Blocco interno art. **19893**
Built-in art. ***19893***

€ 137,00

Tetris
Art. 9131E

Stone
Art. 9331E

Inside
Art. 9231E

Planet
Art. 2431E

Simple
Art. 6631E

Tess
Art. 9631E

Kobuk
Art. 2231E

Smart
Art. 2131E

Millenovecinquanta
Art. 4631E

Orion
Art. 5631E

Oxford
Art. 6331E

Century
Art. 3631E

Incasso per monocomando incasso con deviatore 4 uscite

Built-in part for built-in mixer
3 ways with diverter

Blocco interno art. **19894**
Built-in art. ***19894***

€ 148,00

Tetris
Art. 9132E

Stone
Art. 9332E

Inside
Art. 9232E

Planet
Art. 2432E

Simple
Art. 6632E

Tess
Art. 9632E

Kobuk
Art. 2232E

Smart
Art. 2132E

Millenovecinquanta
Art. 4632E

Orion
Art. 5632E

Oxford
Art. 6332E

Century
Art. 3632E

Condizioni generali di vendita

Le presenti condizioni di generali disciplinano tutti i contratti di vendita tra le parti.

Illustrazioni, descrizioni e caratteristiche tecniche non sono impegnative e possono essere variate senza alcun preavviso. Inoltre, la RUBINETTERIA BUGNATESE, si riserva il diritto di apportare ai prodotti tutte le modifiche che ritenga necessarie per migliorarne il funzionamento.

PREZZI:
- I prezzi dei nostri listini possono essere soggetti a variazioni.
- Essi si intendono per merce resa franco nostro stabilimento di BUGNATE, IVA e imballo esclusi.

ORDINI:
- Ogni ordine potrà essere ritenuto valido solo se da noi accettato mediante conferma d'ordine.
- Gli ordini vengono evasi salvo disponibilità e le relative spedizioni possono essere effettuate anche parzialmente.
- Per ordini d'importo inferiore a €.150,00 verranno addebitate €.25,00 per spese di fatturazione.

PAGAMENTO:
- I pagamenti ed ogni altra somma dovuta alla RUBINETTERIA BUGNATESE si intendono netti al suo domicilio.
- Qualsiasi ritardo o irregolarità nel pagamento da al venditore il diritto di sospendere le forniture o di risolvere contratti in corso, anche non relativi ai pagamenti in questione.

RECLAMI:
- I reclami devono essere eseguiti tassativamente entro 8 giorni dal ricevimento della merce, trascorso tale termine non potranno più essere da noi accettati.
- In caso di mancanze, dovranno essere specificati il numero dei colli ricevuti, l'integrità degli stessi, ed il tagliando di controllo inserito in ogni confezione a cura dell'operatore addetto.
- In caso di controversia l'unico foro competente è il foro di Borgomanero.

GARANZIA:
Tutti i nostri prodotti sono garantiti per la durata di anni 5 dalla data di acquisto presso il nostro stabilimento.
- La garanzia include:
  1. Difetti di fusione, difetti di porosità, difetti di cromatura.
  2. La riparazione o la sostituzione della parte di rubinetteria risultata difettosa all'atto del funzionamento, per cause di fabbricazione riconosciute dal nostro ufficio tecnico.
- La garanzia decade nel se la rubinetteria viene installata o utilizzata in modo non conforme ed in particolare:
  1. Per difetti causati da cadute o urti;
  2. Se la rubinetteria è stata maldestramente manomessa;
  3. Se a monte della rubinetteria non sono stati installati filtri e addolcitori:
  4. Se i difetti presentati si riferiscono a macchie o alterazioni della finitura esterna anche dovute a normale usura di esercizio;

ISTRUZIONI PER LA PULIZIA
Per la buona conservazione degli articoli è necessario pulirli con una spugna inumidita con acqua e asciugarli con un panno non abrasivo. Le superfici non debbono essere pulite con ACIDI e POLVERI detergenti.

- Il presente catalogo annulla e sostituisce tutti i precedenti.

These general conditions regulate all sales contracts between the parties.

Illustrations, description and technical features are not binding and can be varied with no previous communication. Furthermore, RUBINETTERIA BUGNATESE reserves the right to modify the products if it is held necessary in order to improve their functioning.

PRICES:
- *The price list may be subjected to variations.*
- *The supply of the products is intended ex-factory; IVA and packing are excluded.*

ORDERS:
- *Orders are considered as accepted only after the written confirmation pro-forma.*
- *The orders are satisfied subject to availability and relative shipments can be carried out partially as well.*
- *For order of an amount lower than €.150,00 we will charge €.25,00 as invoicing cost.*

PAGAMENTO:
- *The payment s and every other sum due to the seller, are understood as net at the registered office of the seller.*
- *Any delay or irregularity in the payments gives the seller the right to suspend the supply or to cancel the contracts in course, even if they are not relevant to the payments in question.*

CLAIMS:
- *Any claims, for whichever reason, have to be send, compulsorily by and not after eight days starting from the receipt of goods. After this time we can't accepted it.*
- *In case of shortages, the number of received packages, the inspection coupon inserted in each confection by the operator in charge have to be specified.*
- *In case of strife the only competent court is the one of Borgomanero.*

GUARANTEE:
All our articles are guaranteed for a period of 5 years from the purchase in our factory.
- *Guarantee includes:*
  1. *Wants of cast, wants of porosity, wants on chromed surface.*
  2. *The repairing or the replacement of the article found defective after the checking of our technicals.*
- *The guarantee is stopped automatically if the taps and fitting are installed or utilised in a way not conforming and in particular:*
  1. *For defects caused by falls or collisions;*
  2. *If the taps and fittings were inexpertly tampered with;*
  3. *If filters and water softeners were not installed at the mountings;*
  4. *If the presented defects refer to stains or alterations in the external finishing also due to the normal use in operation.*

CLEANING DIRECTIONS
In order to preserve the articles in a good maintenance they must be cleaned with a water moistened sponge and wiped using a not abrasive cloth. The surface should not be cleaned with ACIDS and CLEANING POWDERS.

- *This price list annuls and replaces the previous ones.*

bugnatese

bugnatese

Finiture - Finishing

cromo
chrome

nikel lucido
polished nikel

fosforo
phosphorus

nikel spazzolato
brushed nikel

dorato
gold

oro spazzolato
brushed gold

bronzo
bronze

bronzo opaco
matt bronze

bianco lucido
polished white

bianco opaco
matt white

nero lucido
polished black

nero opaco
matt black

rame
copper

grafite
graphite

cromo nero lucido
polished chrome black

unidea.it

Scan me

Rubinetteria Bugnatese
via C. Rolando 111
28024 Bugnate di Gozzano - Novara - Italy
tel. +39 0322 93516 - fax. +39 0322 956485
e-mail: info@bugnatese.com

www.bugnatese.com