# Art.1008--28

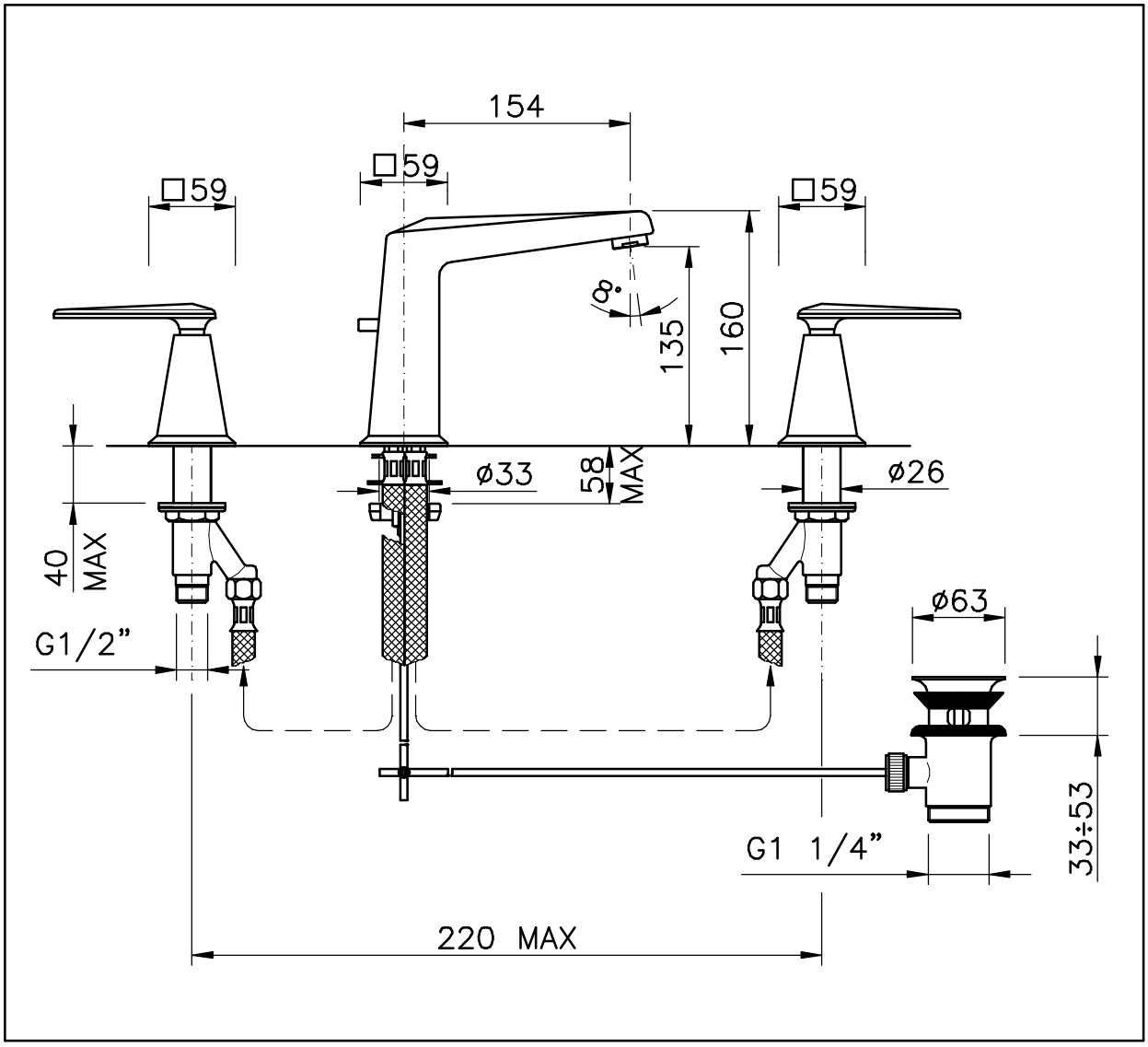
154
□59
□59
□59
8°
135
160
ø33
58
MAX
ø26
40
MAX
G1/2"
ø63
33÷53
G1 1/4"
220 MAX