Art.2203-27

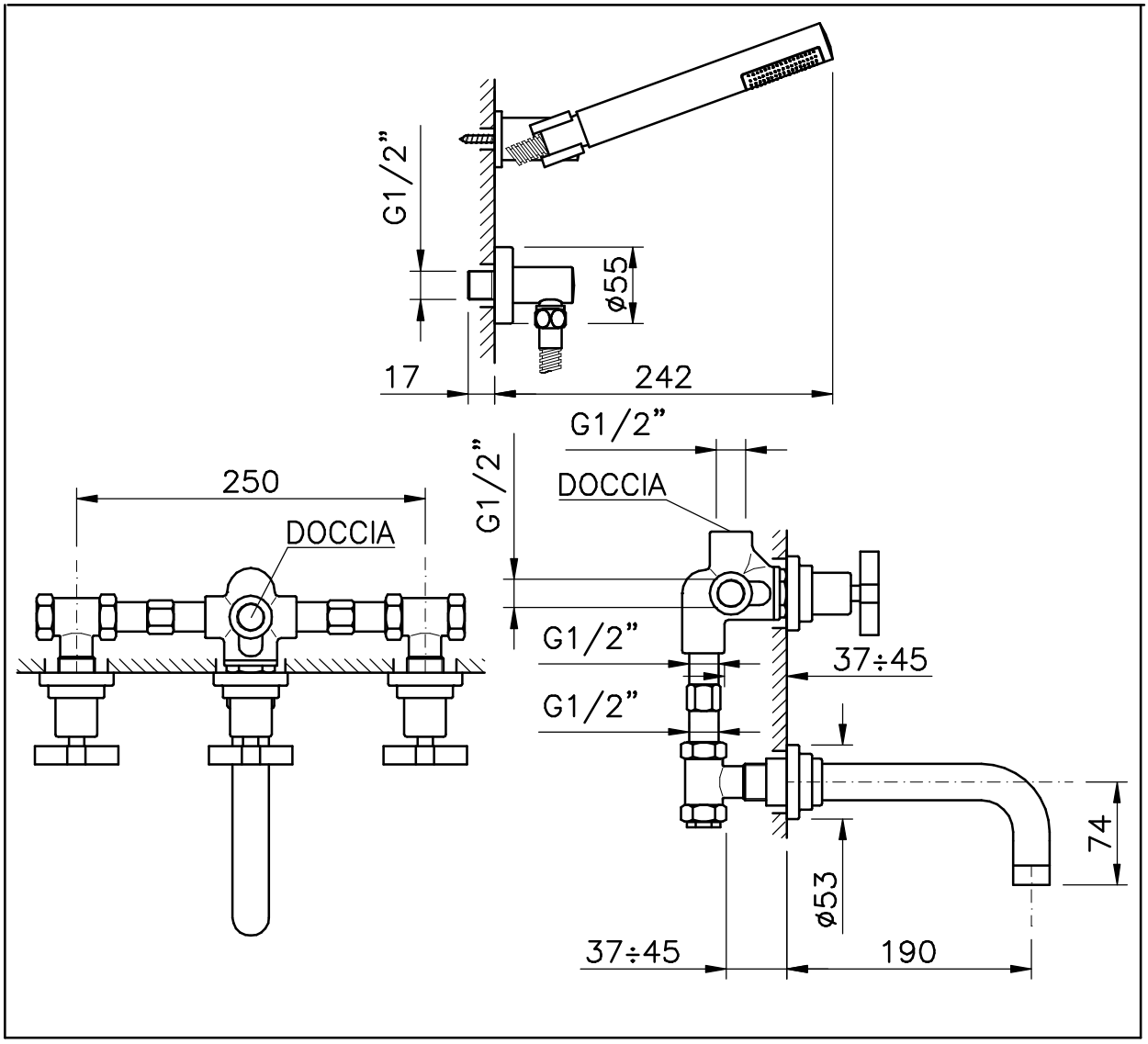
G1/2”
ø55
17
242
G1/2”
G1/2”
DOCCIA
250
DOCCIA
G1/2”
37÷45
G1/2”
74
ø53
37÷45
190